SONELCO

2019

CATÁLOGO GENERAL

Páginas 4 y 5

SONIDO POR WIFI

Música sin límite con la máxima calidad

Sonelco fue pionero en el lanzamiento de altavoces WiFi de empotrar. Ahora es también el primero en la fabricación de bafles wifi para uso tanto en interior como exterior.

- Son la solución ideal para viviendas (buhardillas y jardines) y para locales comerciales (tiendas, bares, terrazas).

Y también innovamos con el lanzamiento del nuevo módulo para instalación en caja universal, único en el mercado.

- Puede utilizarse de diferentes formas, como central, en instalaciones convencionales de sonido ambiental (incluso en las existentes), o como sistema independiente para cada zona, conectado directamente a altavoces o amplificadores de la gama Sonelco.

Páginas 26 y 35

MEGAFONÍA 100 V Y EQUIPOS DE INTERCOMUNICACIÓN

Megafonía e intercomunicación Merlaud sobre IP

Merlaud está presente con sus sistemas de megafonía en múltiples instalaciones a lo largo de todo el mundo. Se trata de una empresa innovadora que ahora amplía la gama de megafonía con una nueva línea IP. Pupitres, consolas, estaciones de llamada de evacuación, interfaz de audio y difusores

- Para aplicaciones diversas: en estaciones de tren, aeropuertos, centros logísticos, túneles, centros comerciales, hoteles, hospitales, complejos industriales, etc.

Intercomunicadores antivandálicos

Equipos de intercomunicación para uso en instalaciones donde se requiere una solución robusta y fiable. Con diferentes modelos: Analógico, IP-SIP y GSM.

- Diseñados tanto para aplicaciones comerciales e industriales como domésticas: **zonas de refugio**, puertas de acceso a empresas, entrada a almacenes, muelles de carga, salida y entrada de parkings, entrada de chalets, etc.

Páginas 6 a 8 y 12

SONIDO POR BLUETOOTH

Toda la música a su alcance

Lanzamiento de nuevos sistemas Bluetooth que nos permiten ofrecer la gama de kits más completa del mercado.

- Nuevos amplificadores para falso techo con Bluetooth y sintonizador FM. Para instalación en baños, cocinas, oficinas, pequeño comercio, etc.

Nuevo mando en caja universal con pantalla táctil que incluye Bluetooth y sintonizador FM. Un producto único. Incorpora una pantalla táctil además de las prestaciones ya incluidas en los mandos actuales con Bluetooth.

- Para todo tipo de aplicaciones, viviendas e instalaciones del sector terciario.

Páginas 36 a 40

SISTEMA DE COMUNICACIONES PARA HOSPITALES Y RESIDENCIAS

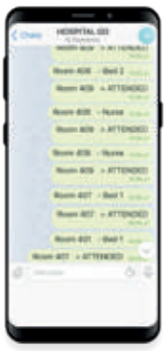

Sonelco fabrica equipos de llamada enfermera, contando con instalaciones en diferentes países. El sistema permite acometer desde las instalaciones más básicas a las que requieren funciones avanzadas, como intercomunicación, conexión con teléfono Dect o registro de eventos en un ordenador. Destaca por su fácil instalación, configuración y mantenimiento.

- Nuevo interfaz para recibir llamadas en teléfonos móviles de tipo smartphone

Sistemas de llamada de emergencia para baños de personas con discapacidad

Sistema completo de llamada de emergencia con señalización acústica y luminosa

- **Diseñado para aseos y cabinas de vestuarios accesibles.**

Sistema de señalización pase–espere

Sistema completo de señalización luminosa para la indicación de paso o de permanencia en espera mediante luz verde y roja.

- Diseñado para instalación en consultorios médicos u otros entornos en los que se quiera disponer de un señalizador luminoso para indicar la autorización o restricción de acceso a una habitación.

WIFI SYSTEMS

Los WiFi Systems de Sonelco permiten escuchar la música desde la nube, a través de router, o directamente desde un dispositivo local (tablet u ordenador).
El mejor sonido con los altavoces y bafles WiFi Sonelco. Potencia, sonido HiFi y máxima funcionalidad sin hilos.

APPs

Control de todas las funciones de sonido de forma sencilla desde el móvil, tablet u otro dispositivo con wifi, a través de la APP "Sonelco WiFi" gratuita. Es compatible también con otros sistemas operativos del mercado como Windows 10, iTunes, etc. (*)

Música sin límites

Spotify · TUNE IN · TIDAL · iTunes

Millones de canciones y miles de emisoras de radio disponibles utilizando aplicaciones como Spotify, Tidal, iTunes, TuneIn,... (*) :

Sistema Multi-Room Y Multi-Zona

Permite disfrutar de una canción diferente en cada habitación, pueden agrupase varias habitaciones o escuchar la misma música en toda la casa.

Los sistemas WiFi de Sonelco permiten realizar diversos tipos de instalaciones de sonido:

- Sistemas empotrados todo en techo.
- Equipos para superficie y/o exterior.
- Módulo para empotrar en caja universal

Sistema para techo

Diseño innovador que se integra perfectamente en todo tipo de decoraciones.

- El modelo W-77 incorpora amplificador estéreo de alta potencia. Alimentación directa a 230 V AC. Salida para la conexión de otro altavoz pasivo W-64 o activo W-20.
- Altavoz de dos vías coaxial, con woofer de fibra de vidrio y reproducción de sonido de alta fidelidad.
- Diseño estético y funcional. El diseño compacto y la rejilla innovadora junto con la instalación en falso techo hacen que el altavoz quede integrado en cualquier decoración. Sus dimensiones son ideales, ya que las 6,5" del altavoz permiten obtener las máximas prestaciones en un espacio de sólo 21 cm.
- Fácil instalación en falso techo

Ideal para viviendas, y también para comercios y espacios en los que se deseen altas prestaciones de audio.

(*) Las marcas indicadas pertenecen a sus respectivos propietarios, los cuales no tienen vinculación alguna con Sonelco

Equipos para superficie y exterior

Bafles para uso tanto en interior como en exterior (IP 66). Tienen un diseño atractivo y compacto, de líneas redondeadas, y disponen de altas prestaciones.

- El modelo W-87 Incorpora amplificador estéreo de alta potencia. Alimentación directa a 230 V AC. Salida para la conexión de otro bafle pasivo W-48.
- Baflle con altavoz de dos vías coaxial, con woofer de 6,5" y reproducción de sonido de alta fidelidad.
- Fácil instalación en pared con accesorio suministrado.

Ideal para zonas exteriores de chalets, buhardillas, terrazas de bares, y también para comercios y zonas en las que no haya falso techo.

Módulo para caja universal

El PCP1277 es un sistema único en el mercado. Su diseño compacto y la forma de instalación lo convierten en un producto muy versátil:

- Puede instalarse como sistema independiente o como central de un sistema de sonido ambiental convencional. Es compatible además con las instalaciones Sonelco existentes.
- Incorpora amplificador de 3+3W 4 Ohm para conexión directa de 2 altavoces, pudiendo combinarse también con amplificadores P6611, P6621 y P6623, para aquellas instalaciones en las que haya más difusores.
- Diseño ultra-compacto de solo 45*45 mm, para instalación en caja universal de mecanismos, con marco embellecedor Sonelco (ver pág. 15 de accesorios) o combinado con la mayoría de mecanismos eléctricos (ver pág. 16)
- Alimentación a 16 V DC.

Ideal tanto para obra nueva como para instalaciones existentes, como central de un sistema de sonido cableado o como sistema independiente en una habitación o zona.

W-77
Altavoz WiFi amplificado 20+20W.
Incluye todas las prestaciones

W-77

W-64
Altavoz auxiliar 80/160W
Altavoz pasivo para conectar a un modelo amplificado

W-64

W-20
Altavoz amplificado 20+20W.
Altavoz amplificado para conectar al modelo con Wifi en habitaciones con más de 2 altavoces.

W-20

W-87
Bafle WiFi amplificado 20+20W
Incluye todas las prestaciones

W-87

W-48
Bafle auxiliar 60/100 W
Bafle pasivo para conectar a un modelo amplificado

W-48

PCP1277
Módulo reproductor WiFi.
3+3 W 4 Ohm estéreo.
Formato para caja universal.

PCP1277-01
PCP1277-02
PCP1277-10
PCP1277-12

Apartado	Modelo	W-77	W-64	W-20	W-87	W-48
Wi-Fi	Estándar	802.11b/g/n			802.11b/g/n	
	Formatos de audio soportados: MP3, AAC, WAV, FLAC, APE, OGG, WMA, DTS, AC3, m4a	√			√	
Amplif.	Potencia RMS	20+20 W		20+20 W	20+20 W	
	Tipo	Estéreo, integrado		Estéreo, integrado	Estéreo, integrado	
	Impedancia	4 Ohm		4 Ohm	4 Ohm	
	Relación señal / ruido	≥ 100 dB		≥ 100 dB	≥ 100 dB	
	Respuesta en frecuencias (-3dB)	20-20000 Hz		20-20000 Hz	20-20000 Hz	
	Alimentación	230 V AC		230 V AC	230 V AC	
Altavoz	Tipo	← 2 vías coaxial →			← 2 vías coaxial →	
	Instalación	← Empotrado en falso techo →			← Superficie →	
	Color	← Blanco →			← Negro →	
	Rejilla	← Metálica. Sujeción con imanes de neodimio →			← Metálica, de aluminio →	
	Altavoz	← Woofer de fibra de vidrio de 6,5" y tweeter de 0,8" →			← Woofer de p.p. de 6,5" y t. de 25 mm →	
	Impedancia	← 4 Ohm →			← 8 Ohm →	
	Potencia nominal / máxima	← 80/160 W →			← 60/100 W →	
	Presión sonora 1W, 1m	← 90 dB →			← 87 dB →	
	Respuesta en frecuencias	← 40-25000 Hz →			← 95-20000 Hz →	
	Dimensiones	← Ø210*135 mm →			← 201*320*168 mm →	
	Agujero instalación (diámetro)	← 180 mm →				
	Profundidad necesaria instalación	← 135 mm →				
	Fijación	← Abrazaderas ajustables en altura →			← Soporte de aluminio incluido →	

Colores módulos: 01 Blanco · 02 Gris antracita · 10 Marfil · 12 Acero

EASY SERIES
BLUETOOTH SYSTEMS

Los sistemas "Easy Series" de Sonelco, todos ellos con Bluetooth®, están diseñados para realizar instalaciones de sonido de forma fácil y sencilla.

Una característica fundamental de la gama es su alimentación directa a la red eléctrica (230 V). Ello hace innecesario el uso de centrales o fuentes de alimentación.
Todos los modelos incorporan receptor "Bluetooth" que permite escuchar música desde dispositivos tipo smartphone, tablet, portátil, etc., sin necesidad de realizar cableado adicional.

Además, la mayoría de modelos incorporan sintonizador de radio FM.

Estas prestaciones hacen que se pueda acceder a una cantidad de música ilimitada (*):

- Millones de canciones en "streaming" desde diferentes proveedores de música
- O simplemente la música guardada en el dispositivo
- Más de 100.000 emisoras de radio por internet
- O escuchar las emisoras locales favoritas a través del sintonizador FM incorporado

Las funciones se controlan mediante APP gratuita "Sonelco BT":

- Control de volumen, mute y apagado
- Selección de fuente de sonido: FM, BT y AUX
- Iconos para acceso directo a música online
- Búsqueda y memorización de emisoras de radio
- 12 iconos de acceso directo a las emisoras favoritas
- Función Superbass y Sonido ideal (de fábrica)
- Regulación de graves y agudos
- Cuatro ecualizaciones: Rock, Pop, Jazz, Classic

Spotify · YouTube · TUNE IN · DEEZER · qobuz

(*) Todas las marcas indicadas (Bluetooth, Android, iOS, Spotify, Youtube, Tunein, Deezer, qobuz,...) son propiedad de sus respectivos propietarios y no existe relación de Sonelco con ellos.

BLUETOOTH SYSTEMS – Módulos para instalación en falso techo. Control a través de APP.

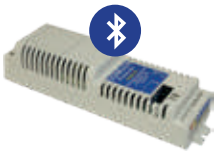

P3672
Módulo electrónico con receptor Bluetooth, sintonizador FM estéreo y amplificador de 1,5+1,5W a 8 Ohm. Para utilizar con 2 altavoces de 8 Ohm.
Control de funciones con APP "Sonelco BT".

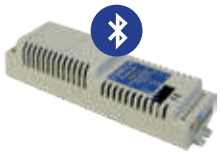

P3673
Módulo electrónico con receptor Bluetooth, sintonizador FM estéreo, entrada auxiliar y amplificador de 10+10W a 4 Ohm.
Posibilidad de colocarse en diferentes habitaciones, en instalaciones con un canal centralizado.
Para utilizar con 2 altavoces de 4 Ohm, 4 altavoces de 8 Ohm u 8 altavoces de 16 Ohm. En instalaciones donde se requieran más altavoces puede combinarse con el amplificador P6623 de 10+10W (ver pág. 22).
Control de funciones con APP "Sonelco BT".

P3672 **P3673**

Módulos electrónicos	Amplificadores con BT + FM	
Modelo	P3672	P3673
Canales de música	2	3
Tipo	BT + FM	BT + FM + AUX
Amplificador	Estéreo	Estéreo
Potencia	1,5+1,5 W	10+10 W
Impedancia	8 Ohm	4 Ohm
Control mediante APP (*)	X	X
Instalación	En falso techo	En falso techo
Alimentación	230 V AC	230 V AC
Dimensiones (LargoxAltoxProf.)	179x42x51 mm	179x42x51 mm

BLUETOOTH SYSTEMS – Kits para instalación en falso techo. Control a través de APP.

P8206
Kit de sonido básico, para baños, cocinas y oficinas.
Incluye:
Módulo electrónico P3672 de 1,5+1,5W, con BT y FM
2 altavoces P7112-01 de 2" de 4/10 W (nom/máx)
6 m de cable para altavoces
Cable de antena

P8206

P8209
Kit de sonido con 2 altavoces Hi-Fi de 4". Incluye:
Módulo electrónico P3673 de 10+10W, con BT y FM
2 altavoces P7150-01 de 4" y 4 Ohm, de 25/60 W (nom/máx). Con nueva rejilla metálica P4284-01, de diseño envolvente y alto grado de perforación.
6 m de cable para altavoces
Cable de antena

P8209

P8210
Kit de sonido con 4 altavoces, para locales comerciales.
Incluye:
Kit de sonido compuesto de:
Módulo electrónico P3673 de 10+10W, con BT y FM
4 altavoces P4715-01 de 4" y 8 Ohm, de 7/15 W (nom/máx). Con nueva rejilla metálica P4284-01, de diseño envolvente y alto grado de perforación.
Cable de antena

P8210

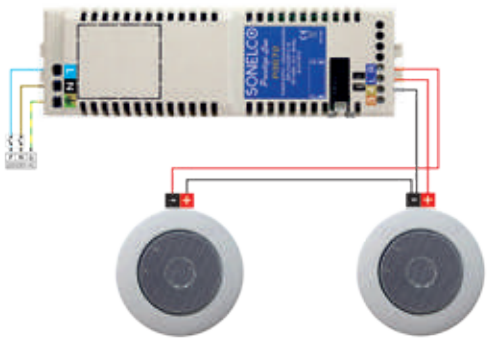

Esquema de instalación P8206.

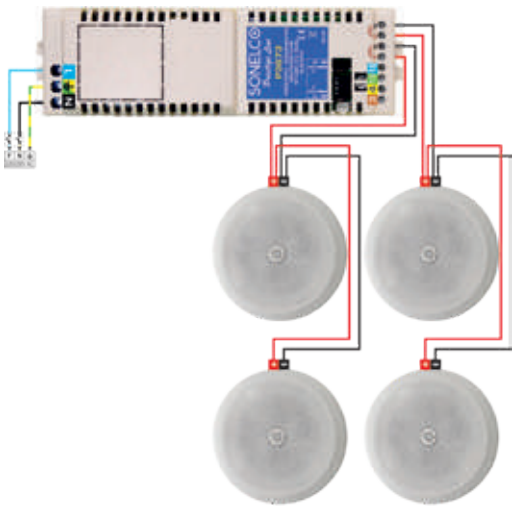

Esquema de instalación P8210.

(*) Descarga en GET IT ON Google Play Download on the App Store

BLUETOOTH SYSTEMS – Mando para caja universal alimentado a 230 V AC

Mando con dispositivo BLUETOOTH
Ideal para Hoteles, Baños, Cocinas

PCP1293
Mando estéreo para escuchar música desde cualquier dispositivo que incorpore "bluetooth": teléfono, tablet, portátil, etc
Funciona sin APP Sonelco, directamente con el dispositivo utilizado.
Alimentación directa a 230 V AC.
Incorpora interruptor On/Off/Mute y control de volumen independiente.
Potencia 1.5+1.5W RMS a 8 Ohm
Instalación en caja universal.
Compatible con la mayoría de mecanismos eléctricos.

PCP1293-01
PCP1293-02
PCP1293-10
PCP1293-12

EASY Series – Kits con mando PCP1293 o PCP1273 (para caja universal)

PK2293
Sistema de sonido autónomo por BLUETOOTH. Incluye:

1. Mando estéreo PCP1293, para escuchar música desde cualquier dispositivo que incorpore "bluetooth": teléfono, tablet, portátil, etc
   Alimentación directa a 230 V AC.
   Incorpora interruptor On/Off/Mute y control de volumen independiente.
   Potencia 1.5+1.5W RMS a 8 Ohm
2. 2 altavoces P7112-01 de 2", de 4/10 W (nom/máx).
3. Marco embellecedor KCP9300

Fácil instalación del mando en 1 caja universal y altavoces en falso techo.

PK2293-01
PK2293-02
PK2293-12

PK2273
Sistema de sonido autónomo por BLUETOOTH con sintonizador FM integrado. Incluye:

1. Mando estéreo PCP1273 con selección de hasta 3 fuentes de sonido diferentes:
   a. Música desde cualquier dispositivo que incorpore "bluetooth": teléfono, tablet, portátil,
   b. Sintonizador FM integrado
   c. Opción de un tercer canal musical, añadiendo módulo PC3110 (para conectar cualquier fuente de sonido) o PC3682 (con lector MP3-USB)
   Potencia 1.5+1.5W RMS a 8 Ohm
   Funciones "loudness" y "superbass". Función "sleep"
   Memorización de hasta 30 emisoras de FM
   APP gratuita (*) para control de las funciones desde el móvil o tablet, además de poder hacerlo directamente con el mando
2. Fuente de alimentación P3208
3. 2 altavoces P7112-01 de 2", de 4/10 W (nom/máx).
4. Marco embellecedor KCP9300

Fácil instalación del mando en caja universal y altavoces en falso techo.

PK2273-01
PK2273-02
PK2273-12

(*) Descarga en Google Play

PK2473
Sistema de sonido autónomo por BLUETOOTH con sintonizador FM integrado. Incluye:

1. Mando estéreo PCP1273 con selección de hasta 3 fuentes de sonido diferentes:
   a. Música desde cualquier dispositivo que incorpore "bluetooth": teléfono, tablet, portátil,
   b. Sintonizador FM integrado
   c. Opción de un tercer canal musical, añadiendo módulo PC3110 (para conectar cualquier fuente de sonido) o PC3682 (con lector MP3-USB)
   Potencia 1.5+1.5W RMS a 8 Ohm
   Funciones "loudness" y "superbass". Función "sleep"
   Memorización de hasta 30 emisoras de FM
   APP gratuita (*) para control de las funciones desde el móvil o tablet, además de poder hacerlo directamente con el mando
2. Fuente de alimentación P3208
3. 2 altavoces P4715-01 de 4", de 7/15 W (nom/máx). Con nueva rejilla metálica P4284-01
4. Marco embellecedor KCP9300

Fácil instalación del mando en caja universal y altavoces en falso techo o en caja de empotrar P4905.

PK2473-01
PK2473-02
PK2473-12

PK4473
Sistema de sonido autónomo por BLUETOOTH con sintonizador FM integrado. Diseñado para locales comerciales. Incluye:

1. Mando estéreo PCP1273 con selección de hasta 3 fuentes de sonido diferentes: :
   a. Música desde cualquier dispositivo que incorpore "bluetooth": teléfono, tablet, portátil,
   b. Sintonizador FM integrado
   c. Opción de un tercer canal musical, añadiendo PC3110 (para conectar cualquier fuente de sonido) o PC3682 (con lector MP3-USB)
   Funciones "loudness" y "superbass". Función "sleep"
   Memorización de hasta 30 emisoras de FM
   APP gratuita (*) para control de las funciones desde el móvil o tablet, además de poder hacerlo directamente con el mando
2. Amplificador de 10+10 W estéreo sobre 2 Ohm
3. 4 altavoces P7150-01 de 4" y 4 Ohm, de 25/60 W (nom/máx). Con nueva rejilla metálica P4284-01
4. Marco embellecedor KCP9300

Fácil instalación del mando en caja universal y amplificador y altavoces en falso techo, o en caja de empotrar P4905.

PK4473-01
PK4473-02
PK4473-12

SONORIZACIÓN AMBIENTAL
Y COMUNICACIONES

SONORIZACIÓN AMBIENTAL Y COMUNICACIONES EN BAJA IMPEDANCIA. PRESTIGE LINE

Los sistemas de difusión sonora Sonelco están compuestos, fundamentalmente, por la centralización, los mandos de control, con amplificador incorporado, y los difusores en baja impedancia. Existe asimismo una amplia gama de productos complementarios como pupitres, amplificadores, previo de micro, grabador de mensajes, etc.
Con todo ello pueden realizarse tanto instalaciones domésticas como comerciales e industriales, con una alta calidad de sonido.

CENTRALIZACIÓN

La centralización del sistema puede hacerse de diversas maneras :
- Mediante una central de sonido, que integra en un mismo equipo la fuente de alimentación, el preamplificador y el telecontrol (apagado/encendido de la fuente de audio).
- Utilizando el sistema modular, en el que la fuente de alimentación es independiente y el preamplificador y las fuentes de audio se suministran en formato para instalación en caja universal

CENTRALES

Las centrales se colocan junto al equipo de sonido. Conexionado mediante conectores RCA.
Si se desea utilizar la función de telecontrol, el equipo de música ha de alimentarse a través de la central.
La central alimenta los mandos a 16 V DC
Existen múltiples modelos, con diferentes prestaciones según el formato considerado (Instalación en caja cuadrada o en la alargada tradicional): 1, 2 y 4 canales. Potencias de 25 y 60 VA.

Centrales en formato cuadrado (*)

P3221
Potencia 25 VA /
1 canal estéreo

P3221-01

P3224
Potencia 25 VA /
4 canales estéreo

P3224-01

P3271
Potencia 60 VA /
1 canal estéreo

P3271-01

Ejemplo de instalación con 1 canal estéreo. Línea de salida: 2 hilos para alimentación de la instalación (2 y 4) y 2 hilos para la música estéreo (5 y 6)

(*) Precisan marco embellecedor KM9211-01, que se sirve por separado

Colores módulos: ◯ 01 Blanco

Centrales en formato rectangular

P4018
Potencia 25 VA /
1 canal estéreo

P4018-01

Centrales de 2 canales

Si se desea disponer de 2 canales musicales con la central P4018, basta con incorporar a la misma el módulo requerido (sintonizador FM, lector MP3-USB, lector MP3- SD, entrada auxiliar RCA, receptor Bluetooth o receptor WiFi) (*).

Configuraciones posibles de 2 canales estéreo (Canal 1 entradas RCA):

- P4018-01 + PCD3667-01 (Canal 2 con sintonizador FM)
- P4018-01 + PC3682-01 (Canal 2 con reproductor de MP3-USB)
- P4018-01 + PC3110-01 (Canal 2 con entrada auxiliar RCA)
- P4018-01 + PC3680-01 (Canal 2 con reproductor de MP3-SD)
- P4018-01 + PCP1276-01 (Canal 2 con receptor Bluetooth o sintonizador FM, seleccionable)
- P4018-01 + PCP1277-01 (Canal 2 con receptor WiFi)

(*) Ver módulos en pág. 11

Ejemplo de instalación con 2 canales estéreo. Línea de salida: 2 hilos para alimentación de la instalación (2 y 4) y 4 hilos para la música estéreo (15 y 16 primer canal, 25 y 26 segundo canal)

Modelo	P3221	P3271	P3224	P4018
Formato	Cuadrado	Cuadrado	Cuadrado	Rectangular
Canales de audio estéreo	1	1	4	1
Lector MP3				
Sintonizador FM estéreo				
Potencia	25 VA	60 VA	25 VA	25 VA
Sensibilidad entradas	← 60 mV – 25 V RMS →			
Tensión de salida alimentación	← 16 V DC →			
Tensión de salida sonido	← 3 V RMS →			
Respuesta en frecuencias	← 10 Hz-25 kHz (±3dB) →			
Tensión entrada de alimentación	← 230 V AC 50/60 Hz →			
Apagado remoto fuente de sonido	√			
Intensidad máxima de la base de red	← 1.5 A →			
Dimensiones (Ancho*Alto*Prof.) mm	142*148*50	142*148*50	142*148*50	288*140*50

ACCESORIOS

Para formato cuadrado

KM9211
Marco embellecedor
Dimensiones:
152*150 mm

KM9211-01

P9202
Tapa

P9202

P9002
Caja de empotrar
Dimensiones exteriores:
134*134*44 mm

P9002

P9026
Suplemento para instalación en superficie
Dimensiones exteriores:
152*152*52 mm

P9026-01

Para formato rectangular

P4902
Caja de empotrar
Dimensiones exteriores: 280*118*45 mm

P4902

P4912
Suplemento para instalación en superficie
Dimensiones: 290*126*46 mm

P4912

Colores módulos: ◯ 01 Blanco

SISTEMA MODULAR

Instalación de la fuente de alimentación en carril Din o en falso techo, y de los módulos de entradas de audio y de las fuentes de sonido en caja universal. Esto permite que todos los módulos de audio puedan integrarse con mecanismos eléctricos. Además hace que sea más flexible la combinación de fuentes de audio a utilizar.

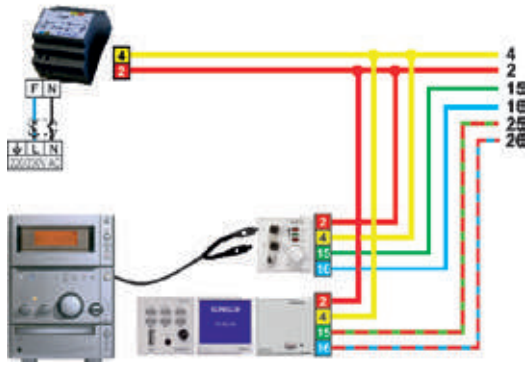

Ejemplo de instalación con 2 canales estéreo. Línea de salida: 2 hilos para alimentación de la instalación (2 y 4) y 4 hilos para la música estéreo (15 y 16 primer canal, 25 y 26 segundo canal)

Fuentes de alimentación

P3208

P3208

P3231

P3231

P3295

P3295

Modelo	P3208	P3231	P3295
Montaje	Empotrable en caja universal o en falso techo	Carril Din (2 unidades)	Carril Din (4 unidades)
Potencia	7.5 VA	30 VA	95 VA
Tensión de salida alimentación	← 16 V DC →		
Tensión entrada de alimentación	← 230 V AC 50/60 Hz →		
Dimensiones (Ancho*Alto*Prof.) mm	49*49*23	35*90*55	70*90*55

Módulo de entradas y fuentes de audio

PC3110
Módulo de entradas
1 canal estéreo.
Entradas RCA
Para uso con todo tipo de fuentes de audio

PC3110-01
PC3110-02
PC3110-10
PC3110-12

PCD3667
Sintonizador
FM estéreo
30 memorias
Scan remoto

PCD3667-01
PCD3667-02
PCD3667-10
PCD3667-12

PCP1276
Módulo con Bluetooth y sintonizador FM. Puede utilizarse para reproducir la música suministrada por cualquier dispositivo que incorpore Bluetooth, y también como sintonizador FM.

PCP1276-01
PCP1276-02
PCP1276-10
PCP1276-12

PC3682
Módulo de 2 canales.
Reproductor de MP3 con conector USB, y entrada de jack para fuente de audio externa.
Función carga de móviles

PC3682-01
PC3682-02
PC3682-10
PC3682-12

PC3680
Reproductor de MP3
Para tarjetas SD
Funcionamiento secuencial o aleatorio
(Incluye tarjeta SD de 2GB de regalo)

PC3680-01
PC3680-02
PC3680-10
PC3680-12

PCP1277
Reproductor WiFi. Instalado como fuente de sonido central del sistema permite distribuir la música recibida por WiFi a los mandos existentes en la instalación, a través del cableado. Puede colocarse también en instalaciones existentes si se quieren incorporar más prestaciones

PCP1277-01
PCP1277-02
PCP1277-10
PCP1277-12

Dimensiones módulos: 45*45*45 mm

Colores módulos: ○ 01 Blanco ● 02 Gris antracita ● 10 Marfil ● 12 Acero

MANDOS Y MÓDULOS DE 45*45 MM (INSTALACIÓN EN CAJA UNIVERSAL)

Sonelco ofrece la gama más amplia del mercado, con diferentes líneas de producto para cubrir todas las necesidades.

Serie COMPACT BASIC (*)

Serie de mandos de diseño extraplano (tan solo 26.5 mm de profundidad) que pueden instalarse tanto empotrados, en caja universal, como en superficie, o sobre perfiles de poco grosor.

PCB1210
Configurable 3 mandos en 1
1 canal mono + avisos o
1 canal estéreo o
2 canales mono

PCB1210-01
PCB1210-02
PCB1210-10
PCB1210-12

PCB1245
4 canales mono
+ recepción de avisos

PCB1245-01
PCB1245-02
PCB1245-10
PCB1245-12

PCB1350
Micrófono
Llamada general y 5 zonas

PCB1350-01
PCB1350-02
PCB1350-10
PCB1350-12

(*) Los mandos Compact Basic no pueden montarse con los mecanismos de Bticino, Gewiss y Vimar ni con los marcos de Sonelco KC9300 y KC9302. Para esas combinaciones utilizar la serie Compact Plus o Compact Domo. El mando de 4 canales también está disponible para adaptaciones de Bticino, Gewiss y Vimar, en formato PCP (consultar precio).

Serie COMPACT PLUS

Disponen de una óptima calidad de sonido y una suave regulación de la curva de respuesta musical con mínima distorsión.

PCP1221
1 canal estéreo
Entrada auxiliar

PCP1221-01
PCP1221-02
PCP1221-10
PCP1221-12

PCP1232
2 canales estéreo / avisos
Entrada auxiliar

PCP1232-01
PCP1232-02
PCP1232-10
PCP1232-12

PCP1306
1 canal estéreo
Intercom – Vigilancia

PCP1306-01
PCP1306-02
PCP1306-10
PCP1306-12

Serie COMPACT PLUS Bluetooth®

Disponen de receptor "Bluetooth" que permite escuchar música desde dispositivos tipo smartphone, tablet, portátil, etc, pudiendo acceder a una cantidad de música ilimitada, ya sea en "streaming" o la música que se tenga guardada en el propio dispositivo.

APP gratuita para el control remoto de los mandos PCP1273 y PCP1276 desde smartphones, tablets, u otros dispositivos con Bluetooth®. Permite realizar las siguientes funciones:

- Control de volumen, mute y apagado
- Selección de fuente de sonido: FM, BT y AUX
- Iconos para acceso directo a música online
- Búsqueda y memorización de emisoras de radio
- 12 iconos de acceso directo a las emisoras favoritas
- Función Superbass y Sonido ideal (de fábrica)
- Regulación de graves y agudos
- Cuatro ecualizaciones: Rock, Pop, Jazz, Classic

PCP1273
1 canal estéreo, receptor
Bluetooth® y Sintonizador FM

PCP1273-01
PCP1273-02
PCP1273-10
PCP1273-12

PCP1276
Pantalla táctil. 1 canal estéreo,
receptor Bluetooth® y
Sintonizador FM.

PCP1276-01
PCP1276-02
PCP1276-10
PCP1276-12

Colores módulos: 01 Blanco · 02 Gris antracita · 10 Marfil · 12 Acero

Serie COMPACT DOMO

Las máximas prestaciones en audio y comunicaciones. Selección de hasta 4 fuentes de audio diferentes, y múltiples funciones de intercomunicación controladas por bus, el cual facilita la instalación.

PCD1310
2 canales estéreo
Sintonizador FM
Entrada auxiliar
Intercom – Vigilancia

P4804
Funciones (según prestaciones del mando con el que se utilice):
Control de volumen. Selección de canal. Búsqueda y grabación directa de emisoras de radio. Búsqueda de emisoras mediante introducción de frecuencia. Selección de 4 ecualizaciones diferentes: Jazz, Classic, Pop y Rock.
Apertura del micrófono del mando PCD1310 para realizar llamadas generales o a una zona. Selección de escenarios locales.

PCD1310-01
PCD1310-02
PCD1310-10
PCD1310-12

P4804

Serie	COMPACT BASIC		COMPACT PLUS			COMPACT PLUS Bluetooth		COMPACT DOMO
Modelo	PCB1210	PCB1245	PCP1221	PCP1232	PCP1306	PCP1273	PCP1276	PCD1310
Potencia máxima amplificador	1.5+1.5W	1.5W	1.5+1.5W	1.5+1.5W	1.5+1.5W	1.5+1.5W	3+3W	1.5+1.5W
Tipo	Estéreo	Mono	Estéreo	Estéreo	Estéreo	Estéreo	Estéreo	Estéreo
Canales audio de entrada	1 o 2 (*)	4	1	2	1	1	1	2
Receptor BLUETOOTH®						1	1	
Sintonizador FM estéreo incorporado						1	1	1
Entrada auxiliar para fuente local (jack)			1	1				1
Total fuentes sonido seleccionables	1 o 2 (*)	4	1	3	1	3	3	4
Salida auriculares			√		√			
APP para control remoto de funciones (**)						√	√	
Receptor IR para mando a distancia P4804				√				√
Display gráfico color azul								√
Pantalla táctil color azul							√	
Función Loudness y Superbass			√	√	√	√	√	√
Ecualizaciones						√	√	√
Escenarios musicales								√
Función scan (Sintonizadores Sonelco)	√	√	√	√	√			
Función "Sleep"	√	√	√	√	√	√	√	√
Despertador programable semanalmente							√	√
Impedancia salida	8 Ohm	8 Ohm	8 Ohm	8 Ohm	8 Ohm	8 Ohm	4 Ohm	8 Ohm
Recepción de avisos	√	√		√	√			√
Micrófono intercomunicación					√			√
Zonas de llamada del micrófono					General			250 zonas
Sistema de vigilancia (niñera electrónica)					√			√
Respuesta manos libres a llamadas								√
Función no molesten					√			√
Dimensiones (L*A*P) mm	45*45*26.5	45*45*26.5	45*45*45	45*45*45	45*45*45	45*45*45	45*45*45	45*45*45

(*) Mando configurable como 1 canal estéreo, como 2 canales mono, o como 1 canal mono + recepción de aviso.
(**) La APP no es necesaria para escuchar la música desde un teléfono o tablet que incorpore Bluetooth®. Sólo se precisa si además se quieren controlar las funciones del mando Sonelco desde el teléfono o tablet.

Para el modelo PCP1276 descarga en GET IT ON Google Play Download on the App Store y para modelo PCP1273 en GET IT ON Google Play

Serie COMPACT – Módulos auxiliares

PCP1440
Selector de 4 canales estéreo
Mute y Scan

PC5510
Grabador/ Reproductor de 4 mensajes de 30 seg

PC5551
Previo micro y aux

PC9401
Conector auxiliar XLR para previo PC5551

PCP1440-01
PCP1440-02
PCP1440-10
PCP1440-12

PC5510-01
PC5510-02
PC5510-10
PC5510-12

PC5551-01
PC5551-02

PC9401-01
PC9401-02

Colores módulos: 01 Blanco · 02 Gris antracita · 10 Marfil · 12 Acero

Ejemplos de esquemas de instalación

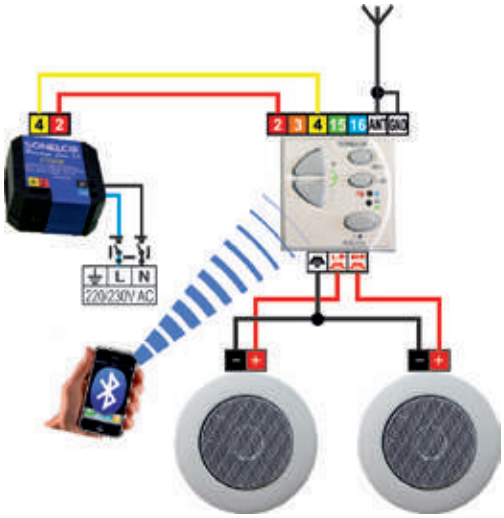

Ejemplo de Kit PK2273

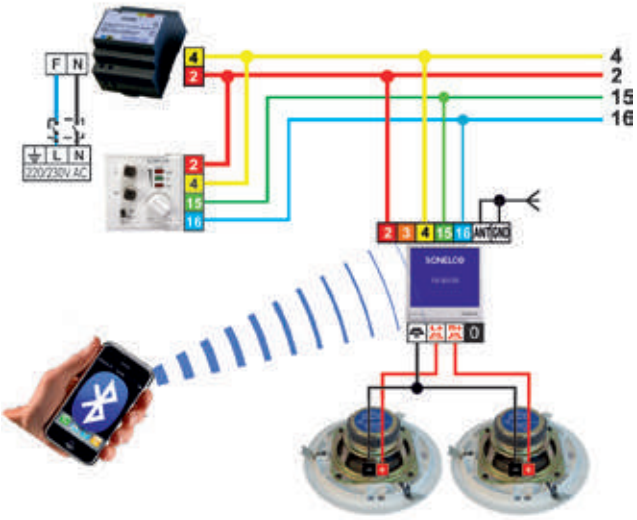

Ejemplo de conexionado en vivienda

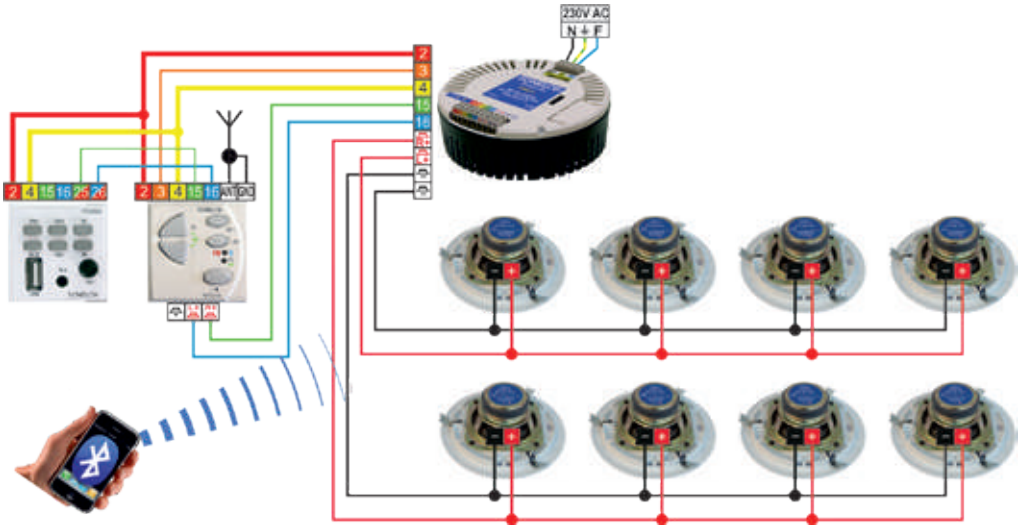

Ejemplo de aplicación en una tienda

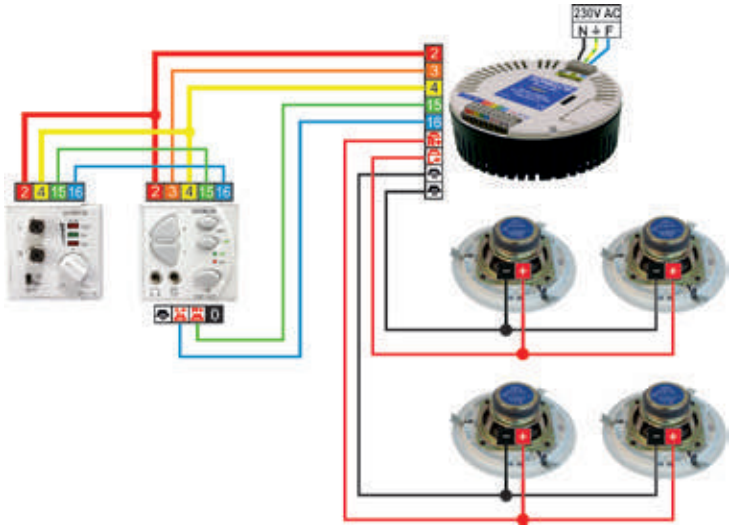

Ejemplo de conexiado en una cafetería

Para mandos y módulos de 45*45 mm

PC9001
Caja de empotrar universal

PC9001

PC9201
Tapa

PC9201

PC9006-01
Suplemento de superficie

PC9006-01

KCP9300
Marco frontal

KCP9300-01
KCP9300-02
KCP9300-10
KCP9300-12
KCP9300-22

KCP9302
Marco frontal -
2 módulos con dos cajas PC9001

KCP9302-01
KCP9302-02
KCP9302-10
KCP9302-12
KCP9302-22

KC9202
Marco frontal -
2 módulos con caja P4901

KC9202-01

KC9201
Marco frontal -
1 módulo con caja P4901

KC9201-01

Para mandos de 100*50 mm

P4901
Caja de empotrar

P4901

P4921
Tapa

P4921-01

PM9016
Suplemento de superficie

PM9016-01

KM9200
Marco frontal -
1 módulo

KM9200-01

Para centrales formato cuadrado y combinaciones de módulos

P9002
Caja de empotrar

P9002

P9202
Tapa

P9202

P9026
Suplemento de superficie

P9026-01

KM9211
Marco frontal (sin chasis)

KM9211-01
KM9211-02

Colores módulos: 01 Blanco · 02 Gris antracita · 10 Marfil · 12 Acero · 22 Acero/gris antracita

Pupitre, tapas ciegas y chasis para combinaciones

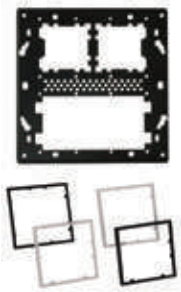

K9124
Chasis para 2 módulos de 45*45 y 1 de 100*50 mm

K9124

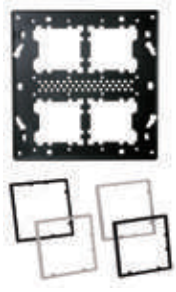

K9126
Chasis para 4 módulos de 45*45 mm

K9126

P9206
Chasis para instalación de módulos de 45*45 mm en rack

P9206

P9010
Pupitre para instalar módulos de 45*45 mm, 100*50 mm, altavoces y centrales y fuentes de alimentación de formato cuadrado.

P9010-01
P9010-02

PC9803
Tapa ciega de 45*45 mm

PC9803-01
PC9803-02

P9802
Tapa ciega de 100*50 mm

P9802-01
P9802-02

ADAPTADORES

Adaptadores a mecanismos eléctricos para mandos y módulos de 45*45 mm

Los módulos Sonelco de la gama Prestige Line pueden combinarse con multitud de mecanismos eléctricos, permitiendo así la integración de ambos diseños.
Las adaptaciones dependen del mecanismo utilizado:

- Para la mayoría de series Sonelco dispone de adaptadores
- En algunos casos los módulos se sirven con la adaptación incorporada: Bjc Coral, bTicino, Gewiss Chorus, Niessen Stylo, Niessen Tacto y Niessen Zenit.
- En otras series no se precisa adaptador: Legrand Mosaïc 45, Simon 27
- Y en determinados mecanismos es el fabricante de los mismos quien lo proporciona: Jung, Niko, Simon 82, Simon 88.

BERKER by HAGER

PCP9149
Series K1 – K5

PCP9149-01
PCP9149-02
PCP9149-12

PCP9146
Series Q1 – Q3-Q7

PCP9146-01
PCP9146-02
PCP9146-12

PCP9147
Serie Arsys

PCP9147-01
PCP9147-02
PCP9147-12

PCP9148
Series S1 – B3 – B7

PCP9148-01
PCP9148-02
PCP9148-12

BJC

PCP9129
Series MEGA - IRIS

PCP9129-01
PCP9129-02
PCP9129-10
PCP9129-12

Serie CORAL
Para esta serie hay que solicitar los módulos SONELCO adaptados a la misma. Para pedirlos añadir las letras BC. Por ejemplo para el mando PCP1221-01 solicitar PCP1221-01BC
Adicionalmente utilizar adaptadores originales de BJC mod. 21742. Al PVP del mando estándar hay que añadir el suplemento siguiente:

PC.....-.. BC

PCP9120
Serie SOL

PCP9120

PCP9135
Series DELTA LINE y MIRO

PCP9135-01
PCP9135-02
PCP9135-10
PCP9135-12

PC9138
Serie VIVA

PC9138-01
PC9138-02

Colores módulos: 01 Blanco · 02 Gris antracita · 10 Marfil · 12 Acero

BTICINO

Serie AXOLUTE
Para esta serie hay que solicitar los módulos SONELCO adaptados a la misma (excepto los mandos Compact Basic para los que no existe adaptación). Al realizar el pedido añadir las letras TAX. Por ejemplo para el mando PCP1221-01 solicitar PCP1221-01TAX. Al PVP del mando estándar hay que añadir el suplemento siguiente:

PC.....-.. TAX

Serie LIVINGLIGHT
Para estas series hay que solicitar los módulos SONELCO adaptados a la misma (excepto los mandos Compact Basic para los que no existe adaptación). Al realizar el pedido añadir las letras TC. Por ejemplo para el mando PCP1221-01 solicitar PCP1221-01TC. Al PVP del mando estándar hay que añadir el suplemento siguiente:

PC.....-.. TC

Serie LUNA
Para esta serie hay que solicitar los módulos SONELCO adaptados a la misma (excepto los mandos Compact Basic para los que no existe adaptación). Al realizar el pedido añadir las letras LU. Por ejemplo para el mando PCP1221-01 solicitar PCP1221-01LU. Al PVP del mando estándar hay que añadir el suplemento siguiente:

PC.....-.. LU

CEESE

PCP9145
Serie 3500

PCP9145-01

EFAPEL

Serie Logus 90

PCP9151-01
PCP9151-02
PCP9151-10
PCP9151-12

GENERAL ELECTRIC

PCP9127
Serie SINTRA

PCP9127-01
PCP9127-02
PCP9127-10

GEWISS

Serie CHORUS
Para esta serie hay que solicitar los módulos SONELCO adaptados a la misma (excepto los mandos Compact Basic para los que no existe adaptación). Para realizar el pedido añadir las letras GC. Por ejemplo para el mando PCP1221-01 solicitar PCP1221-01GC. Al PVP del mando estándar hay que añadir el suplemento siguiente:

PC.....-.. GC

GIRA

PCP9130
Series E2 - TRIAS - EVENT - F LINE - ESPRIT - STANDARD 55

PCP9130-01
PCP9130-02
PCP9130-10
PCP9130-12

JUNG

Series ACERO - LS990 - AS500 - A500 - CD500
Los módulos de la serie Compact se acoplan directamente, utilizando adaptadores de Jung, siendo necesario quitar los 4 topes laterales.

LEGRAND

PCP9129
Series – GALEA LIFE

PCP9129-01
PCP9129-02
PCP9129-10
PCP9129-12

PCP9136
Serie VALENA

PCP9136-01
PCP9136-02
PCP9136-10
PCP9136-12

Serie MOSAÏC 45
No es necesario ningún tipo de adaptador. Simplemente basta con romper las patillas laterales del mando para su acoplamiento.

NIESSEN - ABB

Serie STYLO
Para esta serie hay que solicitar los módulos SONELCO adaptados a la misma. Al realizar el pedido añadir las letras NS. Por ejemplo para el mando PCP1221-01 solicitar PCP1221-01NS. Al PVP del mando estándar hay que añadir el suplemento siguiente:

PC.....-.. NS

Serie TACTO
Para esta serie hay que solicitar los módulos SONELCO adaptados a la misma. Al realizar el pedido añadir las letras NT. Por ejemplo para el mando PCP1221-01 solicitar PCP1221-01NT. Al PVP del mando estándar hay que añadir el suplemento siguiente:

PC.....-.. NT

Serie ZENIT
Para esta serie hay que solicitar los módulos SONELCO adaptados a la misma. AL realizar el pedido añadir las letras NZ. Por ejemplo para el mando PCP1221-01 solicitar PCP1221-01NZ. Al PVP del mando estándar hay que añadir el suplemento siguiente:

PC.....-.. NZ

PCP9124
Serie OLAS

PCP9124-01
PCP9124-02
PCP9124-10
PCP9124-12

PCP9125
Serie ARCO

PCP9125-01
PCP9125-02
PCP9125-10
PCP9125-12

PC9150
Serie SKY

PC9150-01
PC9150-02
PC9150-12

Colores módulos: 01 Blanco · 02 Gris antracita · 10 Marfil · 12 Acero

SCHNEIDER-ELECTRIC

PCP9143
Series ELEGANCE - SYSTEM M - ARTEC

PCP9143-01
PCP9143-02
PCP9143-10
PCP9143-12

PCP9134
Serie UNICA
Para la serie ARTEC, adicionalmente ha de utilizarse un adaptador de Schneider-Electric MTN518419 (Blanco), MTN518460 (Aluminio) o MTN518446 (Pintado en acero).

PCP9134

SIMON

PCP9120
Series 82, 82 Detail, 82 Nature y 88
Adicionalmente utilizar adaptadores originales de Simon.
Serie 82: 82088-XX
Serie 88: 88088-XX

PCP9120 **3,20 €**

PCP9116
Serie 75

PCP9116-01
PCP9116-02
PCP9116-10
PCP9116-12

PCP9119
Serie 31

PCP9119-01
PCP9119-10
PCP9119-12

PCP9143
Serie 28

PCP9143-01
PCP9143-02
PCP9143-10
PCP9143-12

Serie 27
No es necesario ningún tipo de adaptador

VIMAR

Serie IDEA
Para esta serie hay que solicitar los módulos SONELCO adaptados a la misma (excepto los mandos Compact Basic para los que no existe adaptación).
Para realizar el pedido añadir las letras VIU, si se instala en caja universal. Por ejemplo para el mando PCP1221-01 solicitar PCP1221-01VIU.
Si se instala en caja americana, añadir las letras VIA. Por ejemplo para el mando PCP1221-01 solicitar PCP1221-01VIA.
Al PVP del mando estándar hay que añadir el suplemento siguiente:

PC.....-.. VIU
PC.....-.. VIA

Nota: Todos las marcas de mecanismos reseñadas pertenecen a sus respectivos propietarios. SONELCO incluye información relativa a modelos y adaptadores de dichas marcas de forma orientativa.

DIFUSORES

La gama Prestige Line dispone de una gran variedad de altavoces pasivos y plafoneras (altavoces amplificados)

Altavoces de 2"

P7112
4/10 W – 8 Ohm – 84 dB (1w 1m)
Respuesta en frec. 150-20000 Hz
Para empotrar en falso techo.
Dimensiones: Ø 80x32 mm
Agujero instalación: 60 mm
Fijación con muelles

P7112-01
P7112-12

PC7110
2/3 W – 8 Ohm
Dimensiones rejilla: 45x45 mm
Instalación en caja universal con marco embellecedor Sonelco (ver pág. 15 de accesorios)
o combinado con la mayoría de mecanismos eléctricos (ver pág. 16)

PC7110-01
PC7110-02
PC7110-10
PC7110-12

Colores módulos: 01 Blanco · 02 Gris antracita · 10 Marfil · 12 Acero

Altavoces de 4”

P7150
4 Ohm

P7150-01

P4715AH
8 Ohm
Antihumedad

P4715-01AH

P7120
8 Ohm
Cuadrado

P7121
16 Ohm
Cuadrado

P7120
P7121

P4715
8 Ohm

P4716
16 Ohm

P4715-01
P4716-01

P7145
8 Ohm

P7145-01

Detalle de altavoz de 4”
con rejilla metálica P4284-01.

Altavoces de 6,5”

W-64
4 Ohm

P7168
8 Ohm

W-64
P7168-01

Altavoces de 8”

P7188
8 Ohm

P7188

Modelo	P7150	P4715	P4715AH	P7145	P4716
Tipo	← De techo →				
Instalación	← Empotrado →				
Característica destacada	Hifi+Potencia		Antihumedad	Hifi+Potencia	
Altavoz	4”	4”	4”	4”	4”
Impedancia	4 Ohm	8 Ohm	8 Ohm	8 Ohm	16 Ohm
Potencia nominal / máxima	25/60 W	7/15 W	7/15 W	20/30 W	7/15 W
Presión sonora 1W, 1m	88 dB	87 dB	87 dB	86 dB	87 dB
Respuesta en frecuencias	90-20000 Hz	130-15000 Hz	130-15000 Hz	95-22000 Hz	130-15000 Hz
Dimensiones (Diámetro*Altura) mm	← 174*62 mm →				
Agujero instalación (mm)	← 145 mm →				
Profundidad necesaria instalación (mm)	← 60 mm →				
Fijación	← Muelles / Garras →				
Rejilla	← P4281 o P4284 →				
Caja de empotrar (*)	← P4905 →				

(*) En falsos techos no es necesaria

Modelo	P7120	P7121	W-64	P7168	P7188
Tipo	Techo / Mural	Techo / Mural	Falso techo	Falso techo	Falso techo
Instalación	Empotrado o sup.	Empotrado o sup.	Empotrado	Empotrado	Empotrado
Característica destacada	Cuadrado	Cuadrado	2 vías coaxial	2 vías coaxial	Doble cono
Altavoz	4”	4”	6,5” y 0,8”	6,5” y 0,8”	8”
Impedancia	8 Ohm	16 Ohm	4 Ohm	8 Ohm	8 Ohm
Potencia nominal / máxima	7/15 W	7/15 W	80/160 W	30/60 W	6/12 W
Presión sonora 1W, 1m	87 dB	87 dB	90 dB	80 dB	92 dB
Respuesta en frecuencias	130-15000 Hz	130-15000 Hz	40-25000 Hz	90-20000 Hz	50-18000 Hz
Dimensiones (Diámetro*Altura) mm	174*62 mm	174*62 mm	210*135 mm	210*135 mm	270*85 mm
Agujero instalación (mm)	145 mm	145 mm	180 mm	180 mm	240 mm
Profundidad necesaria instalación (mm)	60 mm	60 mm	135 mm	135 mm	85 mm
Fijación	Muelles / Tornillos	Muelles / Tornillos	Abrazaderas	Abrazaderas	Abrazaderas
Rejilla	P2283	P2283	Metálica	Metálica	Metálica
Caja de empotrar (*)	P9002	P9002			
Elementos para instalación en superficie	P9026 o P9010	P9026 o P9010			

(*) En falsos techos no es necesaria

Colores módulos: ◯ 01 Blanco ◯

Plafonera de 6,5" (Altavoz con amplificador incorporado)

W-20
Conjunto compuesto por altavoz de 6,5" W-64 y amplificador de alta potencia.
Altavoz de dos vías coaxial, con woofer de fibra de vidrio y reproducción de sonido de alta fidelidad.
Con amplificador estéreo de 20+20 W integrado. Impedancia de 4 Ohm
Respuesta en frecuencias del amplificador: 20-20000 Hz.
Rejilla metálica con alto % de perforación, sujeta con imanes de neodimio.
Para instalar empotrado en techo, sólo o combinado con otro altavoz W-64.
Alimentado a 230 V AC

W-20

ACCESORIOS PARA DIFUSORES:

de 4" (redondos)

P4281
Rejilla de plástico
P4284
Rejilla metálica

P4281-01
P4284-01
P4284-12

P4905
Caja de empotrar

P4905

P4927
Tapa de plástico

P4927-01

de 8" (redondos)

Los altavoces P7188 no precisan de ningún accesorio, ya que incorporan rejilla metálica.

La rejilla P4961 indicada a continuación está destinada a su uso en instalaciones existentes donde haya otros productos de Sonelco, ya sean altavoces de 8" o cajas de empotrar para los mismos.

P4961
Rejilla de plástico con garras

P4961-01

de 4" (con rejilla cuadrada)

P2283
Rejilla metálica

P2283-01
P2283-02

P9002
Caja de empotrar

P9002

P9202
Tapa de plástico

P9202

P9026
Caja de superficie

P9026-01

P9010
Caja de superficie

P9010-01
P9010-02

BAFFLES

P7375
Baffle 2 vías
2 altavoces orientables

P7375-01
P7375-09

EA20
Bafle de 2 vías "bass reflex"
Interior / Exterior

EA20-01
EA20-09

W-48
Bafle de 2 vías
Interior / Exterior (IP66)
Color negro

W-48

Colores: 01 Blanco 02 Gris antracita 09 Negro 12 Acero

Modelo	P7375	EA20	W-48
Tipo	2 vías	2 vías Bass reflex	2 vías Coaxial
Instalación	Superficie	Superficie	Superficie
Característica destacada	2 altav. orientables	Interior / Exterior	Interior / Exterior
Color	Blanco (01) / Negro (09)	Blanco (01) / Negro (09)	Negro
Rejilla	Metálica	Metálica	Metálica
Altavoz	2 + 2 ½"	5 ¼ " y ½ "	6,5 " y 1 "
Impedancia	8 Ohm	8 Ohm	8 Ohm
Potencia nominal / máxima	35/50 W	30/80 W	60/100 W
Presión sonora 1W, 1m	88 dB	92 dB	87 dB
Presión sonora Máxima			
Respuesta en frecuencias	250-15000 Hz	80-20000 Hz	95-20000 Hz
Dimensiones (Ancho*Alto*Prof.) mm	83*172*115 mm	170*280*160 mm	201*320*168 mm
Fijación	Soporte incluido	Soporte incluido	Soporte incluido

MEGAFONÍA GAMA PRESTIGE LINE

Pupitres de llamadas

Para instalación con mandos Compact Basic y Compact Plus con la función de recepción de avisos.

- Fácil manejo.
- Emisión de avisos. Llamada general con posibilidad de enclavamiento.
- Hasta 18 zonas independientes.
- Selección opcional de Ding-Dong
- Iluminación en color rojo indicativa de micrófono activado

P5552
Llamada general

P5552-02

P5556
Llamada general
y hasta 6 zonas

P5556-02

P5580
Llamada general y
hasta 18 zonas

P5580-02

Accesorios:

PC9405
Módulo con conector DB15, para pupitres P5552, P5556 y P5580

PC9405-01
PC9405-02

PC9406
Módulo con conector DB15, para pupitre P5580. Usar con módulo PC9405.

PC9406-01
PC9406-02

P5906
Cable de 5 m con 2 conectores DB15

P5906

Pupitre Serie COMPACT DOMO

En instalaciones del sector terciario, como centros comerciales, colegios, hospitales, edificios de oficinas, etc., los pupitres PD5807 permiten llamar hasta 200 zonas. Estas pueden reunirse en hasta 20 grupos distintos. Disponen de 2 niveles de prioridad, teclado ergonómico y display alfanumérico de fácil lectura.
Sistemas de llamada (megafonía): Se utiliza el pupitre junto con el mando de zona PCD1308.

PD5807
Pupitre emisión avisos
El conexionado del pupitre se realiza por medio del módulo PCD9407 y el cable P5906

PD5807-02

PCD1308
Mando de 2 canales estéreo+ recepción de avisos.

PCD1308-01
PCD1308-02
PCD1308-10
PCD1308-12

PCD9407
Módulo con conector DB15

PCD9407-01
PCD9407-02

P5906
Cable de 5 m con conectores DB15

P5906

PCD3818
Interfaz grabador de mensajes (a utilizar junto al módulo PC5510)

PCD3818-01
PCD3818-02
PCD3818-10

Colores módulos: 01 Blanco · 02 Gris antracita · 10 Marfil · 12 Acero

AMPLIFICADORES

Amplia gama de amplificadores, con alimentación a 16 V DC desde centrales o fuentes de alimentación Sonelco, o a 230 V AC directamente desde la red.

Amplificadores alimentados desde centrales o fuentes Sonelco

P6125
5+5W 4 Ohm
P6140
10W 8 Ohm

P6125-01
P6140-01

P6130
8W 2 Ohm
para altavoz de 4"

P6130

Amplificadores alimentados desde la red a 230 V AC

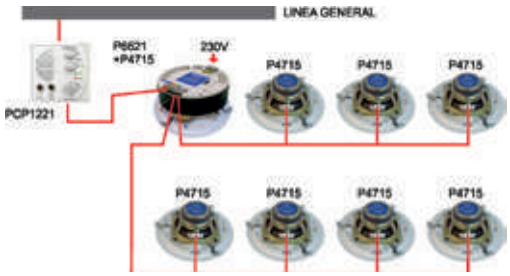

Ejemplo de aplicación para 8 altavoces con 2,5W de potencia por punto.

P6611
20W 4 Ohm
Alimentación 230V

P6611

P6621
10+10W 2 Ohm
7+7W 4 Ohm
Alimentación 230V

P6621

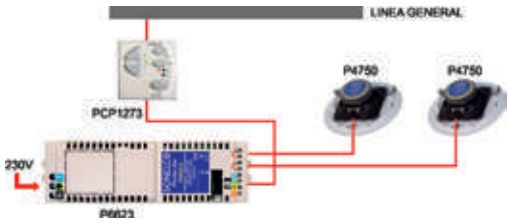

Ejemplo de aplicación con 2 altavoces P7150 y 10W de potencia por punto.

P6623
10+10W 4 Ohm
Alimentación 230 V AC

P6623

Modelo	P6130	P6125	P6140	P6621	P6611	P6623
Potencia RMS amplificador	8 W	5+5 W	10 W	10+10 W	20 W	10+10 W
Tipo	Mono	Estéreo	Mono	Estéreo	Mono	Estéreo
Instalación	En altavoz 4" (*)	Caja	Caja	Falso techo o caja	Falso techo o caja	Falso techo
Impedancia	2 Ohm	4 Ohm	8 Ohm	2 Ohm	4 Ohm	4 Ohm
Relación señal / ruido	> 55 dB	> 70 dB	> 65 dB	> 50 dB	> 58 dB	> 60 dB
Respuesta en frecuencias (-3dB)	75-18000 Hz	30-20000 Hz	30-20000 Hz	25-23000 Hz	25-22000 Hz	78-20000 Hz
Dimensiones (Ancho*Alto*Prof.) mm	83*43*24 mm	106*59*43 mm	106*59*43 mm	Diám. 140*75 mm	Diám. 140*75 mm	179*42*51 mm
Caja empotrar	P4905	P4901	P4901	P4905	P4905	
Caja de superficie		PM9016 (Blanca)	PM9016 (Blanca)			
Marco		KM9200	KM9200			
Alimentación	16 V DC	16 V DC	16 V DC	230 V AC	230 V AC	230 V AC
Consumo máximo	1 A	1.1 A	1.1 A	160 mA	150 mA	190 mA

(*) En altavoces redondos de 4" (P4715, P4716,P7150)

Colores módulos: ○ 01 Blanco ● 02 Gris antracita

Etapas de potencia con salida de línea a 100 V, alimentación desde la red a 230 V AC

Instalación con mandos Prestige Line utilizando el módulo de telecontrol PC3810.

AMN2x50
Etapa de potencia de 2x50 W o 1x100 W
Salida a 100V
Formato compacto. Permite colocar hasta 4 amplificadores en soporte de rack
Clase D. Entrada simétrica por transformador.
Salida por relé
Dimensiones (L*A*P): 109*88*434 mm
Peso: 2,3 Kg

AMN2x50

PC3810
Módulo para el encendido/apagado a distancia de un amplificador o fuente de audio. Se coloca al lado de una base de red a la que se conecta la etapa de potencia.
Instalación en caja universal
Medidas: 45*45*45 mm

PC3810-01
PC3810-02

Detalle de módulo montado con base de red.

ACCESORIOS

Conexiones para fuentes de sonido

P4073
Cable de 2 jack macho (Diám 3.5 mm) estéreo

P4073

P4075
Cable jack macho (Diám 3.5 mm) a 2 conectores RCA

P4075

P4077
Cable con 2 conectores RCA

P4077

Cable trenzado – Rollos de 100 m

P9910
P9930
P9950
P9970

P9910
4 hilos (2*1 mm2 + 2*0.25 mm2). Para instalaciones de música ambiental de 1 canal estéreo (sin scan ni avisos). Para mandos PCB1210, PCP1221, PCP1273 y PCP1276.

P9930
7 hilos (2*1 mm2 + 5*0.25 mm2). Para instalaciones de música ambiental de 1 o 2 canales y scan (sin avisos). Para mandos PCB1210, PCP1221 y PCP1232.

P9950
10 hilos (2*1 mm2 + 8*0.25 mm2). 0 halógenos. Para instalaciones de 1 o 2 canales con avisos. Para mandos PCB1210, PCP1232, PCP1306, PCD1308 y PCD1310.

P9970
6 hilos (6*0.25 mm2). 0 halógenos. Manguera de zonas para pupitre P5556. Para pupitre P5580 utilizar 3 mangueras.

Correspondencia entre los colores de los hilos y las terminales de conexionado

P9910

2 Rojo
4 Amarillo
15 Verde
16 Azul

P9930

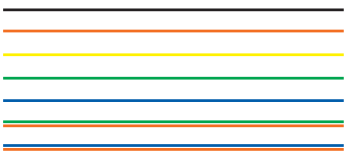

0 Negro
2 Rojo
4 Amarillo
15 Verde
16 Azul

P9950

0 Negro
2 Rojo
4 Amarillo
15 Verde
16 Azul
25 Verde / Rojo
26 Azul / Rojo
7 Violeta
C+/9 Marrón
C- /12 Gris

P9970

Z1 Blanco / Negro
Z2 Blanco / Rojo
Z3 Blanco / Amarillo
Z4 Blanco / Verde
Z5 Blanco / Azul
Z6 Blanco / Rosa

Colores módulos: ○ 01 Blanco ● 02 Gris antracita

MEGAFONÍA

MEGAFONÍA

Sonelco dispone de una gama completa de sonorización a 100 V. Distribuye para España los productos de la empresa francesa MERLAUD, especialista en megafonía desde 1923 y que está presente en multitud de países. Su gama de productos incluye sistemas de evacuación conformes a las normas EN 60849 / EN 54-16 y megafonía por IP.
Con dicha gama es posible acometer todo tipo de instalaciones, desde sistemas sencillos de un solo amplificador (tiendas, almacenes, etc.), equipamientos con múltiples zonas y amplificadores (colegios, hoteles, polideportivos, centros comerciales, etc.), o grandes instalaciones con sistemas complejos (aeropuertos, redes de metro, centrales nucleares, etc.)

Matriz digital

MANX88
Matriz autónoma, flexible, fiable y fácil de usar.
Conmutación matricial de 8 entradas y 8 salidas con capacidad de ser ampliada
Altavoz integrado para monitorización de entradas y salidas
Dos lectores de mensajes digitales integrados: calidad CD (48 kHz)
Almacenamiento de mensajes en tarjeta SD
Tratamiento de señal por DSP integrado
- Filtro paramétrico
- Ecualizador gráfico
- Voice gate
- Control de volumen automático
- Faders
- Retardo

Extensión de Entradas/Salidas a través de un interfaz digital integrado
6 entradas con limitador
8 salidas con regulaciones de volumen independientes
3 niveles de salida memorizados: Día/Noche/Sobrepotencia
Generador de señal de vigilancia de 20 kHz incorporado
Totalmente programable y controlada mediante un enlace serie RS422 conectado a un PC o al MANXc
8 contactos secos para diferentes controles remotos
12 salidas para la anulación, restablecimiento del volumen de zona u otros
Cumple con la norma EN54-16 de evacuación
Opciones:
Interfaz IP para conexión a red y gestión por PC
Módulo preamplificador con 8 salidas de 600 Ohm (+6dB)

MANX88

MANXc
Matriz de gestión
«Sistema microprocesado» para el control de sistemas de megafonía.
Capaz de controlar las matrices de conmutación de audio MANX88 y procesar comandos DTMF. Permite mandar mensajes digitales programados por el reloj interno.
Un conector USB en la parte frontal permite un fácil acceso, desde un PC, a todas los funciones de instalación, configuración, monitorización y simulación.
Un conjunto de 4 LEDs del panel frontal permiten una señalización para el funcionamiento del dispositivo.
Permite centralizar los defectos de los amplificadores y las líneas de altavoces, conectado a estos amplificadores, de conformidad con los requisitos de las normas.
Alimentación externa de 24V.
Opciones:
Interfaz para sistemas de incendios (UGA) que proporciona mensajes automáticos de evacuación y del estado general de la central de sonido
Interfaz IP que permite asignar una dirección IP para acceder y controlar el sistema a distancia.
Interfaz I/O que permite la extensión del número de contactos Entradas/Salidas y una gestión más flexible de las tensiones de conmutación. Las salidas están equipadas con relés.

MANXc

MxLAN
Interfaz de red para MANX

MxLAN

CSD5416
Unidad de supervisión gestionada con microprocesador incorporado
Permite la supervisión de 8 amplificadores y de 8 líneas de 100 V. Un elemento fin de línea EFL se utiliza para cerrar el bucle de la línea de altavoces.
Centralización de los fallos de amplificadores y de los estados de las líneas
Doble tecnología: corriente continua y detección de presencia de 20 KHz
Visión de los estados en display frontal o en PC
Comunicación con la matriz ManXc o con PC para la señalización de fallos
Doble conexión serie: DARS y PC
Gestión de la conmutación de la línea de altavoces sobre el amplificador de reserva
Alimentación a 24 V DC externa.
Puede integrarse en sistemas conforme a la norma EN 54-16 de evacuación
EFLD Circuito de fin de línea

CSD5416
EFLD

MxIO
Módulo interfaz de extensión de contactos entradas/salidas para MANXc

MxIO

MxUGA
Interfaz de incendios UGA para MANX

MxUGA

OccServer Supervisor LSPRO

LSPRO
Software para "pupitres" basados en PC. Permite la emisión de mensajes con selección de las zonas y de la secuencia de los mismos desde un ordenador o tablet. Es posible también gestionar el número de repeticiones de la secuencia, el tiempo entre mensajes en una secuencia (DTBM), el tiempo entre secuencias (DTBS), el periodo de validez de la secuencia, y la creación, monitorización y eliminación de mensajes.
El LSPRO tiene capacidad TTS (Text to Speach Operation -paso de texto a voz-). Requiere la instalación de las voces en el idioma deseado.
Puede instalarse con uno o varios puestos con PC y o Tablets.

LSPRO

Fuentes de audio

MCD-TSU
Fuente musical todo en uno, con lector de CDs, tarjetas SD, USB y sintonizador FM.
Funciones accesibles a través de botones en el panel frontal, incluyendo 1-10 de selección rápida.
Selección fácil entre CD, USB o tarjeta SD.
Conector jack de 6.35mm para monitorización de la música, con control de volumen.
Ratio Señal Ruido: 88dB
Respuesta en frecuencias: 20Hz-20KHz
Formatos soportados: DVD, VCD, CD, CD-R, MP3
Distorsión THD: <0.01%
Rango dinámico: >96dB
Salida de audio: RCA nivel de línea (0dB)
Consumo: 25W
Dimensiones: 485mm x 45mm x 210mm
Peso: 3.0kg

MCD-TSU

Grabadores / Reproductores de mensajes

LNM01
LNM02
Grabadores / Reproductores de mensajes con calidad de CD (48 Hz).
LNM01: 1 mensaje
LNM02: 2 mensajes
Formato de los mensajes: .ogg (2 min máximo)
Entrada USB para almacenamiento de mensajes.
Salida a 0dB prioritaria con regulación de volumen
Entrada 0dB "Esclava" con regulación de volumen
Entrada "Mute" para cancelación general de la difusión
Activación de los mensajes mediante contacto libre de potencial.
La presencia del mensaje M1 de evacuación "EVAC" está supervisada permanentemente
El mensaje M2 (modelo LNM02) no está supervisado y es menos prioritario que el mensaje M1.
La difusión del mensaje es prioritaria con respecto a la entrada auxiliar.
Cumplen con la normativa de evacuación EN54-16.
Dimensiones (Ancho x Alto x Prof.): LNM01: 110x105x40 mm, LNM02: 110x88x38 mm

LNM1
LNM2

Preamplificadores

PMH8EC
Preamplificador con 8 entradas, Aux o Micro, y 2 salidas
Control de graves y agudos por entrada
Regulación sonido independiente 2 salidas
Gestión de prioridades con microprocesador integrado
Alimentación phantom a 24 V DC (Con modelo AL24)
Dimensiones (L*A*P): 440 *44 *275 X (1U-19"

PMH8EC

MP600
Preamplificador balanceado con ganancia variable. "Voice gate" y limitador incorporados. Alimentación a 24 V DC

MP600

Sistemas de Megafonía IP

Nueva gama de productos Merlaud sobre IP, la cual permite realizar instalaciones de sonido de mayor complejidad y sofisticación, especialmente cuando hay dificultades de cableado y pueden solventarse utilizando cable de red o conexión a través de internet.
Permite enviar una música o aviso diferente a cada zona, grabar mensajes, enviar mensajes pregrabados. También es posible programar los mensajes horariamente y activar mensajes de evacuación (EVAC).
Aplicaciones más habituales:

- Estaciones de tren y de metro
- Aeropuertos
- Centros logísticos
- Túneles
- Centros comerciales
- Hoteles
- Hospitales
- Complejos industriales

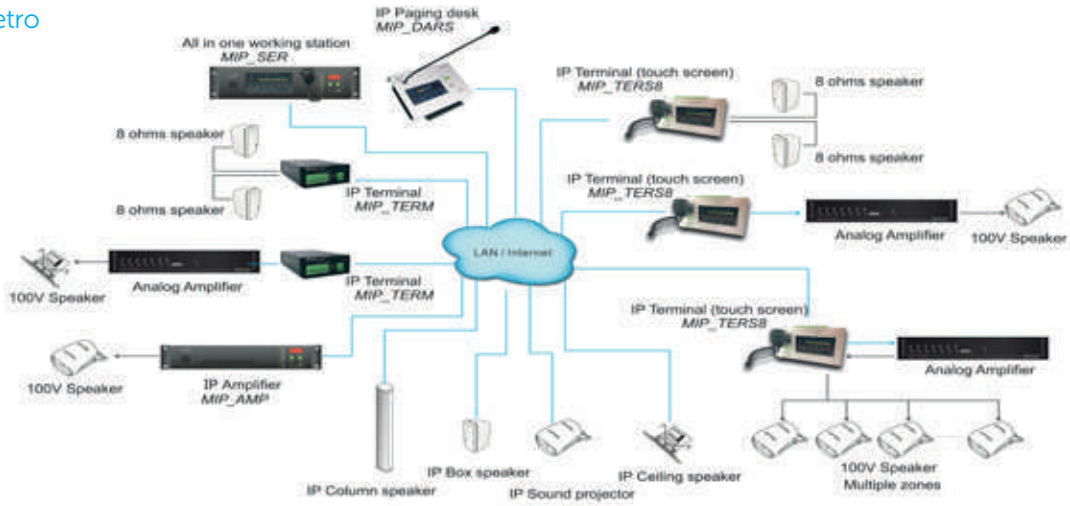

Pantalla táctil LED de 7"

MIPDARS
Pupitre IP de sobremesa
Incluye micrófono de mano para EVAC/megafonía/ intercomunicación

MIP-DARS

MIPSER
Estación de llamadas IP para rack de 19" (3U).
Incluye micrófono de mano para EVAC/megafonía/ intercomunicación
8 relés con control inteligente sobre IP

MIP-SER

MIPTERS8
Consola de llamadas IP para instalación mural.
Incluye micrófono de mano para EVAC/megafonía/ intercomunicación
8 relés con control inteligente sobre IP

MIP-TERS8

MIPTERM
Interfaz de audio sobre IP
Permite su uso como emisor o como receptor de audio.
Conexión directa a altavoces (Incorpora amplificador 2*20W 8 Ohm), o a amplificador.

MIP-TERM

Programación simplificada a través de navegador

Modelo	MIPDARS	MIPTERS8	MIPSER	MIPTERM
Tipo	Pupitre IP	Consola de llamadas IP	Sistema de llamadas IP	Terminal IP
Amplificador incorporado	20+20W (8 Ohm)	20+20W (8 Ohm)	20+20W (8 Ohm)	20+20W (8 Ohm)
Alimentación	12-24V DC	12-24V DC	12-24V DC	12-24V DC
POE	√	√	√	√
Pantalla táctil de 7", industrial resistiva	√	√	√	
Selector IP de zonas: Pantalla táctil	√	√	√	
Selector relé de zonas: Pantalla táctil	√	√	√	
8 relés para zonas		√	√	1 relé
Entrada de micrófono	√ (ADU600)	√ (de mano)	√ (de mano)	√ (regletas)
Entrada de línea auxiliar	RCA - Regletas de tornillo	RCA - Regletas de tornillo	RCA - Regletas de tornillo	RCA - Regletas de tornillo
Salida de línea auxiliar	RCA - Regletas de tornillo	RCA - Regletas de tornillo	RCA - Regletas de tornillo	RCA - Regletas de tornillo
Entrada balanceada		√	√	√
Salida balanceada		√	√	√
Tunelling RS485		√	√	√
Puertos duales RJ-45 incorporados en HUB	√	√	√	
Salida de monitorización: 3 W (8 Ohm)	√	√	√	√
Control de volumen de las entradas de micro y de línea	√	√	√	√
Puerto USB: Para música y actualizaciones	√	√	√	√
Configuración a través de la web	√	√	√	√
Activación EVAC	√	√	√	√
Botones de llamada e intercomunicación	√	√	√	Regletas
Reproductor temporizado incluido	√	√	√	√

Amplificadores con fuentes de audio

PMS-A1080 – PMS-A1120 – PMS-A1240
Amplificador mezclador con reproductor MP3-USB y sintonizador FM
Potencia: 80 W el modelo PMS-A1080, 120 W el modelo PMS-A1120 y 240 W
el modelo PMS-A1240
Pantalla de 128x64 LED
Ding-dong incorporado
5 efectos de sonido
Control remoto por IR
5 entradas: 2 de micrófono (una de ellas prioritaria) y 3 auxiliar
Salidas a 8 Ohm, 70V y 100V
Dimensiones (L*A*P): 486*70*310 mm
Peso: 5,5 Kg (PMS-A1080) - 7,1 Kg (PMS-A1120) - 8,6 Kg (PMS-A1240)

PMSA1080
PMSA1120
PMSA1240

Amplificadores

AMH120.5EC - AMH240.5EC
Amplificador mezclador
Potencia: 120 W el modelo AMH120.5EC y 240W el modelo AMH240.5EC
5 entradas: hasta 3 para micrófonos más 2 auxiliares.
Salidas a 50V, 70V y 100V
2 prioridades, entradas 1 por contacto y 2 la 2 por vox control o contacto sobre la 3
Limitador de señal para reducir el riesgo de distorsión y atenuar efectos Larsen importantes.
Dimensiones (L*A*P): 440*88*283 mm
Peso: 11 Kg el modelo AMH120.5EC y 17 Kg el modelo AMH240.5EC

AMH120.5EC
AMH240.5EC

Etapas de potencia

AMN2x50 - AMN4x50 - AMN250
Etapas de potencia de
AMN2x50 2x50 W (o 1x100 W)
AMN4x50 4x50 W (o 2x100 W)
AMN250 250 W
Salida a 100V (modelos AMN2x50 y AMN4x50) y a 50V y 100V (modelo AMN250)
Formato compacto. Permiten colocar hasta 4 amplificadores en soporte de rack
Clase D. Entrada simétrica por transformador. Salida por relé
Dimensiones (L*A*P): 109*88*434 mm
Peso: 2,3 Kg (AMN2x50) y 4,3 Kg (AMN4x50 y AMN250)

AMN2x50
AMN4x50
AMN250

Accesorios (Etapas de potencia):

[*] La foto incluye 4 etapas de potencia y la bandeja PLAT2U

PLAT2U
Bandeja de 2U para rack 19"

PLAT2U

PAV1/4
Placa ciega para huecos vacíos

PAV1/4

Etapa de potencia (Baja impedancia)

ZEN1300
Etapa de potencia estéreo.
Potencia de 2*300 W a 8 Ω, 2*500 W a 4 Ω, o 2*600 W a 2 Ω.
Alimentación 230V AC
Dimensiones (L*A*P):484*88*361mm
Peso: 9,0 Kg

ZEN1300

Selectores de zonas

PL9612

PL9606

PL9606
Módulo de conmutación para 6 zonas
Conexión al pupitre P5556 o P5580 con cable P5906
Alimentación directa a 230 V AC
Dimensiones (L*A*P):440*45*205 mm (1U-19")

PL9606

PL9612
Módulo de conmutación para 12 zonas.
Se instala conjuntamente con PL9606.
Conexión al pupitre P5580 con cable P5906
Dimensiones (L*A*P): 440*45*205 mm (1U-19")
Nota: Una fuente de alimentación externa a 16 V DC (Modelo P3230) es necesaria cuando los módulos PL9606 y PL9612 se utilizan conjuntamente.

PL9612

ERS8
Módulo de conmutación para 8 zonas controlado mediante microprocesador.
Utilización con pupitre DARS8
Alimentación a 24 V DC (Con fuente externa AL24)
Dimensiones (L*A*P): 440*44*275 mm

ERS8

P5906
Cable de 5 m, con 2 conectores macho DB15.

P5906

P3230
Fuente de alimentación de 16 V DC 2 A
Tensión de entrada: 230 V AC
Dimensiones (L*A*P): 90*55*30 mm

P3230

AL24
Fuente de alimentación de 24 V DC 2 A
Tensión de entrada: 120 – 370 V AC
Montaje en carril Din
Dimensiones (L*A*P): 93*78*67 mm

AL24

Bases microfónicas

DMD
Pupitre de llamada general
Botón para activación momentánea del micrófono
Cable de 3 m con conector XLR y 2 hilos adicionales para Ding-Dong

DMD

DME
Micrófono de sobremesa
Botón con enclavamiento, con led indicador
Cable de 3 m con conector XLR y 2 hilos adicionales para Ding-Dong
A utilizar con alimentación "phantom" a 12-48 V DC

DME

P5556
Pupitre de llamada general y a 6 zonas.
Botones para activación momentánea del micrófono y posibilidad de enclavamiento Ding-Dong incorporado, seleccionable.
Iluminación en color rojo indicativa de micrófono activado. Para instalación con amplificadores de 100 V precisa módulo de conmutación de zonas PL9606 y cable P5906.
Alimentación a 16 V Dc desde PL9606

P5556-02

P5553
Pupitre de llamada general.
Funciones de activación momentánea del micrófono y posibilidad de enclavamiento.
Ding-Dong incorporado seleccionable.
Iluminación en color rojo indicativa de micrófono activado.
Incorpora fuente de alimentación a 16 V DC.

P5553

P5580
Pupitre de llamada general y a 18 zonas.
Botones para activación momentánea del micrófono y posibilidad de enclavamiento
Ding-Dong incorporado, seleccionable.
Iluminación en color rojo indicativa de micrófono activado.
Para instalación con amplificadores de 100 V precisa módulos de conmutación de zonas PL9606 y PL9612, 2 cables P5906 y alimentador externo de 16 V DC modelo P3230.

P5580-02

IRS8
Interface de control para pupitres de la serie DARS.
Alimentación a 24 V DC (AL24)

IRS8

DMH
Pupitre de llamada general

DMH

Botones luminosos para llamada general y a zonas, de forma independiente o a varias a la vez.
Leds tipo Vumetro.
Ding-Dong incorporado, seleccionable
Control remoto mediante bus RS485
Precisan módulo de conmutación de zonas ERS8 o interface IRS8 o MxIO.
Alimentación externa a 24 V DC 150 mA

DARS8
Pupitre de llamada general y a 7 zonas

DARS8

DARS16
Pupitre de llamada a 14 zonas y 2 grupos

DARS16

DARS32
Pupitre de llamada a 28 zonas y 4 grupos

DARS32

DARS:D
Pupitre con teclado programable
Protocolo DRS.

DARS:D

Interfaces telefónicos

Estos módulos permiten realizar llamadas a un sistema de megafonía desde cualquier teléfono de la instalación. Ambos modelos son compatibles tanto con la gama Sonelco Prestige Line como con los sistemas de megafonía a 100 V.
Conexión a la centralita telefónica a través de una extensión analógica. Instalación en carril DIN (9 unidades).
Alimentación a 16 V DC (con modelo P3230 o a partir de otra fuente de alimentación de la Prestige Line)
Dimensiones: 157*85*57 mm.

PL9671
Interfaz telefónico para emisión de avisos generales.

PL9671

PL9674
Interfaz telefónico para emisión de avisos generales y hasta 7 zonas.

PL9674

Micrófonos de mano

UM3305
Micrófono dinámico unidireccional asimétrico
Suministrado con cable de 5 m con conector jack de 6.35 y pinza.
Respuesta en frecuencias: 50-16000 Hz

UM3305 ⓧ

MDU1002/C
Micrófono dinámico unidireccional
Suministrado con cable de 5 m con conector XLR y pinza.
Respuesta en frecuencias: 30-18000 Hz

MDU1002/C

Micrófonos inalámbricos

RSF300
Micrófono inalámbrico de mano
Incluye: Receptor y micrófono. Permite añadir un segundo micrófono modelo MSF300 o LSF300

RSF300

MSF300
Micrófono inalámbrico de mano, para utilizar con modelo RSF300

MSF300

LSF300
Micrófono inalámbrico de solapa "Lavalier", para utilizar con modelo RSF300

LSF300

Accesorios

ACS62FL
Trípode tipo jirafa para micrófono

ACS62FL

D12
Soporte de sobremesa para micrófono

D12

UC-25
Cable microfónico de 7.6 m con conectores XLR y jack de 6,35 mm diámetro en los extremos

UC-25

P4990
Cable microfónico blindado de 2 conductores. Rollos de 100 m

P4990

CA5XX
Cable microfónico de 5 m, con conectores XLR en los 2 extremos.

CA5XX

H-1
Pinza soporte sujección micro

H-1

ⓧ Hasta fin de existencias

Atenuadores

PL106
Atenuador 6W para línea 100 V
Puede instalarse con prioridad de avisos.
Instalación en caja universal, con marco KCP9300
Dimensiones (L*A*P): 45*45*45 mm

PL106-01

PL140
Atenuador 40W para línea 100 V
Puede instalarse con prioridad de avisos.
Instalación en 2 cajas universales, con marco KCP9302
Dimensiones (L*A*P): 45*45*45 mm * 2

PL140-01

PL200
Conmutador
Puede instalarse con prioridad de avisos.
Precisa transformador línea 100 V modelo TL128 (120 W). Instalación en caja universal, con marco KCP9300
Dimensiones (L*A*P): 45*45*45 mm

PL200-01

TL128
Transformador de línea 100 V de 120 W

TL128

Altavoces de techo

Altavoces para todo uso de muy alta calidad. Ideales para la música, palabra y mensajes de seguridad, y para lugares húmedos
Altavoz bicono (FP136TB y FP156TB), coaxial de 2 vías (FP1520TB) con membrana siliconada en todos los casos.
Chasis y rejilla en aluminio pintado. Instalación muy sencilla

FP116TD
6 W 3,5"
Cuerpo en ABS y rejilla metálica

FP116TD

FP136TB
6 W 3,5"

FP136TB

FP1512TB
16 W 5"

FP512TB

FP136TF
6 W 3,5"
Conforme a norma de evacuación EN54-24

FP136TF

FP1512TF
16 W 5"
Conforme a norma de evacuación EN54-24

FP1512TF

P4730
30W 6,5"

P4730

P4728
6 W 8"
Cuerpo en ABS y rejilla metálica

P4728

P4703
Transformador de línea 100V
6-3-1.5W/
secundario 4 y 8 Ω

P4703

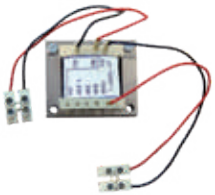

P4704
Transformador de línea de 100V
15-6-3-1.5 W
Secundario de 8 Ohm

P4704

						CONFORME A NORMA EN 54-24	
Modelo	FP116TD	FP136TB	FP1512TB	P4730	P4728	FP136TF	FP1512TF
Tipo	Techo	Techo	Techo	Techo	Techo	Techo	Techo
Color	Blanco	Blanco	Blanco	Blanco	Blanco	Blanco	Blanco
Altavoz	3.5"	3.5"	5"	6,5" y 0,8"	8"	3.5"	5"
Potencia (100 V)	6 W	6 W	16 W	30 W	6 W	6 W	16 W
Tomas transformador o selector	6/3W (100V) & 8Ω	6 / 3 / 1.5 W	16 / 8 / 4 / 2 W	30 W	6 / 3 W	6 / 3 / 1.5 W	16 / 8 / 4 / 2 W
Presión sonora: 1W, 1m (Máxima)	88 (96) dB	88 (96) dB	90 (102) dB	80 (95) dB	92 (99) dB	88 (96) dB	90 (102) dB
Respuesta en frecuencias	150-20000 Hz	150-20000 Hz	150-18000 Hz	90-20000 Hz	50-18000 Hz	150-20000 Hz	150-18000 Hz
Dimensiones (Diámetro*Altura) mm	115*95 mm	130*85 mm	180*103 mm	210*135 mm	270*85 mm	130*85 mm	180*103 mm
Agujero instalación (mm)	100-110 mm	110 mm	160 mm	180 mm	240 mm	110 mm	160 mm
Fijación	Muelles	Muelles	Muelles	Abrazaderas	Abrazaderas	Muelles	Muelles
Rejilla	Aluminio pintado	Aluminio pintado	Aluminio pintado	Metálica	Metálica	Aluminio pintado	Aluminio pintado
Cuenco de protección	ABS			ABS		En Aluminio	En Aluminio

Altavoces de superficie

P7222
6 W 100 V
Altavoz compacto
Montaje mural o en techo
Altavoz de banda ancha

P7222-01

CA6
6 W 100 V
Columna que combina estética y alto rendimiento acústico
Integración fácil en todo ambiente
Chasis rígido antivibración en aluminio extruido con rejilla en aluminio
Altavoz bicono con membrana siliconada.

CA6

CA6F
Conforme a norma
de evacuación EN54-24

CA6F

PEM15T
16 W 100 V
Altavoz compacto en acero rígido pintado resistente a los impactos
Montaje mural o en techo
Chasis rígido antivibración en aluminio extruido con rejilla en aluminio
Antivandálico
Altavoz bicono con membrana siliconada.
Ideal para parkings, locales públicos y sonorización de seguridad

PEM15T

			CONFORME A LA NORMA EN 54-24	
Modelo	P7222	CA6	CA6F	PEM15T
Tipo	Pared y techo	Pared	Pared	Pared y techo
				Antivandálico
Uso	Interior	Exterior / Interior	Exterior / Interior	Exterior / Interior
Color	Blanco	Aluminio	Aluminio	Blanco
Potencia (100 V)	6 W	6 W	6 W	16 W
Tomas transformador	6 / 3 / 1.5 W	6 / 3 / 1.5 W	6 / 3 / 1.5 W	16 / 8 / 4 W
Presión sonora: 1W, 1m (Máxima)	87 (94) dB	88 (96) dB	88 (96) dB	92 (104) dB
Respuesta en frecuencias	130-15000 Hz	150-20000 Hz	150-20000 Hz	150-18000 Hz
Dimensiones (Ancho*Alto*Prof.) mm	150*150*60 mm	103*170*86 mm	103*170*86 mm	200*200*76 mm
Peso con embalaje	1 Kg	1 Kg	1 Kg	1.6 gr
Fijación	Tornillos	Escuadra	Escuadra	Tornillos
Rejilla	Metálica/plástico	Aluminio	Aluminio	Aluminio
Cuerpo	Madera	Aluminio extruido	Aluminio extruido	Aluminio extruido

Proyectores

HD15TE
16 W 100 V
Proyector que combina estética y alto rendimiento. Calidad acústica excepcional. Cuerpo en ABS blanco y rejilla en aluminio pintado. Altavoz bicono con membrana siliconada.
Utilización en exterior e interior

HD15TE

PA15F
16 W 100 V
Cuerpo en aluminio extruido pintado en blanco. Resistente a los impactos
Altavoz bicono con membrana siliconada
Ideal para sonorización de seguridad
Utilización en exterior e interior
Conforme a norma
de evacuación EN54-24

PA15F

		CONFORME A LA NORMA EN 54-24
Modelo	HD15TE	PA15F
Tipo	Exterior / Interior	Exterior / Interior
Color	Blanco	Blanco
Potencia (100 V)	16 W	15 W
Tomas transformador	16 / 8 / 4 W	15 / 8 / 4 / 2 W
Presión sonora: 1W, 1m (Máxima)	92 (104) dB	92 (104) dB
Respuesta en frecuencias	150-18000 Hz	90-18000 Hz
Dimensiones (Ancho*Alto*Prof.) mm	150*130*190 mm	Diam140*200 mm
Fijación	Soporte en U	Soporte en U
Rejilla	Aluminio pintado	Aluminio
Cuerpo	ABS	Aluminio extruido
Cuerpo	ABS	Aluminio extruido

Bafles

EA20
20 W 100 V
Bafle compacto de 2 vías "bass reflex"
Cuerpo en ABS y rejilla metálica.
Instalación interior y exterior.
Disponible en colores blanco (EA20-01) y negro (EA20-09).
Incluye accesorio de fijación.

EA20-01
EA20-09

MIP-EA20
Bafle EA20 IP
Con amplificador integrado: 2x20 W (8 Ohm).
Alimentación: 12~24V DC / POE
Permite conectarle un bafle pasivo EA20-01.
Color blanco
Con puerto USB para música y actualizaciones
Configuración a través de la web
Reproductor temporizado incluido

MIP-EA20

Modelo	EA20	MIP-EA20
Tipo	Exterior / Interior	Exterior / Interior
Color	Blanco / Negro	Blanco
Potencia	20 W (100V)	2x20 W (8 Ohm)
Tomas transformador	20 / 10 / 5 W	
Alimentación		12~24V DC / POE
Presión sonora: 1W, 1m (Máxima)	92 (105) dB	92 (105) dB
Respuesta en frecuencias	80-20000 Hz	80-20000 Hz
Dimensiones (Ancho*Alto*Prof.) mm	170*280*160 mm	170*280*160 mm
Fijación	Escuadra	Escuadra
Rejilla	Metálica	Metálica
Cuerpo	ABS	ABS

Columnas

Columnas que combinan estética y alto rendimiento acústico
Integración fácil en todo ambiente
Chasis rígido antivibración en aluminio extruido con rejilla en aluminio
Altavoces bicono de banda ancha con membrana siliconada.
Ideales para locales reverberantes que exijan una directividad acentuada

CA10
18 W 100 V
CA10

CA20
32 W 100 V
CA20

CA40
64 W 100 V
CA40

Estos productos están también disponibles conforme a la norma EN 54-24 de evacuación. Consultar precios y disponibilidad.

Modelo	CA10	CA20	CA40
Tipo	Exterior / Interior	Exterior / Interior	Exterior / Interior
Color	Aluminio	Aluminio	Aluminio
Potencia (100 V)	18 W	32 W	64 W
Tomas transformador	18 / 9 / 5 / 2 W	32 / 16 / 8 / 4 W	64 / 32 / 16 / 8 W
Presión sonora: 1W, 1m (Máxima)	88 (101) dB	88 (103) dB	88 (106) dB
Respuesta en frecuencias	150-20000 Hz	150-20000 Hz	150-20000 Hz
Dimensiones (Ancho*Alto*Prof.) mm	103*330*86 mm	103*600*86 mm	103*1200*86 mm
Peso con embalaje (gr)	1700 gr	3200 gr	5500 gr
Fijación	Escuadra	Escuadra	Escuadra
Rejilla	Aluminio	Aluminio	Aluminio
Cuerpo	Aluminio extruido	Aluminio extruido	Aluminio extruido

Esferas

SH6T
6 W 100 V
Cuerpo compacto en ABS de color blanco
Altavoz bicono de banda ancha con membrana siliconada
Fijación mural con soporte suministrado

SH6T

SH215T
15 W 100 V
Cuerpo esférico en ABS de color blanco
Altavoz bicono de banda ancha con membrana siliconada.
Sujeción mediante anilla

SH215T

SH500T
80 W 100 V
Esfera de dos vías, con woofer de 10" y 4 tweeters
Sonido de alta calidad
Altavoz en fibra de vidrio
Sujeción mediante anilla

SH500T

Modelo	SH6T	SH215T	SH500T
Tipo	Interior	Interior	Interior
Color	Blanco	Blanco	Blanco
Potencia (100 V)	6 W	15 W	80 W
Tomas transformador	6 / 3 / 1.5 W	15 / 8 / 4 W	80 / 40 / 20 W
Presión sonora: 1W, 1m (Máxima)	88 (96) dB	92 (104) dB	90 (110) dB
Respuesta en frecuencias	150 – 20000 Hz	90-18000 Hz	80-20000 Hz
Dimensiones (Ancho*Alto*Prof.) mm	Diám 120*126 mm	Diam 210*215 mm	Diam 445*400 mm
Fijación	Soporte	Anilla	Escuadra
Rejilla	ABS	ABS	Metálica
Cuerpo	ABS	ABS	ABS

Altavoces exponenciales

HMC38T
30 W 100 V
Cuerpo en aluminio color blanco
Redonda
Incluye U de fijación
Utilización en exterior e interior

HMC38T

HPX50T
50 W 100 V, y entrada a 8 Ohm
Alta calidad de sonido. Dos vías: Woofer de 6.5" + altavoz de 1"
Cuerpo en ABS
Rectangular
Incluye U de fijación
Utilización en exterior e interior

HPX50T

Modelo	HMC38T	HPX50T
Tipo	Exterior / Interior	Exterior / Interior
Color	Blanco	Blanco
Potencia (100 V)	30 W	50 W
Tomas transformador	30 / 15 / 10 / 5 W	50 / 25 / 12.5 / 9 W
Presión sonora: 1W, 1m (Máxima)	107 (122) dB	99 (116) dB
Respuesta en frecuencias	260-8000 Hz	90-20000 Hz
Dimensiones (Ancho*Alto*Prof.) mm	Diam 325*355 mm	362*252*310 mm
Fijación	Soporte en U	Soporte en U
Cuerpo	Aluminio	ABS

RACKS 19"

Los racks Merlaud están construidos en acero de 15/10 mm, pintado Epoxy.
Las puertas disponen de cristal de seguridad.
Se suministran montados, incluyendo armario, puerta y ruedas.
Hay disponible una amplia gama de accesorios, como paneles, ventiladores, etc.
La medida suministrada es de 60 cm de profundidad.

Rack de 8 Unidades	Rack de 12 Unidades	Rack de 20 Unidades
RACK08U	**RACK12U**	**RACK20U**
RACK08U	RACK12U	RACK20U

Accesorios:

TV21U
Chasis de 1 unidad con 2 ventiladores
V1677
Bastidor con 8 bases de enchufe, para instalación en rack de 19"
SVCF
Conjunto de 10 tornillos

PAV1U
Panel ciego de 1 unidad
PAV2U
Panel ciego de 2 unidades
PAV3U
Panel ciego de 3 unidades

PAV1UO
Panel de refrigeración de 1 unidad
EQ1U
Kit sujeción al rack de 1 unidad
EQ2U
Kit sujeción al rack de 2 unidades

X5070
Kit de 2 escuadras para rack de 19"
X5071
Kit de 2 escuadras para rack de 19" (para modelos CSD y RSF)

TV21U	PAV1U	PAV1UO	X5070
V1677	PAV2U	EQ1U	X5071
SVCF	PAV3U	EQ2U	

BUCLE DE INDUCCIÓN

BIM100 - BIM200
Transformador de bucle de inducción para personas con dificultades auditivas.
Permite escuchar la señal de audio en el interior del perímetro del bucle, siempre que la persona lleve el aparato de audición adecuado.
Potencia de 40 W, el modelo BIM100, y 80 W el modelo BIM200

BIM100
BIM200

INTERCOMUNICADOR IA200

Sistema de intercomunicación "manos libres"
El intercomunicador automático IA-200 es un equipo especialmente diseñado para resolver numerosos problemas de comunicación.
Las principales aplicaciones son bancos, empresas, joyerías, locutorios, instituciones penitenciarias, estaciones ferroviarias, de autobuses, zonas estériles de hospitales, cabinas expendedoras de tickets, etc.

IA-210
Terminal con micrófono, altavoz y alimentador incluido
(zona interior)

IA-210

IA-202
Micrófono
(zona exterior)

IA-202

IA-207
Difusor acústico
(zona exterior)

IA-207

Si se desea, en lugar del modelo IA207 puede instalarse otro difusor de 8 Ohm, ya sea de superficie como el baffle de dos vías P7375, o empotrado en techo, como el altavoz P4715.

SISTEMAS DE INTERCOMUNICACIÓN

Equipos de intercomunicación para uso en instalaciones donde se requiere una solución robusta y fiable, tanto para aplicaciones comerciales e industriales como domésticas:

- Zonas de refugio (*)
- Puertas de acceso a empresas
- Entrada a almacenes
- Muelles de carga
- Salida y entrada de parkings
- Entrada de chalets
- Recintos penitenciarios
- Plantas psiquiátricas, etc.

Todos los modelos son anti-vandálicos. Con caja de montaje de aluminio de alta resistencia y agarre con tornillos de seguridad. Instalación en superficie.

Con un botón de llamada retro iluminado con leds de color azul. Disponen de indicaciones en Braille de "pulse llamada".
Cumplen con el CTE SUA9/SI 3-7
Pintura tratada, horneada, de alta durabilidad y resistencia a intemperie e incidencias climáticas.
Color gris texturizado RAL 9006. Existen opciones en color amarillo o rojo. Consultar disponibilidad y precio.

IS3006AI
Intercomunicador analógico

IS3006AI

IS3040GSM
Intercomunicador GSM

IS3040GSM

IS3028IP
Intercomunicador IP-SIP

IS3028IP

IS3770IP
Video teléfono IP-SIP
Pantalla táctil color 7"

IS3770IP

Modelo	IS3006AI	IS3028IP	IS3040GSM
Tipo	Analógico	IP-SIP	GSM
Intercomunicador manos libres con colgado y descolgado automático	√	√	√
Conexión de voz	Extensión analógica o PSTN	Extensión IP-SIP estándar	Red móvil / Celular
Potencia altavoz (máxima)	1 W	20 W	1 W
Funciona con centrales con software IP Asterix		√	
Probado correcto funcionamiento con		PBX Alcatel, Avaya, Cisco, Elastix, Epygi, Denwa, Matrix, Nec, Panasonic, Siemens, Hper PBX, Xorcom, Yeastar y Zycoo	
Acepta POE 802.3 AF		√	
Soporta DHCP		√	
Soporta tarjeta SIM			1 SIM (Formato normal)
Bandas de frecuencia			850 - 900 - 1800 - 1900 Mhz
Mensajes pregrabados para indicación de estado o actividad			Disponibles en castellano, catalán, inglés y portugués (*)
Apertura de puertas de forma remota (activación de relés)	Con marcación de código desde cualquier teléfono externo	Con marcación de código desde cualquier teléfono externo	Con marcación de código desde cualquier teléfono externo, llamada perdida o SMS.
Placa con relés contacto seco independientes, ideales para conexión de puertas de activación eléctrica o dispositivos externos (Lectores tarjeta, huella dactilar, etc). Controlable normalmente cerrado o abierto.	2	2	2
Puertos entrada para pulsadores externos o sensores	2	2	2
Indicación de estado de llamada	Tono e iluminación en botón (fijo = stand by, llamada = intermitente)	Tono e iluminación en botón (fijo = stand by, llamada = intermitente)	Tono e iluminación en botón (fijo = stand by, llamada = intermitente)
Configuración	Por DTMF	Por PC (local y remota)	Por mensajes SMS
Cableado	2 hilos + alimentación DC	UTP + alimentación DC (si no se usa POE)	Alimentación DC
Alimentación	12 V DC	POE o 12-24 V DC	12 V DC
Alimentador 12V DC 1.8 Amp individual	Incluido	Incluido	Incluido
Dimensiones: (L*A*P)	116*188*40 mm	116*188*40 mm	116*188*40 mm

(*) El producto se sirve por defecto en español. Si se desea en otro de los idiomas disponibles deberá solicitarse en el momento de realizar el pedido.

(**) Zonas de refugio
Real Decreto 173/2010, de 19 de febrero, por el que se modifica el Código Técnico de la Edificación, aprobado por el Real Decreto 314/2006, de 17 de marzo, en materia de accesibilidad y no discriminación de las personas con discapacidad.
"En edificios de uso diferente al Uso Residencial Vivienda que dispongan de un puesto de control permanente durante su horario de actividad, la zona de refugio contará con un intercomunicador visual y auditivo con dicho puesto.

SISTEMAS DE COMUNICACIONES EN HOSPITALES Y RESIDENCIAS

Además de los equipos descritos a continuación, Sonelco distribuye sistemas con plataforma IP que permiten integrar la llamada a enfermera comunicaciones, internet, y otras funciones.
Consultar disponibilidad y precios.

Sistema de comunicaciones en residencias y hospitales P6000

Un avanzado sistema para las comunicaciones paciente - enfermera, flexible y escalable, que permite acometer desde las instalaciones más básicas a las que requieren múltiples funciones.

Control de planta

PH6000
Puesto de control. Con display LCD alfanumérico de gran visibilidad (con 4 líneas) en color azul, micrófono con control automático de ganancia y altavoz de alta calidad. Posibilidad de interconectar varios puestos, con desvío a uno de ellos en el horario deseado.

PH6000

PH6004
Modelo para instalaciones sin intercomunicación

PH6004

PH6001
Auricular telefónico opcional, para combinar con puesto de control PH6000. Al descolgar el teléfono, el altavoz del puesto de control queda anulado, con lo que permite disponer de una comunicación con intimidad entre enfermera y paciente. Color plata.

PH6001

PH6003
Interfaz para integrar el sistema P6000 con teléfonos dect.
Permite contestar, cancelar o dejar en espera las llamadas de los pacientes/residentes desde un teléfono dect.

PH6003

PH6002
Interfaz que permite almacenar en un PC los eventos que se generan en el sistema: llamadas, indicando el tipo, presencias de enfermera, cancelaciones, etc.
Constituye una herramienta de gestión muy útil para conocer la distribución horaria y tipología de la atención asistencial.
Incluye interfaz para conexión a PC y software.

PH6002

PH6003NET
Interfaz para integrar el sistema PH6000 con dispositivos móviles. Permite recibir la información de las llamadas de pacientes en smartphones Android, iOS y Windows Phone, a través de APP (*).

PH6003NET

(*) Sonelco utiliza la red internet y una APP externa para el envío de los mensajes. Se trata de una herramienta complementaria al sistema cableado, y su correcto funcionamiento depende de factores ajenos a Sonelco, como el apropiado funcionamiento de la red telefónica o la operatividad del proveedor de mensajería. Las marcas indicadas pertenecen a sus respectivos propietarios, los cuales no tienen vinculación alguna con Sonelco.

PCH6007
Módulo de conexión DB9 para sistema de eventos PH6002

PCH6007

PCH6008
Módulo repetidor. Sólo para instalaciones donde existe más de un puesto de control y se desea disponer de un sistema de registro de eventos. Se precisa un repetidor por cada puesto de control.

PCH6008

PCH6009
Módulo de conexión tipo DB15 para cable P5906

PCH6009

P5906
Cable de 5 m para puesto de control y para interfaz PH6003

P5906

P3295
Fuente de alimentación de 95 VA, salida 16V DC, instalación en carril Din (4 unid.). Dimensiones: 70*90*55 mm

P3295

Módulos de control de habitación y señalización luminosa

PH6010
Módulo electrónico de control de habitación. Controla el funcionamiento de todos los dispositivos de la habitación. Sirve de nexo de unión con el puesto de control de planta.

PH6010

PH6011
Módulo electrónico de control de habitación con las funciones del modelo PH6010 y que además incorpora sistema luminoso de señalización. Leds verde, rojo y blanco. Colocación exterior sobre puerta de habitación.

PH6011

PH6014
Módulo electrónico de control de habitación. Compatible sólo con sistemas sin intercomunicación (con puesto de control PH6004).
Incorpora señalización luminosa de color rojo de tipo led indicativa de llamada.

PH6014

Estos módulos se instalan sobre cajas Sonelco P4901 (empotrados) o PM9016 (superficie).
Precisan marco embellecedor KM9200 que se suministra por separado.

Módulos de habitación – para uso del personal asistencial

PCH6025
Módulo de presencia de enfermera, llamada y cancelación. Informa del origen y tipo de llamadas. Display LCD gráfico de gran visibilidad.

PCH6025

PCH6020
Módulo de presencia de enfermera, llamada y cancelación.

PCH6020

PCH6050
Módulo de presencia de enfermera y cancelación de llamada

PCH6050

Intercomunicación

PCH6022
Módulo con micrófono y altavoz. Permite al paciente responder al puesto de control. Combinado con el módulo PCH6021 y con cualquiera de los módulos de habitación, permite a las enfermeras atender llamadas de otras habitaciones

PCH6022

PCH6021
Módulo de control intercomunicación. Permite a la enfermera contestar llamadas de otras habitaciones

PCH6021

Dispositivos de llamada – para uso del paciente

PCH6030
Módulo de llamada a enfermera, con conector para pulsador de cama.

PCH6030

PH6031
Pulsador de cama.

PH6031

PH6039
Soporte para pulsador de cama

PH6039

PCH6040
Tirador de baño. Llamada prioritaria sobre llamada normal.

PCH6040

Los módulos de 45*45*45 mm se instalan con marcos Sonelco KCP9300-01 y KCP9302-01. También permite su combinación con mecanismos eléctricos. Se instalan en caja universal PC9001. (Ver página 15).
Alimentación del sistema: mediante fuentes de alimentación P3295.
Sistemas sin intercomunicación: 4 hilos (2*1 mm2 y 2* 0,25 mm2) para el bus de planta y UTP para interior de habitaciones.
Sistemas con intercomunicación: 5 hilos (2*1 mm2 y 3* 0,25 mm2) para el bus de planta y UTP para interior de habitaciones.

CONFIGURACIONES DE HABITACIÓN:

A continuación se incluyen las principales configuraciones de habitación, con las prestaciones que proporcionan en cada caso:

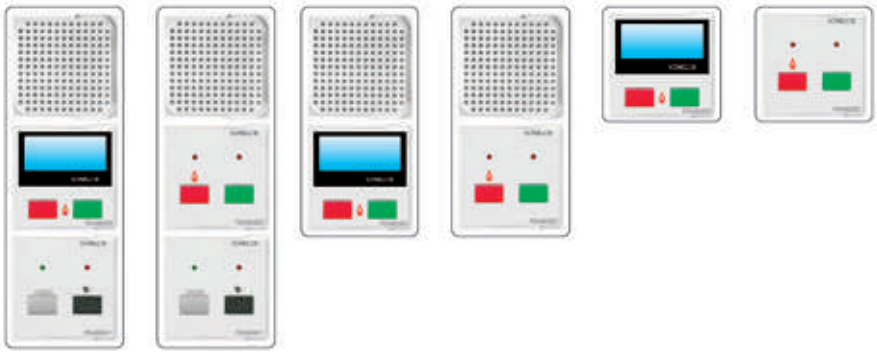

Prestaciones	PCH6022 PCH6025 PCH6021	PCH6022 PCH6020 PCH6021	PCH6022 PCH6025	PCH6022 PCH6020	PCH6025	PCH6020
Los módulos PCH6025 y PCH6020 permiten marcar y cancelar la presencia de enfermera. Y si se produce otra llamada mientras se atiende a un paciente, la llamada se desvíe a esa habitación y la enfermera sea conocedora de la misma de forma inmediata.	√	√	√	√	√	√
El módulo micrófono/altavoz PCH6022 permite la intercomunicación entre paciente y enfermera. El paciente se siente atendido desde ese instante. Y evita desplazamientos innecesarios del personal, cuando la presencia física para atenderlas no es necesaria.	√	√	√	√		
El módulo de micrófono/altavoz PCH6022 en habitaciones posibilita también que el personal asistencial pueda realizar avisos generales desde el puesto de control a todas las habitaciones o a una habitación en particular.	√	√	√	√		
El módulo de control PCH6021 permite contestar desde una habitaciión las llamadas de otra. Esta función es muy útil, ya que los módulos de habitación actúan como una extensión del puesto de control, permitiendo la atención inmediata a otros pacientes.	√	√				
El display del módulo PCH6025 informa a la enfermera presente en la habitación de las llamadas producidas desde otra habitación, identificando quién está llamando (habitación y cama) y el tipo de llamada (normal, de baño o de emergencia).	√		√		√	

EJEMPLO DE INSTALACIÓN:

Comunicación de voz entre el puesto de control y las habitaciones

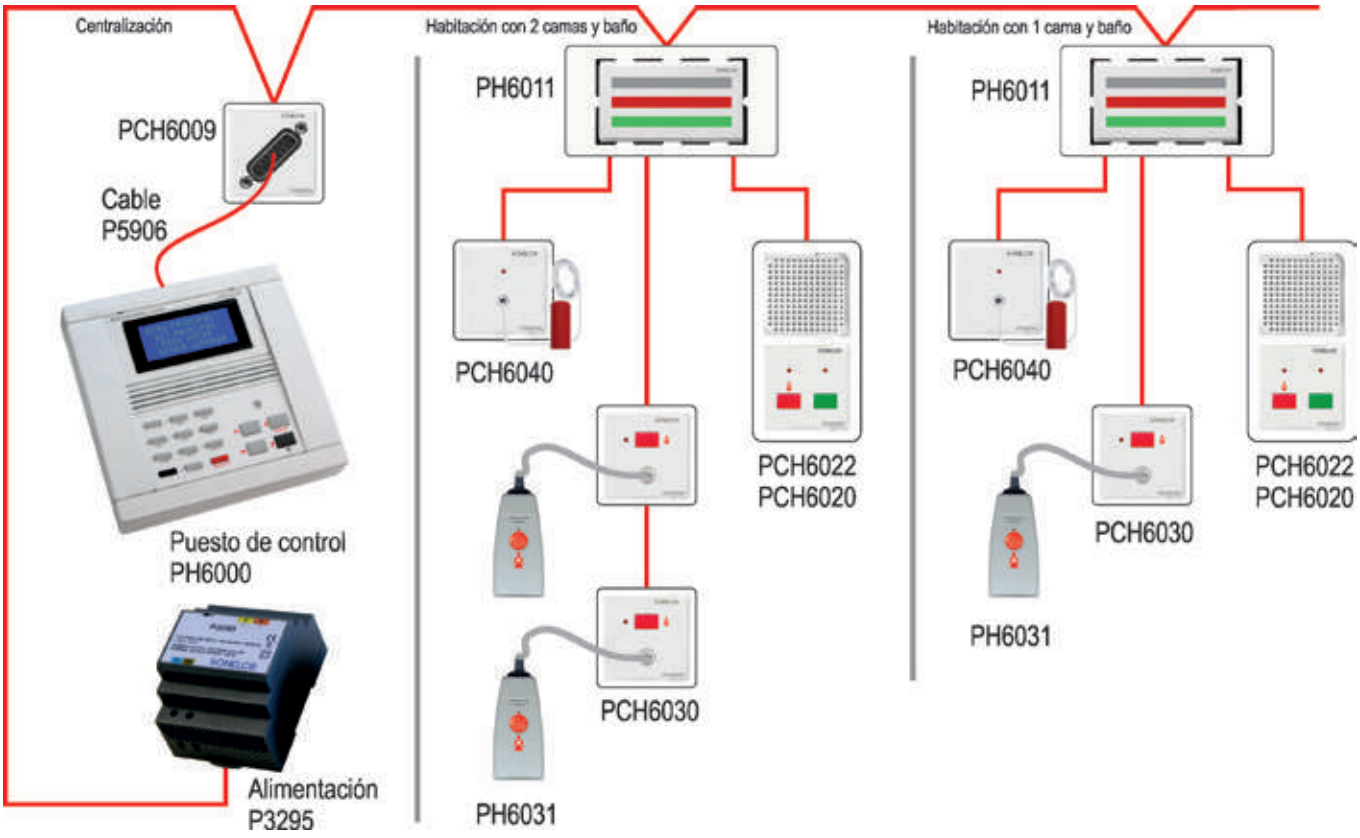

Sistema de llamada de emergencia con señalización acústica y luminosa

Diseñado para instalación en aseos de personas discapacitadas, consultas de profesionales de la salud, despachos de educadores sociales, oficinas, etc.
Instalación de todos los módulos en caja universal

PCH6410

Módulo con señalización acústica y luminosa de color rojo.
Se activa cuando se produce una llamada de emergencia..

PCH6410

P3203
Fuente de alimentación de 15 V DC.
Corriente máxima: 200 mA
Medidas: 49*49*23 mm.

P3203

PCH6006
Módulo central de señalización (opcional). Permite visualizar y escuchar las llamadas de hasta 6 baños equipados con el módulo PCH6410
Incorpora 6 leds indicadores y zumbador. Dispone de tecla para silenciar el timbre de llamada.

PCH6006

El resto de módulos requeridos, dependiendo de la aplicación, son los siguientes (ver sistema P6000):

PCH6040

Tirador de baño para realizar las llamadas de alarma.

PCH6040

PCH6050

Módulo de cancelación de llamadas.

PCH6050

CONFIGURACIONES MÁS HABITUALES:

Servicios y cabinas de vestuarios para personas con discapacidad (*)

/ KIT PH6081

Sistema completo de señalización acústica y luminosa diseñado especialmente para aseos y cabinas de vestuarios accesibles. Kit compuesto por los siguientes elementos:

PCH6410
Módulo de señalización

+

P3203
Fuente de alimentación

+

PCH6040
Módulo de llamada

+

PCH6050
Módulo de cancelación

+

4 unidades x KCP9300-01
Marco embellecedor

+

PC9803-01
Tapa ciega para fuente P3208, si ésta se coloca en una caja universal

PH6081

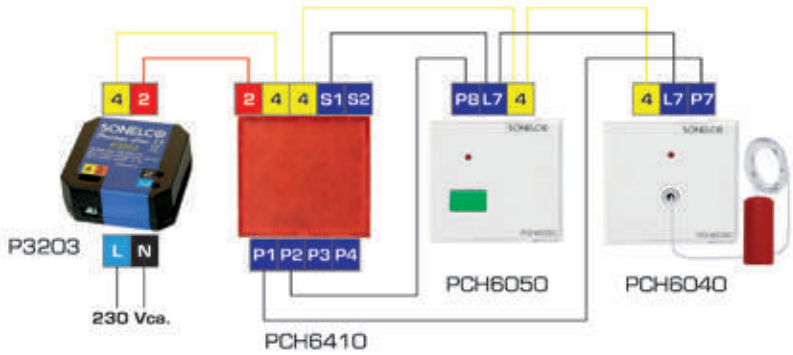

/ CENTRALIZACIÓN DE LLAMADAS

Si aparte de la señalización estándar se desea disponer de una señalización acústica/luminosa adicional, centralizada, ha de añadirse el módulo PCH6006. Permite conectar hasta 6 kit PH6081 (hasta 6 baños).

(*) Real Decreto 173/2010, de 19 de febrero, ...
... en materia de accesibilidad y no discriminación de las personas con discapacidad
... de aplicación obligatoria a las obras de nueva construcción y a las de ampliación, modificación, reforma o rehabilitación de edificios existentes para las que se solicite licencia municipal de obras...
... 2 En zonas de uso público, los aseos accesibles y cabinas de vestuarios accesibles dispondrán de un dispositivo en el interior fácilmente accesible, mediante el cual se transmita una llamada de asistencia ...

Consultas de profesionales de la salud, despachos de educadores sociales, etc.

Sistema de llamada de socorro. Permite que un profesional que se halle en una situación violenta con una persona a la que está atendiendo, pueda enviar una llamada de socorro a un puesto de control en otra habitación.

Los módulos a utilizar son los siguientes:

PCH6410
Módulo de señalización

+

P3203
Fuente de alimentación

+

PCH6050
Módulo de llamada / cancelación

Sistema de señalización pase-espere

Diseñado para instalación en consultorios médicos u otros entornos en los que se quiera disponer de un señalizador luminoso para indicar la autorización o restricción de acceso a una habitación.

KIT PH6082
Sistema completo de señalización luminosa para la indicación de paso o de permanencia en espera mediante luz verde y roja proporcionada por LEDS. Incluye módulo con pulsadores verde y rojo para activar la indicación de pase o espere y fuente de alimentación. Incorpora también marcos embellecedores y tapa ciega.
Instalación en caja universal de mecanismos eléctricos.

PH6082

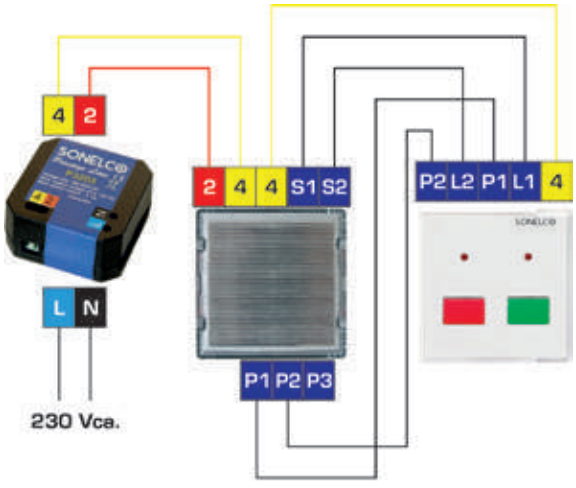

PH6082

NOTAS

ÍNDICE ALFABÉTICO DE REFERENCIAS

Modelo	Página
ACS62FL	29
AL24	28
AMH120.5EC	27
AMH240.5EC	27
AMN250	27
AMN2x50	23, 27
AMN4x50	27
BIM100	34
BIM200	34
CA10	32
CA20	32
CA40	32
CA5XX	29
CA6	31
CA6F	31
CSD5416	24
D12	29
DARS:D	28
DARS16	28
DARS32	28
DARS8	28
DMD	28
DME	28
DMH	28
EA20-01	20 , 32
EA20-09	20 , 32
EFLD	24
EQ1U	34
EQ2U	34
ERS8	28
FP116TD	30
FP136TB	30
FP136TF	30
FP1512TB	30
FP1512TF	30
H-1	29
HD15TE	31
HMC38T	33
HPX50T	33
IA-202	34
IA-207	34
IA-210	34
IRS8	28
IS3006AI	35
IS3028IP	35
IS3040GSM	35
IS3770IP	35
K9124	16
K9126	16
KC9201-01	15
KC9202-01	15
KCP9300-01	15
KCP9300-02	15
KCP9300-10	15
KCP9300-12	15
KCP9300-22	15
KCP9302-01	15
KCP9302-02	15
KCP9302-10	15
KCP9302-12	15
KCP9302-22	15
KM9200-01	15
KM9211-01	10, 15
KM9211-02	15
LNM1	25
LNM2	25
LSF300	29
LSPRO	25
MANX88	24

Modelo	Página
MANXc	24
MCD-TSU	25
MDU1002/C	29
MIP-DARS	26
MIP-EA20	32
MIP-SER	26
MIP-TERM	26
MIP-TERS8	26
MP600	25
MSF300	29
MxIO	24
MxLAN	24
MxUGA	24
P2283-01	20
P2283-02	20
P3203	39
P3208	11
P3221-01	9
P3224-01	8
P3230	28
P3231	11
P3271-01	9
P3295	11 , 37
P3672	7
P3673	7
P4018-01	10
P4073	23
P4075	23
P4077	23
P4281-01	20
P4284-01	20
P4284-12	20
P4703	30
P4704	30
P4715-01	19
P4715-01AH	19
P4716-01	19
P4728	30
P4730	30
P4804	13
P4901	15
P4902	10
P4905	20
P4912	10
P4921-01	15
P4927-01	20
P4961-01	20
P4990	29
P5552-02	21
P5553	28
P5556-02	21 , 28
P5580-02	21 , 28
P5906	21 , 28 , 37
P6125-01	22
P6130	22
P6140-01	22
P6611	22
P6621	22
P6623	22
P7112-01	18
P7112-12	18
P7120	19
P7121	19
P7145-01	19
P7150-01	19
P7168-01	19
P7188	19
P7222-01	31

Modelo	Página
P7375-01	20
P7375-09	20
P8206	7
P8209	7
P8210	7
P9002	10 , 15 , 20
P9010-01	16 , 20
P9010-02	16 , 20
P9026-01	10 , 15 , 20
P9202	10 , 15 , 20
P9206	16
P9802-01	16
P9802-02	16
P9910	23
P9930	23
P9950	23
P9970	23
PA15F	31
PAV1/4	27
PAV1U	34
PAV1UO	34
PAV2U	34
PAV3U	34
PC.....-.. BC	16
PC.....-.. GC	17
PC.....-.. LU	17
PC.....-.. NS	17
PC.....-.. NT	17
PC.....-.. NZ	17
PC.....-.. TAX	17
PC.....-.. TC	17
PC.....-.. VIA	18
PC.....-.. VIU	18
PC3110-01	11
PC3110-02	11
PC3110-10	11
PC3110-12	11
PC3680-01	11
PC3680-02	11
PC3680-10	11
PC3680-12	11
PC3682-01	11
PC3682-02	11
PC3682-10	11
PC3682-12	11
PC3810-01	23
PC3810-02	23
PC5510-01	13
PC5510-02	13
PC5510-10	13
PC5510-12	13
PC5551-01	13
PC5551-02	13
PC7110-01	18
PC7110-02	18
PC7110-10	18
PC7110-12	18
PC9001	15
PC9006-01	15
PC9138-01	16
PC9138-02	16
PC9150-01	17
PC9150-02	17
PC9150-12	17
PC9201	15
PC9401-01	13

Modelo	Página
PC9401-02	13
PC9405-01	21
PC9405-02	21
PC9406-01	21
PC9406-02	21
PC9803-01	16
PC9803-02	16
PCB1210-01	12
PCB1210-02	12
PCB1210-10	12
PCB1210-12	12
PCB1245-01	12
PCB1245-02	12
PCB1245-10	12
PCB1245-12	12
PCB1350-01	12
PCB1350-02	12
PCB1350-10	12
PCB1350-12	12
PCD1308-01	21
PCD1308-02	21
PCD1308-10	21
PCD1308-12	21
PCD1310-01	13
PCD1310-02	13
PCD1310-10	13
PCD1310-12	13
PCD3667-01	11
PCD3667-02	11
PCD3667-10	11
PCD3667-12	11
PCD3818-01	21
PCD3818-02	21
PCD3818-10	21
PCD9407-01	21
PCD9407-02	21
PCH6006	39
PCH6007	36
PCH6008	36
PCH6009	37
PCH6020	37
PCH6021	37
PCH6022	37
PCH6025	37
PCH6030	37
PCH6040	37 , 39
PCH6050	37 , 39
PCH6410	39
PCP1221-01	12
PCP1221-02	12
PCP1221-10	12
PCP1221-12	12
PCP1232-01	12
PCP1232-02	12
PCP1232-10	12
PCP1232-12	12
PCP1273-01	12
PCP1273-02	12
PCP1273-10	12
PCP1273-12	12
PCP1276-01	11, 12
PCP1276-02	11, 12
PCP1276-10	11, 12
PCP1276-12	11, 12
PCP1277-01	5, 11
PCP1277-02	5, 11
PCP1277-10	5, 11
PCP1277-12	5, 11
PCP1293-01	8

Modelo	Página
PCP1293-02	8
PCP1293-10	8
PCP1293-12	8
PCP1306-01	12
PCP1306-02	12
PCP1306-10	12
PCP1306-12	12
PCP1440-01	13
PCP1440-02	13
PCP1440-10	13
PCP1440-12	13
PCP9116-01	18
PCP9116-02	18
PCP9116-10	18
PCP9116-12	18
PCP9119-01	18
PCP9119-10	18
PCP9119-12	18
PCP9120	16 , 18
PCP9124-01	17
PCP9124-02	17
PCP9124-10	17
PCP9124-12	17
PCP9125-01	17
PCP9125-02	17
PCP9125-10	17
PCP9125-12	17
PCP9127-01	17
PCP9127-02	17
PCP9127-10	17
PCP9129-01	16, 17
PCP9129-02	16, 17
PCP9129-10	16, 17
PCP9129-12	16, 17
PCP9130-01	17
PCP9130-02	17
PCP9130-10	17
PCP9130-12	17
PCP9134	18
PCP9135-01	16
PCP9135-02	16
PCP9135-10	16
PCP9135-12	16
PCP9136-01	17
PCP9136-02	17
PCP9136-10	17
PCP9136-12	17
PCP9143-01	18
PCP9143-02	18
PCP9143-10	18
PCP9143-12	18
PCP9145-01	17
PCP9146-01	16
PCP9146-02	16
PCP9146-12	16
PCP9147-01	16
PCP9147-02	16
PCP9147-12	16
PCP9148-01	16
PCP9148-02	16
PCP9148-12	16
PCP9149-01	16
PCP9149-02	16
PCP9149-12	16
PCP9151-01	17
PCP9151-02	17
PCP9151-10	17
PCP9151-12	17
PD5807-02	21

Modelo	Página
PEM15T	31
PH6000	36
PH6001	36
PH6002	36
PH6003	36
PH6003NET	36
PH6004	36
PH6010	37
PH6011	37
PH6014	37
PH6031	37
PH6039	37
PH6081	39
PH6082	40
PK2273-01	8
PK2273-02	8
PK2273-12	8
PK2293-01	8
PK2293-02	8
PK2293-12	8
PK2473-01	8
PK2473-02	8
PK2473-12	8
PK4473-01	8
PK4473-02	8
PK4473-12	8
PL106-01	30
PL140-01	30
PL200-01	30
PL9606	28
PL9612	28
PL9671	29
PL9674	29
PLAT2U	27
PM9016-01	15
PMH8EC	25
PMSA1080	27
PMSA1120	27
PMSA1240	27
RACK08U	34
RACK12U	34
RACK20U	34
RSF300	29
SH215T	33
SH500T	33
SH6T	33
SVCF	34
TL128	30
TV21U	34
UC-25	29
UM3305	29
V1677	34
W-20	4 , 20
W-48	5, 20
W-64	4 , 19
W-77	4
W-87	5
X5070	34
X5071	34
ZEN1300	27

SONELCO

Sistemas de Comunicación y Sonido, S.A.L.
Pol. El Portazgo nave 62-B
Autovía de Logroño, Km 2,4
50011 Zaragoza
Tel: 976 259 125
Email: comercial@sonelco.com
www.sonelco.com