SINCE 1989

ALLMATIC®

CATALOGUE DEUX MILLE / 23

CATÁLOGO DOS MIL / 23

MADE TO LAST.

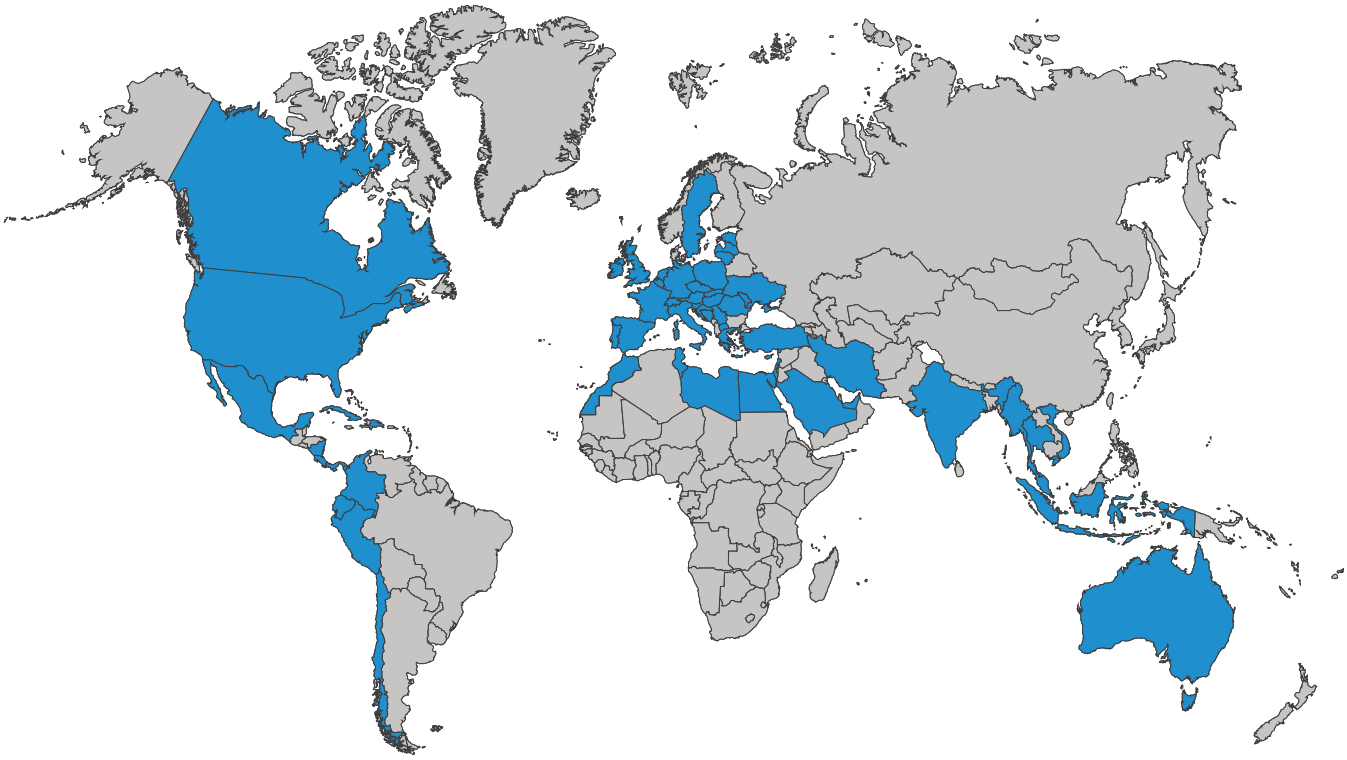

DEPUIS 1989 NOUS DÉVELOPPONS NOUVELLES SOLUTIONS POUR RENDRE **PLUS SIMPLE ET CONFORTABLE VOTRE VIE QUOTIDIENNE**.
NOUS VENDONS NOS PRODUITS DANS PLUS DE **50 PAYS DU MONDE ENTIER, PARTOUT AVEC LA MÊME PRIORITÉ: VOUS**.
EN CHOISISSANT ALLMATIC, VOUS BENEFICIEREZ TOUJOURS DE **FLEXIBILITÉ, PRÉCISION, FIABILITÉ, RELATIONS AMICALES ET PROFESSIONNELLES, COÛTS ABORDABLES**.

BIENVENUE À ALLMATIC.

DESDE 1989 DESARROLLAMOS NUEVAS SOLUCIONES PARA **HACER MÁS FÁCIL Y CÓMODA LA VIDA**.
VENDEMOS NUESTROS PRODUCTOS EN MÁS DE **50 PAÍSES EN TODO EL MUNDO, CON LA MISMA PRIORIDAD EN TODAS PARTES: USTED.**
CON ALLMATIC SIEMPRE ENCONTRARÁ **FLEXIBILIDAD, PRECISIÓN, RELACIONES CERCANAS Y PROFESIONALES, PRECIOS ASEQUIBLES.**

BIENVENIDO A ALLMATIC.

ALLMATIC APPORTE AUX PROFESSIONNELS UNE COMPLETE GAMME DES AUTOMATISATIONS CONÇUE ET RÉALISÉE POUR GARANTIR LA PLEINE SATISFACTION DU CLIENTS ET POUR SIMPLIFIER L'INSTALLATION ET LA PROGRAMMATION.

ALLMATIC ASSOUREZ-VOUS TOUJOURS:

TECHNOLOGIE & RECHERCHE
Notre département technique composé de professionnels du secteur travaille toujours pour développer projets innovants pour satisfaire vos demandes.

FORMATION
Nous proposons des cours de formation sur notre gamme de produits et sur installation et programmation pour vous fournir une formation professionnelle complète.

ASSISTANCE
Allmatic offre un service d'assistance technique efficace et précis direct, par ligne téléphonique, Skype, Whatsapp et Viber, et indirect, par tutorial sur notre chaîne YouTube et instructions et catalogues qui peuvent être téléchargé depuis notre site web www.allmatic.com.

FLEXIBILITÉ
Notre équipe jeune et dynamique est de vous fournir les meilleures solutions pour vous.

QUALITÉ MADE IN ITALY
Notre procés productif fondée sur un système de qualité testé et la recherché de matières premières qui peuvent garantir performances hautes et produits durables.

DESIGN FONCTIONNEL ET MODERNE
Allmatic assure élégance et fonctionnalité pour convaincre même les clients plus exigeants.

ALLMATIC OFRECE A LOS PROFESIONALES COMO USTED UNA GAMA DE AUTOMATIZACIONES DISEÑADAS Y HECHAS PARA GARANTIZAR LA MÁXIMA SATISFACCIÓN DE LOS CLIENTES Y PARA SIMPLIFICAR LA INSTALACIÓN Y LA PROGRAMACIÓN.

ALLMATIC ESTÁ SIEMPRE CON USTED PARA ASEGURAR:

TECNOLOGÍA Y INVESTIGACIÓN
Nuestro departamento técnico compuesto por expertos profesionales trabaja para desarrollar proyectos innovadores que mejor respondan a sus necesidades.

ENTRENAMIENTO
Organizamos cursos de formación sobre nuestra gama de productos y los procedimientos de instalación y programación para darle una preparación profesional completa.

ASISTENCIA
Allmatic ofrece un servicio de asistencia técnica eficaz y precisa directo, a través de línea telefónica, Skype, Whatsapp y Viber, e indirecto, a través de tutorial en nuestro canal de YouTube, instrucciones y catálogos que pueden ser descargados de nuestro sitio web www.allmatic.com.

FLEXIBILIDAD
Nuestro equipo joven y dinámico está a su disposición para encontrar la solución mejor para usted.

CALIDAD MADE IN ITALY
Nuestro proceso de fabricación se basa en un sistema de calidad probado y en la investigación de materias primas que aseguran prestaciones elevadas y productos de larga duración.

DISEÑO FUNCIONAL Y MODERNO
Allmatic ofrece elegancia y funcionalidad para cumplir también con los requisitos de los clientes más exigentes.

SUIVEZ-NOUS ET CONTACTEZ-NOUS EN
SÍGUENOS Y CONTACTA CON NOSOTROS EN

ASSISTANCE ET SUPPORT TECHNIQUE
ASISTENCIA Y SOPORTE TÉCNICO

Questi prodotti sono stati completamente progettati e costruiti in Italia
These products have been completely developed and built in Italy
Ces produits ont été entièrement développés et fabriqués en Italie
Estos productos han sido totalmente proyectados y fabricados en Italia

MADE TO LAST.

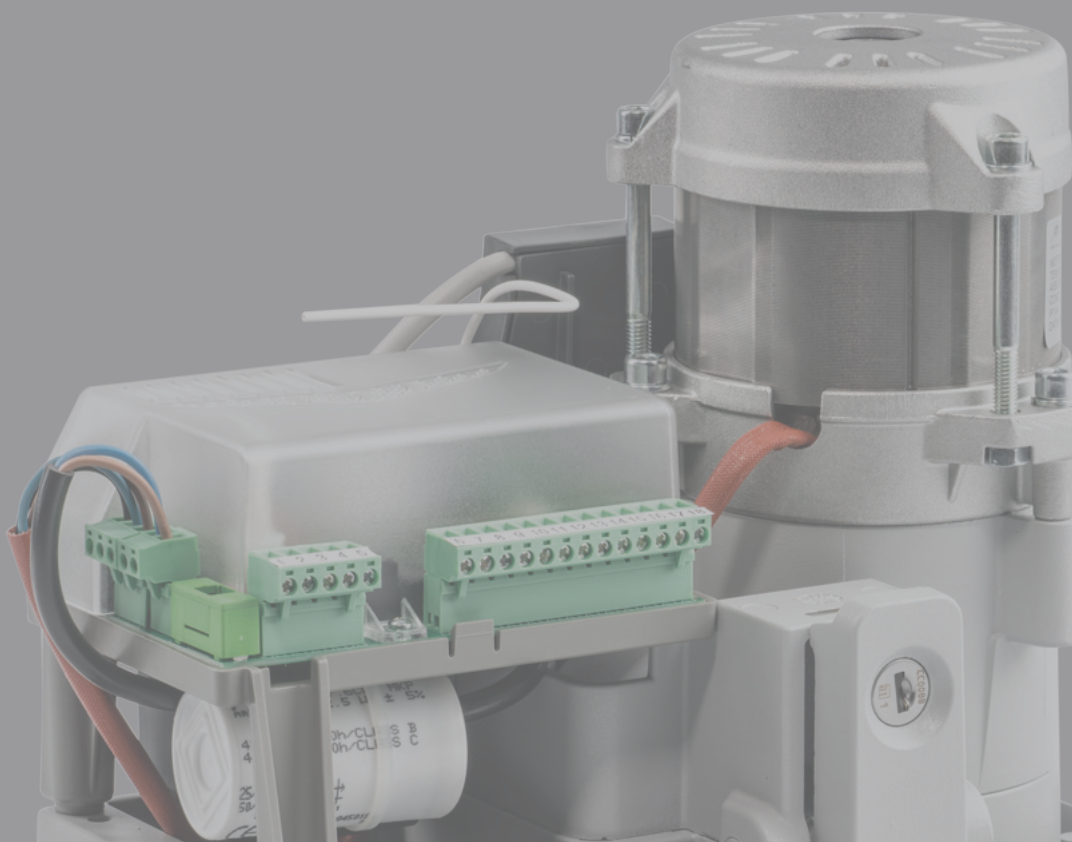

INDEX PRODUITS / INDICE PRODUCTOS

PORTAILS COULISSANTS / PUERTAS CORREDERAS	
MOVEO	**8**
KALOS XL	**12**
KALOS XL POWER / POWER SPEED	**14**
TRAKTOR	**16**
I2500	**18**
IND4000	**20**
I3600 MAX	**21**
PORTAILS À BATTANTS / PUERTAS A HOJAS	
HYPER	**24**
XTILUS	**26**
PLUS L ADVANCE	**28**
INT R/XL VS	**30**
MINIART R	**32**
MAXIART	**33**
COMPOSITION DE LA PALETTE POUR MOTEURS ET KITS / COMPOSICIÓN DE LA PALETA PARA MOTORES Y KITS	**34**
BARRIÈRES ROUTIÈRS / BARRERAS DE CARRETERA	
BOOMY	**37**
TECNO CAT	**40**
PORTES SECTIONNELLES / PUERTAS SECCIONALES	
SEKTIO 500	**41**
BLANC 800	**42**
LÈVES RIDEAUX / LEVANTA PERSIANAS	
SER	**44**
SYSTÈME RADIO POUR BARRE PALPEUSE / SISTEMA RADIO PARA BORDES	**46**
CENTRALES DE COMMANDE / CUADROS DE MANDO	
BIOS	**48**
BIOS. TABLEAUX DE COMPATIBILITÉ DES MOTEURS, MODULES SUPPLÉMENTAIRES ET ACCESSOIRES BIOS. TABLAS DE COMPATIBILIDAD DE MOTORES, MÓDULOS Y ACCESORIOS ADICIONALES	**51**
APP POUR LES PROFESSIONNELS / APLICACIÓN PARA EL PROFESIONISTA	**52**
CT INVERTER	**54**
AUTRES CENTRALES DE COMMANDE POUR 1 MOTEUR / OTROS CUADROS DE MANDO PARA 1 MOTOR	**56**
OPTIONNELS POUR CENTRALES DE COMMANDE / OPCIONAL PARA CUADROS DE MANDO	**58**
SMART HOME	
ALLDOMUS, MY AMT BOX	**59**
ROLLING CODE	
ÉMETTEURS / MANDOS	**60**
RÉCEPTEURS / RECEPTORES	**62**
FIX CODE. ÉMETTEURS / MANDOS - RÉCEPTEURS / RECEPTORES	**63**
ACCESSOIRES / ACCESORIOS	
PHOTOCELLULES RÉGLABLES IRIS / FOTOCÉLULAS AJUSTABLES IRIS	**64**
PHOTOCELLULES-ACCESSOIRES UNIVERSELS / FOTOCELULAS-ACCESORIOS UNIVERSALES	**66**
CLIGNOTANTS-ANTENNES / INTERMITENTES-ANTENAS	**67**
SCHEMA BORNIERS / ESQUEMA REGLETAS DE BORNES	**68**
TABLEAU FONCTIONS / TABLA DE FUNCIONES	**72**
STORES ET VOLETS ROULANTS / TOLDOS Y PERSIANAS ENROLLABLES	
PROXIMA	**76**
HELIOS KAIROS, MICROCAP 16, CAPTEURS CLIMATIQUES KAIROS / SENSORES CLIMATICOS KAIROS	**77**
B1VR PROX / B2VR PROX	**78**
CLARUS / B.RO	**78**
EURODRIVE. MOTORES TUBULARES / MOTORES TUBULARES	**79**
TABLEAU DE COMPATIBILITÉ, STORES ET VOLETS ROULANTS / TABLA DE COMPATIBILIDAD, TOLDOS Y PERSIANAS ENROLLABLES	**81**
CONDITIONS DE VENTE / CONDICIONES DE VENTA	**82**

AUTOMATISATIONS POUR PORTAILS COULISSANTS

AUTOMATISMOS PARA PUERTAS CORREDERAS

AM MOVEO

MOVEO

230V 24V 120V

SOLUTION IDÉALE POUR PORTAILS COULISSANTS RÉSIDENTIELS **600 Kg** ET **700 Kg**.
SOLUCION IDEAL PARA PORTONES CORREDIZOS RESIDENCIALES **600 Kg** Y **700 Kg**.

DÉBLOCAGE AVEC CLÉ: CONFORTABLE, INTUITIF ET SÛR.
DESBLOQUEO CON LLAVE: CÓMODO, INTUITIVO Y SEGURO.

INNOVANT, RÉSISTANT ET FIABLE
Le soin des détails constructifs assure une précision maximale, adaptabilité à chaque condition et fiabilité dans le temps.
Tous les arbres de transmission sont montés sur roulements, assemblage modulaire. Projeté et fabriqué pour être pratique à installer et pour garantir une fiabilité maximale dans le temps, même en conditions critiques.
Développé pour assurer le maximum de sécurité et pour respecter les règles en vigueur concernant les forces d'impact.

INNOVADOR, RESISTENTE Y CONFIABLE
La atención a los detalles de fabricación y ensamblaje garantiza la máxima precisión, de fácil adaptación y duradero en el tiempo.
Todos los árboles de movimiento están acoplados a cojinetes y son ensamblados en forma modular. Diseñado y construido para fácil instalación y para garantizar la máxima durabilidad en el tiempo, también en condiciones críticas. Desarrollado para garantizar la mayor seguridad y para respetar las normas vigentes correspondiente a la fuerza de impacto.

OPTIONNEL: FIN DE COURSE MAGNÉTIQUE.
OPCIONAL: FINAL DE CARRERA MAGNÉTICO.

BASE TOTALMENT EN ALUMINIUM MOULÉE SOUS PRESSION.
BASE DE FUNDICIÓN EN ALUMINIO..

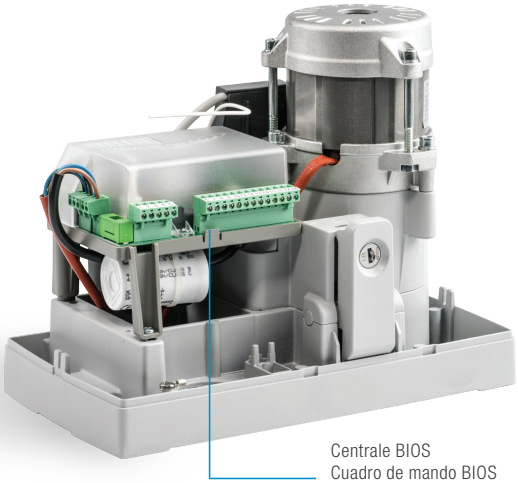

Centrale BIOS
Cuadro de mando BIOS

CONTRÔLE TOTAL DU MOUVEMENT
Les unités de contrôle de nouvelle génération BIOS1 permettent l'apprentissage automatique des courses, pour une installation facile, rapide et sûre.

BIOS1 (230V, 120V). Avancée, fiable et compacte. Récepteur radio incorporé.
BIOS1 24V (24Vdc). Raffinée, précise et fiable. Amples possibilités de réglage du mouvement et contrôle total des dispositifs de sécurité. Récepteur radio incorporé.

CONTROL TOTAL DEL MOVIMIENTO
Unidad de control digital BIOS1 con la function de memorización automatica del recorrido. De instalación y programación simple.

BIOS1 (230V, 120V). Avanzado, fiable y compacto. Radio receptor integrado.
BIOS1 24V (24Vdc). Refinado, preciso y fiable. Diversas opciones de ajuste de los movimientos y control total de los dispositivos de seguridad. Radio receptor integrado.

ACCESSOIRES / ACCESORIOS

BIOS1	BIOS1 24			24CBA	BATTERY	T.CO.O - R.CO.O
12006721	12006628	12007190	64100005	12000782	61400053	12006777
Rechange. Centrale de commande avec radio récepteur intégrée *Trasnformateur BIOS1 60550027*	**Rechange.** Centrale de commande avec radio récepteur intégrée *Trasnformateur BIOS1 24 60550048*	Crémaillère en nylon 20 x 28 x 1000 mm avec âme en acier, ailettes de fixation et gamme de vis	Crémaillère en acier galvanisé 30 x 12 x 1000 mm avec entretoises intégrées et gamme de vis	Carte chargeur de batteries 24V embrochable avec contrôle électronique de la charge	Batterie 1.3Ah, câble 1 m	Systéme radio de sécurité pour bords de sécurité mécaniques et 8,2kΩ
Repuesto. Cuadro de mando 230V con el módulo receptor radio integrado *Transformador BIOS1 60550027*	**Replacement**. Cuadro de mando 24V con receptor integrado *Transformador BIOS1 24 60550048*	Cremallera en nylon con núcleo en acero 20 x 28 x 1000 mm, aletas de fijación y tornillos	Cremallera galvanizada 30 x 12 x 1000 mm con distanciadores y tornillos	Tarjeta cargadora de batería enchufable con control electrónico de la carga	Baterías 1.3Ah, cable 1 m	Sistema radio de seguridad para bordes de seguridad mecánicos y 8,2kΩ

CARACTÉRISTIQUES TECHNIQUES / CARACTERÍSTICAS TÉCNICAS

MOTORÈDUCTEUR / MOTORREDUCTOR		**MOVEO 230V 600**	**MOVEO 120V 600**	**MOVEO 24V 700**
		12007920	12007930	12007950
ALIMENTATION / ALIMENTACIÓN		230Vac 50Hz	120Vac 60Hz	230Vac 50Hz
ALIMENTATION MOTEUR / ALIMENTACIÓN MOTOR		**230Vac 50Hz**	**120Vac 60Hz**	**24Vdc**
ABSORPTION MOTEUR / ABSORCIÓN MOTOR	A	1,3	3,5	3
POIDS MAXIMUM DU PORTAIL / PESO MÁXIMO PORTON	**Kg**	**600**	**600**	**700**
CONDENSATEUR / CONDENSADOR	µF	12,5	50	-
VITESSE / VELOCIDAD	m/min	12	14	13
POUSSÉE MAXIMUM / EMPUJE MÁXIMO MOTOR	N	500	500	600
SERVICE / SERVICIO	%	30	30	100
CYCLES JOURNALIERS CONSEILLÉS / CICLOS DIARIOS ACONSEJADOS	n°	200	200	400
CYCLES CONSÉCUTIFS GARANTIS / CICLOS CONSECUTIVOS GARANTIZADOS	n°	10	10	50
DEGRÉ DE PROTECTION / GRADO DE PROTECCIÓN	IP	44	44	44
CENTRALE DE COMMANDE / CUADRO DE MANDO		**BIOS1**	**BIOS1 120**	**BIOS1 24**
TESTÉ SUR (CYCLES) / PROBADO EN (CICLOS)	N°	55.000	55.000	55.000

Contre plaque de fixation incluse / placa de fijación incluída

DIMENSIONS (mm) / DIMENSIONES (mm)

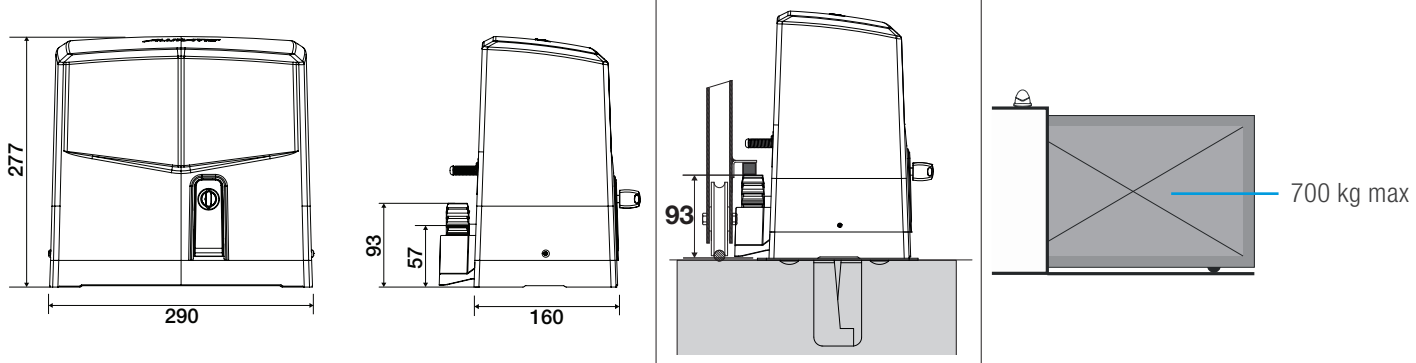

T.CO.O wireless. Émetteur barre palpeuse / Transmisor para borde de seguridad

Contact à clé filaire / Selector de llave

Clignotant / Luz intermitente

Photocellule extérieure / Fotocélula externa

Barres palpeuses / Borde de seguridad

Photocellule interne / fotocélula interna

Moteur / Motor MOVEO

Photocellule interne / fotocélula interna

230Vac

MOVEO 24Vdc

Batteries de secours.
2 batteries 1.3Ah (optionnel)
2x 61400053

Baterías de emergencia.
2 baterías de 1.3Ah (opcional)
2x 61400053

Carte chargeur de batteries de secours 24V embrochable avec contrôle électronique de la charge (optionnel) **12000782**

Módulo de cargador de batería enchufable de 24 V con control de carga electrónico (opcional) **12000782**

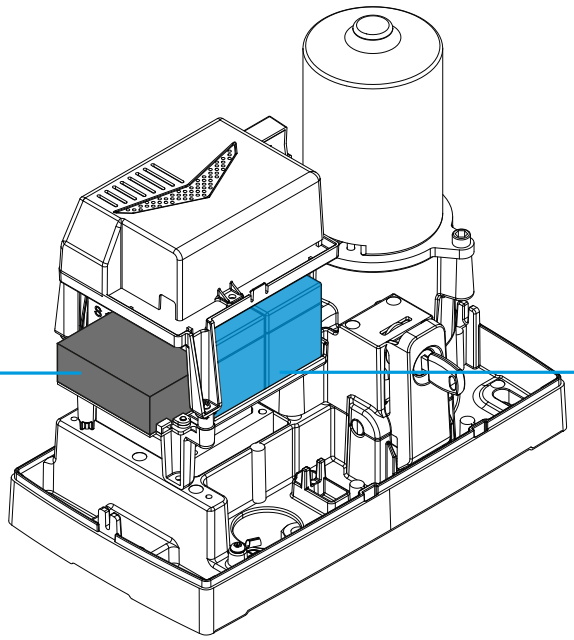

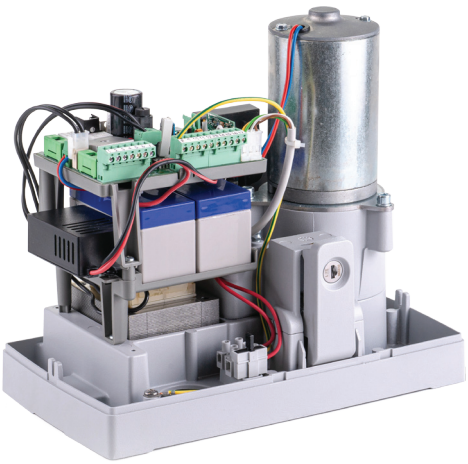

MOVEO EST DISPONIBLE EN KIT AVEC TOUS LES ACCESSOIRES INCLUS / MOVEO ES DISPONIBLE EN KIT CON TODOS LOS ACCESORIOS INCLUÍDOS

KIT MOVEO

				12005933*	53601055* 12000530*	12006320*
MOVEO 230Vac 600 Kg	**K200AA01**	**1** (12007920)	**1**	**1**	**1** (12000591)	**2**
MOVEO 24Vdc 700 Kg	**K200AA03**	**1** (12007950)	**1**	**1**	**1** (12000593)	**2**

Centrale de commande BIOS1 / BIOS1 24 intégrée et câblée / Cuadro de mando BIOS1 / BIOS1 24 integrado y cableado

**Accessoires communs pour les modèles 230Vac et 24Vdc / *Accesorios comunes para modelos 230Vac y 24Vdc*

KALOS XL

230V 24V 120V

POUR PORTAILS COULISSANTS JUSQU'À 1500 Kg
PARA PUERTAS CORREDERAS DE HASTA 1500 Kg

BASE TOTALMENT EN ALUMINIUM MOULÉE SOUS PRESSION.
BASE DE FUNDICIÓN EN ALUMINIO.

DÉBLOCAGE AVEC CLÉ: CONFORTABLE, INTUITIF ET SÛR.
DESBLOQUEO CON LLAVE: CÓMODO, INTUITIVO Y SEGURO.

HAUTES PERFORMANCES DANS UN MOTEUR CONÇU POUR DURER
La qualité des matériaux utilisés et l'attention aux détails structurels donnent durabilité et fiabilité maximales à ce motoréducteur, en garantissant toujours performances élevées.
Technologie mécanique de pointe solide et raffinée, combinée avec électronique **BIOS** intégrée et avec un nombre sans précédent des fonctionnalités. Disponible en modèles différents en fonction des besoins, aussi pour usage intensif. Idéal pour zones résidentielles, de copropriété et industrielles.

MODÈLE FAST 24V DISPONIBLE POUR PORTAILS JUSQU'À 600 Kg, VITESSE JUSQU'À 18 m/min.

ALTO RENDIMIENTO EN UN MOTOR CONSTRUIDO PARA DURAR MUCHOS AÑOS
La calidad de los materiales utilizados y la atención a los detalles de construcción dan a este motorreductor durabilidad y fiabilidad máximas en los años, asegurando siempre excelente rendimiento.
Tecnología mecánica innovadora, refinada y sólida, combinada con una electrónica **BIOS** integrada y con un número de funcionalidades sin precedentes.
Disponible en diferentes modelos según las necesidades, también para uso intensivo. Ideal para zonas residenciales, de comunidad e industriales.

MODELO FAST 24V DISPONIBLE PARA PUERTAS DE HASTA 600 Kg, VELOCIDAD HASTA 18 m / min.

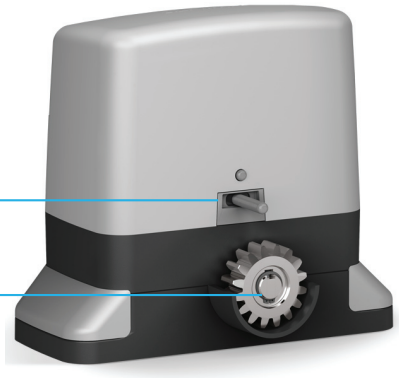

FIN DE COURSE STANDARD
INTERRUPTOR DE LÍMITE ESTÁNDAR
EN OPTION: FIN DE COURSE MAGNÉTIQUE.
OPCIONAL: FINAL DE CARRERA MAGNÉTICO.

PIGNON EN ACIER
PIÑON EN ACERO

MODULE M4
MÓDULO M4

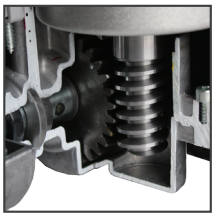

ENGRENAGESEN MÉTAL DE HAUTE QUALITÉ
ENGRANAJES MÉTALICOS DE ALTA CALIDAD

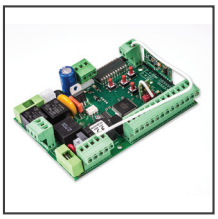

CENTRALE BIOS1
CUADRO DE MANDO BIOS1

CONTRÔLE TOTAL DU MOUVEMENT

Avec l'électronique BIOS intégrée, l'automatisation est plus utile parce qu'elle simplifie la vie. Plus polyvalente parce qu'elle vous aide d'une façon plus personnalisée, encore plus puissante et complète.

BIOS1 (230V, 120V). Avancée, fiable et compacte. Récepteur radio incorporé.
BIOS1 24V (24Vdc). Raffinée, précise et fiable. Amples possibilités de réglage du mouvement et contrôle total des dispositifs de sécurité. Récepteur radio incorporé.

CONTROL TOTAL DEL MOVIMIENTO

Con electrónica BIOS integrada, la automatización es más útil porque simplifica la vida. Más versátil porque te ayuda de manera cada vez más personalizadas, aún más potente y completa.

BIOS1 (230V, 120V). Avanzado, fiable y compacto. Radio receptor integrado.
BIOS1 24V (24Vdc). Refinado, preciso y fiable. Diversas opciones de ajuste de los movimientos y control total de los dispositivos de seguridad. Radio receptor integrado

ACCESSOIRES / ACCESORIOS

BIOS1	BIOS1 24			24CBA MODULE	BATTERÍAS	T.CO.O - R.CO.O
12006721	12006628	12007190	64100005	12000782	61400053	12006777
Rechange. Centrale de commande avec radio récepteur intégrée *Trasnformateur BIOS1 60550027*	**Rechange.** Centrale de commande avec radio récepteur intégrée *Trasnformateur BIOS1 24. 60550048*	Crémaillère en nylon 20 x 28 x 1000 mm avec âme en acier, ailettes de fixation et gamme de vis	Crémaillère en acier galvanisé 30 x 12 x 1000 mm avec entretoises intégrées et gamme de vis	Carte chargeur de batteries 24V embrochable avec contrôle électronique de la charge	Batterie 1.3Ah. 2 batterie en série nécessaires	Systéme radio de sécurité pour bords de sécurité mécaniques et 8,2kΩ.
Repuesto. Cuadro de mando 230V con el módulo receptor radio integrado *Transformador BIOS1 60550027*	**Replacement**. Cuadro de mando 24V con receptor integrado *Transformador BIOS1 24 60550048*	Cremallera en nylon con núcleo en acero 20 x 28 x 1000 mm, aletas de fijación y tornillos	Cremallera galvanizada 30 x 12 x 1000 mm con distanciadores y tornillos	Tarjeta cargadora de batería enchufable con control electrónico de la carga	Batería 1.3Ah. Se requieren 2 baterías en serie	Sistema radio de seguridad para bordes de seguridad mecánicos y 8,2kΩ.

CARACTÉRISTIQUES TECHNIQUES / CARACTERÍSTICAS TÉCNICAS

MOTORÈDUCTEUR / MOTORREDUCTOR		KALOS XL 230V 800	KALOS XL 230V 1200	KALOS XL 230V 1500	KALOS XL 120V 1000	KALOS XL 24V 1000	VERSION RAPID VERSIÓN RÁPIDA KALOS XL 24V 600 F
CODE / CÓDIGO		12007882	12007881	12007859	12007884	12007886	12007877
ALIMENTATION / ALIMENTACIÓN		230Vac 50Hz	230Vac 50Hz	230Vac 50Hz	120Vac 60Hz	230Vac 50Hz	230Vac 50Hz
ALIMENTATION MOTEUR / ALIMENTACIÓN MOTOR		**230Vac 50Hz**	**230Vac 50Hz**	**230Vac 50Hz**	**120Vac 60Hz**	**24Vdc**	**24Vdc**
ABSORPTION MOTEUR / ABSORCIÓN MOTOR	A	1,3	2	3	3	3	4,5
POIDS MAXIMUM DU PORTAIL / PESO MÁXIMO DE LA PUERTA	**Kg**	**800**	**1200**	**1500**	**1000**	**1000**	**600**
CONDENSATEUR / CONDENSADOR	µF	10	12,5	16	50	-	-
VITESSE / VELOCIDAD	m / min	10	10	10	11	10	18
POUSSÉE MAXIMUM / EMPUJE MÁXIMO MOTOR	N	700	800	900	750	750	750
SERVICE / SERVICIO	%	30	30	30	30	100	80
CYCLES JOURNALIERS CONSEILLÉS / CICLOS DIARIOS ACONSEJADOS	n°	200	200	200	200	400	400
CYCLES CONSÉCUTIFS GARANTIS / CICLOS CONSECUTIVOS GARANTIZADOS	n°	10	10	20	15	50	50
DEGRÉ DE PROTECTION / GRADO DE PROTECCIÓN	IP	44	44	44	44	44	44
CENTRALE DE COMMANDE / CUADRO DE MANDO		**BIOS1**	**BIOS1**	**BIOS1**	**BIOS1 120**	**BIOS1 24**	**BIOS1 24**

Contre plaque de fixation incluse / placa de fijación incluída

DIMENSIONS (mm) / DIMENSIONES (mm)

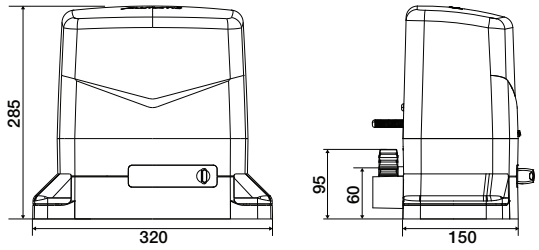

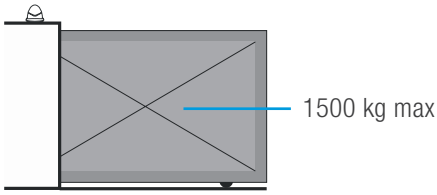

KALOS XL EST DISPONIBLE EN KIT AVEC TOUS LES ACCESSOIRES INCLUS / KALOS XL ES DISPONIBLE EN KIT CON TODOS LOS ACCESORIOS INCLUÍDOS

KIT KALOS XL

				12005933*	53601055* 12000530*	12006320*
KALOS XL 230Vac 800Kg	**K200AB01**	**1** (12007882)	**1**	**1**	**1** (12000591)	**2**
KALOS XL 230Vac 1200Kg	**K200AB02**	**1** (12007881)	**1**	**1**	**1** (12000591)	**2**
KALOS XL 230Vac 1500Kg	**K200AB03**	**1** (12007884)	**1**	**1**	**1** (12000591)	**2**
KALOS XL 24Vdc 1000Kg	**K200AB04**	**1** (12007886)	**1**	**1**	**1** (12000593)	**2**

Centrale de commande BIOS1 / BIOS1 24 intégrée et câblée / Cuadro de mando BIOS1 / BIOS1 24 integrado y cableado

**Accessoires communs pour les modèles 230Vac et 24Vdc / *Accesorios comunes para modelos 230Vac y 24Vdc*

KALOS XL POWER

24V

MOTORÉDUCTEUR CONÇU POUR UN USAGE INTENSIF OU LORSQU'UNE VITESSE DE DÉPLACEMENT ÉLEVÉE EST NÉCESSAIRE.
MOTORREDUCTOR DISEÑADO PARA USO PESADO E INTENSIVO, O DONDE SE NECESITA UNA ALTA VELOCIDAD DE DESPLAZAMIENTO.

DISPONIBLE EN DEUX VERSIONS:
VERSION DESTINÉE AUX PORTAILS JUSQU'À 1500 Kg, UTILISATION INTENSIVE.
VERSION RAPIDE POUR PORTAILS JUSQU'À 1000 Kg, 20 m / minute.

KALOS XL POWER, jusqu'à 1500Kg. La mécanique et l'électronique sont conçues pour durer dans le temps, même dans des conditions extrêmes.
KALOS XL POWERSPEED, jusqu'à 1000Kg. Vitesse de déplacement sans précédent, jusqu'à 20 m / minute, tout en conservant une sécurité maximale et une possibilité totale de réglage grâce au révolutionnaire BIOS1 24 POWER intégré sur les deux versions

DISPONIBLE EN DOS VERSIONES:
VERSIÓN PREVISTA PARA PUERTAS DE HASTA 1500 Kg, USO INTENSIVO.
VERSIÓN RÁPIDA PARA PUERTAS HASTA 1000 Kg, 20 m / minuto.

KALOS XL POWER, hasta 1500Kg. La mecánica y la electrónica están diseñadas para durar en el tiempo, incluso en condiciones extremas.
KALOS XL POWERSPEED, hasta 1000Kg. Velocidad de desplazamiento sin precedentes, hasta 20 m / minuto, manteniendo la máxima seguridad y una total posibilidad de ajuste gracias al revolucionario BIOS1 24 POWER integrado en ambas versiones.

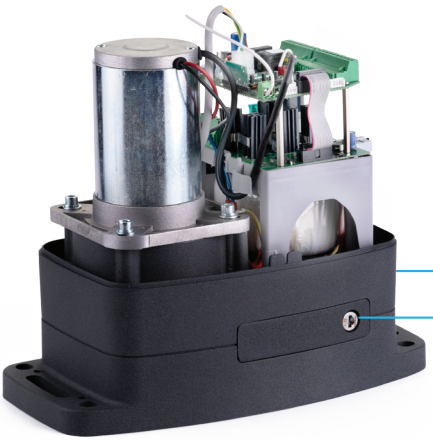

BASE TOTALEMENT EN ALUMINIUM MOULÉ SOUS PRESSION.
BASE TOTALMENTE EN ALUMINIO FUNDIDO.

DISPOSITIF DE DÉVERROUILLAGE À CLÉ: CONFORTABLE ET SÛR.
SISTEMA DE DESBLOQUEO CON LLAVE: CÓMODO, FÁCIL DE USAR Y SEGURO.

CIRCUIT DE COMMANDE, AVEC AFFICHAGE ET CLAVIER TRADITIONNEL BIOS
CUADRO DE MANDO, CON PANTALLA Y TECLADO BIOS TRADICIONAL

CIRCUIT D'ALIMENTATION AVEC PONT EN «H» INTÉGRÉ
CIRCUITO DE ALIMENTACIÓN CON PUENTE "H" INTEGRADO

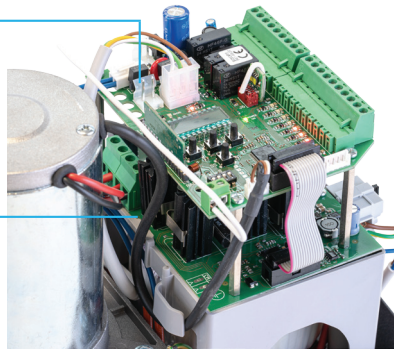

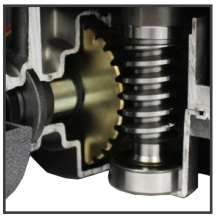

ENGRENAGES EN MÉTAL ET BRONZE DE HAUTE QUALITÉ

ENGRANAJES EN METAL Y BRONCE DE ALTA CALIDAD

LE BIOS1 LE PLUS PUISSANT

Centrale de commande conçue spécifiquement pour KALOS XL POWER.
Structuré sur deux niveaux, contrôle et puissance séparés, avec **pont en "H" intégré**.
L'unité de contrôle est capable de contrôler le flux de puissance et la vitesse du moteur en fonctionnement direct et dans les phases de ralentissement, permettant à l'utilisateur d'obtenir un mouvement précis et raffiné dans toutes les conditions.
Récepteur radio intégré.

LA BIOS1 MÁS POTENTE

Cuadro de mando diseñado específicamente para KALOS XL POWER.
Estructurado en dos niveles, control y potencia separados, con **puente en "H" integrado**.
El cuadro de mando es capaz de controlar el flujo de potencia y la velocidad del motor en operación directa y en las fases de desaceleración, permitiendo al usuario obtener un movimiento preciso y refinado en todas las condiciones. Receptor de radio integrado.

ACCESSOIRES / ACCESORIOS

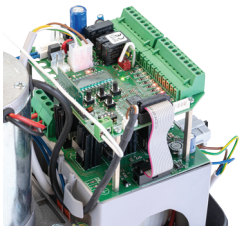

BIOS1 24 POWER	CRÉMAILLÈRE / CREMALLERA	T.CO.O - R.CO.O	24CBA POWER MODULE
12006639	64100005	12006777	12000791
Rechange. Centrale de commande avec radio récepteur intégrée	Crémaillère en acier galvanisé 30x12x1000 mm avec entretoises intégrées et gamme de vis	Systéme radio de sécurité pour bords de sécurité mécaniques et 8,2kΩ	Carte chargeur de batteries 24V embrochable avec contrôle électronique de la charge
Repuesto. Cuadro de mando 230V con el módulo receptor radio integrado	Cremallera galvanizada 30x12x1000 mm con distanciadores y tornillos	Sistema radio de seguridad para bordes de seguridad mecánicos y 8,2kΩ	Tarjeta cargadora de batería enchufable con control electrónico de la carga

CARACTÉRISTIQUES TECHNIQUES / CARACTERÍSTICAS TÉCNICAS

		VERSION POUR USAGE INTENSIF VERSIÓN PARA USO INTENSIVO	VERSION RAPID VERSIÓN RÁPIDA
MOTORÈDUCTEUR / MOTORREDUCTOR		**KALOS XL POWER 24V 1500 Kg**	**KALOS XL POWERSPEED 24V 1000 Kg**
CODE / CÓDIGO		12007839	12007852
ALIMENTATION / ALIMENTACIÓN		230V 50Hz*	230V 50Hz*
ALIMENTATION MOTEUR / ALIMENTACIÓN MOTOR		**24Vdc**	**24Vdc**
ABSORPTION MOTEUR / ABSORCIÓN MOTOR	A	8	5
POIDS MAXIMUM DU PORTAIL / PESO MÁXIMO CANCELA	**Kg**	**1500**	**1000**
VITESSE / VELOCIDAD	**m/min**	**10...12**	**20**
POUSSÉE MAXIMUM / EMPUJE MÁXIMO MOTOR	N	900	750
SERVICE / SERVICIO	%	100	50
CYCLES JOURNALIERS CONSEILLÉS / CICLOS DIARIOS ACONSEJADOS	n°	400	300
CYCLES CONSÉCUTIFS GARANTIS / CICLOS CONSECUTIVOS GARANTIZADOS	n°	50	40
DEGRÉ DE PROTECTION / GRADO DE PROTECCIÓN	IP	44	44
ENCODER INTEGRATO / INTEGRATED ENCODER		no / no	Oui / sí
CENTRALE DE COMMANDE / CUADRO DE MANDO		**BIOS1 24 POWER**	**BIOS1 24 POWER**
Contre plaque de fixation incluse / placa de fijación incluída			
*** Versions disponibles avec tension d'entrée 120Vac 60Hz / Versiones disponibles con voltaje de entrada 120Vac 60Hz 120Vac 60Hz**			

DIMENSIONS (mm) / DIMENSIONES (mm)

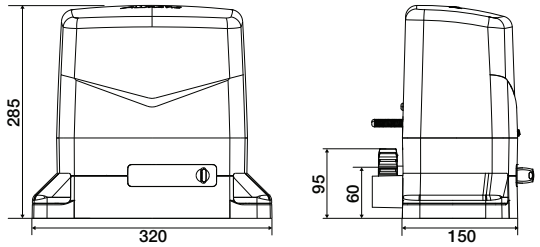

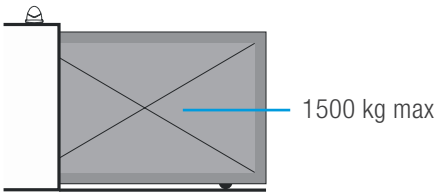

TRAKTOR

230V 120V

CONÇU ET RÉALISÉ POUR GRANDS PORTAILS COULISSANTS, JUSQU'À 2200 Kg

DESARROLLADO Y REALIZADO PARA GRANDES PUERTAS CORREDERAS, HASTA 2200 Kg

TRAKTOR est la solution pour les portails coulissants lourds, conçu pour garantir un mouvement fluide et une durabilité dans le temps.
La combinaison mécanique / électronique, expressément conçue pour cet opérateur, le rend idéal pour les contextes qui nécessitent vitesse de manœuvre, jusqu'à 16 m/minute, et des normes de sécurité élevées.
Les composants de haute qualité et le système de ventilation intégré permettent une utilisation semi-intensive, même dans les contextes industriels.

TRAKTOR es la solución para puertas pesadas, diseñada para garantizar un movimiento suave y duradero en el tiempo.
La combinación mecánica/electrónica, expresamente concebida desde cero para este operador, lo hace ideal para contextos que requieren alta velocidad de maniobra, hasta 16 m/minuto, y altos estándares de seguridad.
Los componentes de alta calidad y el sistema de ventilación integrado permiten un uso semi-intensivo, incluso en contextos industriales.

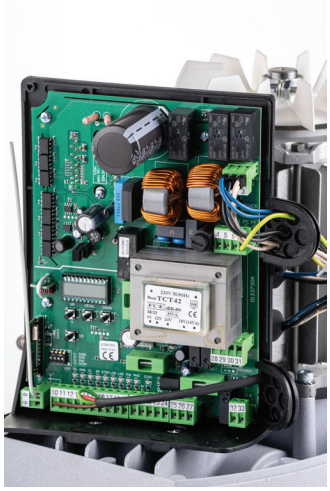

UNITÉ DE CONTRÔLE INVERTER TRAKTOR

Une nouvelle électronique dédiée à TRAKTOR.
La centrale de commande, en plus de garantir des facteurs de service élevés, est capable de contrôler la vitesse en pleine opération et dans les phases de ralentissement avec la plus grande précision, et offre une grande polyvalence pour la régulation de la manœuvre, précise dans toutes les conditions.
L'affichage numérique simplifie son utilisation.
Récepteur radio intégré.

CUADRO DE MANDO INVERTER TRAKTOR

Electrónica completamente nueva dedicada a TRAKTOR.
El cuadro de mando, además de garantizar elevados factores de servicio, es capaz de controlar las velocidades en pleno funcionamiento y en las fases de ralentización con la máxima precisión, y ofrece una amplia versatilidad para la regulación de la maniobra, precisa y refinada en todas las condiciones.
La pantalla digital simplifica su uso.
Receptor de radio integrado.

ACCESSOIRES / ACCESORIOS

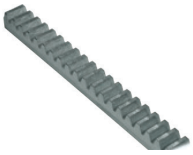

CRÉMAILLÈRE / CREMALLERA	CRÉMAILLÈRE / CREMALLERA	T.CO.0 - R.CO.0	BARRE PALPEUSE
64100005	64100006	12006777	64100021
Crémaillère en acier galvanisé 30 x 12 x 1000 mm avec entretoises intégrées et gamme de vis	Crémaillère en acier galvanisé 22 x 22 x 2000 mm	Systéme radio pour bords de sécurité mécaniques et 8,2kΩ	Barre palpeuse assemblée pour portail, L = 2 m
Cremallera galvanizada 30 x 12 x 1000 mm con distanciadores y tornillos	Cremallera galvanizada 22 x 22 x 2000 mm	Sistema radio de seguridad para bordes de seguridad mecánicos y 8,2kΩ	Borde mecánico ensamblado para cancelas, L = 2 m

CARACTÉRISTIQUES TECHNIQUES / CARACTERÍSTICAS TÉCNICAS

MOTORÈDUCTEUR / MOTORREDUCTOR		**TRAKTOR T/I**
CODE / CÓDIGO		12007990
ALIMENTATION / ALIMENTACIÓN		230 Vac ± 10% 50/60Hz
ABSORPTION MOTEUR / ABSORCIÓN MOTOR	A	2
POIDS MAXIMUM DU PORTAIL / PESO MÁXIMO CANCELA	**Kg**	**2200**
VITESSE MAX (RÉGLABLE) / VELOCIDAD MÁXIMA (AJUSTABLE)	**m/min**	**16**
POUSSÉE MAX / EMPUJE MÁXIMO MOTOR	N	4700
SERVICE / SERVICIO	%	80
CYCLES JOURNALIERS / CICLOS DIARIOS	n°	400
DURÉE MAX CONTINUE / DURACIÓN MÁXIMA CONTINUA	Min	8'
MODULE PIGNON / MÓDULO DE PIÑÓN		M4 Z19
DEGRÉ DE PROTECTION / GRADO DE PROTECCIÓN	IP	44
TESTÉ SUR (CYCLES) / PROBADO EN (CICLOS)	N°	80.000
CENTRALE DE COMMANDE / CUADRO DE MANDO		**CT INVERTER TRAKTOR**
Contre plaque de fixation incluse / placa de fijación incluída		
*** Bientôt disponible version avec tension d'entrée 120Vac 60Hz / Próximamente disponible version con voltaje de entrada 120Vac 60Hz 120Vac 60Hz**		

DIMENSIONS (mm) / DIMENSIONES (mm)

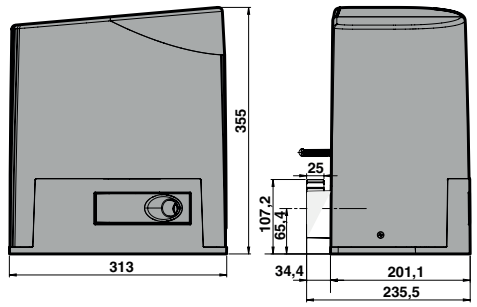

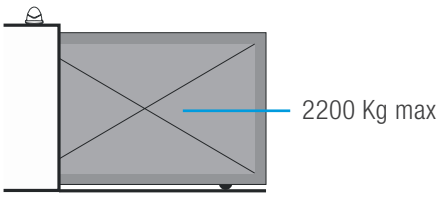

TRAKTOR EST DISPONIBLE EN KIT AVEC TOUS LES ACCESSOIRES INCLUS / TRAKTOR ES DISPONIBLE EN KIT CON TODOS LOS ACCESORIOS INCLUÍDOS

KIT TRAKTOR

		12007990	54000896	12005933	12000591 / 53601055 / 12000530	12006320
TRAKTOR 230Vac 2200 Kg	**K200AV01**	**1**	**1**	**1**	**1**	**2**

Centrale de commande CT INVERTER TRAKTOR intégrée et câblée / Cuadro de mando CT INVERTER TRAKTOR integrado y cableado

I2500

230V 120V

POUR PORTAILS COULISSANTS JUSQU'À 2500 Kg.
PARA PUERTAS CORREDERAS DE HASTA 2500 Kg.

PUISSANT, PERFORMANT ET ESSENTIEL

Moteur à ventilation à bain d'huile, conçu pour portails lourds à usage intensif et industriel.
Avec système d'auto-ventilation, I2500 a composants mécaniques métalliques et un système innovant de refroidissement qui permettent l'usage dans endroits critiques, en maintenant un mouvement doux et précis dans toutes les conditions.
Révolutionnaire système intégré de fin de course avec un réglage à haute précision.

I2500 est idéal pour portails coulissants industriels jusqu'á 2500 Kg.

POTENTE, DE ALTO RENDIMIENTO Y ESENCIAL

Motor ventilado en baño de aceite, construido para puertas pesadas para uso intensivo e industrial.
Con sistema de autoventilación, I2500 tiene componentes mecánicos metálicos y un sistema de refrigeración innovador que permiten el uso en lugares críticos, manteniendo un movimiento fluido y preciso en todas las condiciones.
Sistema de final de carrera revolucionario integrado con ajuste de extrema precisión.

I2500 es ideal para puertas correderas industriales hasta 2500 Kg.

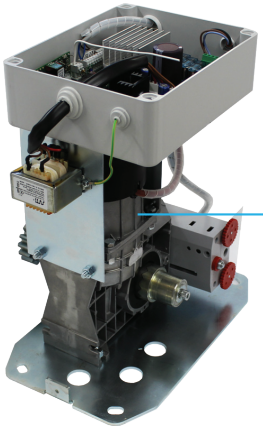

RÉDUCTEUR ET STRUCTURE CAPABLE DE SUPPORTER DE GRANDS EFFORTS.

REDUCTOR Y ESTRUCTURA MECÁNICA CAPAZ DE SOPORTAR GRANDES ESFUERZOS.

I2500: SYSTÈME INNOVANT DE FIN DE COURSE AVEC RÉGULATION DE HAUTE PRÉCISION À BORD.

I2500: INNOVADOR SISTEMA DE FINAL DE CARRERA CON REGULACIÓN DE ALTA PRECISIÓN EN SU INTERNO.

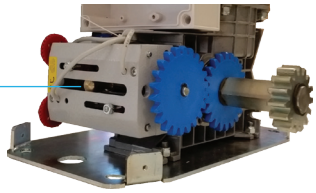

CONTRÔLE ELÉCTRONIQUE RAPIDE ET PRÉCIS

I2500 est disponible en les modèles avec centrale de commande BIOS1, pour usage résidentiel, et avec centrale de commande **CT INVERTER** (230 Vac), pour zones de copropriété et industrielles et grandes entrées, convertisseur de fréquence intégré, réglable jusqu'à 100Hz, réglage indépendant pour les mouvements d'ouverture et de fermeture.

Récepteur radio 433.92MHz intégré dans les deux versions.

CONTROL ELECTRÓNICO RÁPIDO Y PRECISO

I2500 está disponible en las versiones con cuadro de mando BIOS1, adecuado para uso residencial, y con cuadro de mando **CT INVERTER** (230Vac), diseñado para instalaciones de comunidad, industriales y accesos de grandes dimensiones, convertidor de frequencia integrado, ajustable hasta 100Hz, ajuste independiente para movimientos de apertura y cierre.
Radio receptor integrado 433.92MHz en ambas versiones.

ACCESSOIRES / ACCESORIOS

BIOS1	CT INVERTER	B.RO 22LED 2CH		T.CO.0 - R.CO.0
12006720	12006508	12006471	64100006	12006777
Rechange. Centrale de commande avec radio récepteur intégrée *Trasnformateur BIOS1 60550027*	**Rechange**. Centrale de commande sans radio récepteur intégrée *Trasnformateur CT INVERTER 60550056*	**Rechange** pour centrale CT INVERTER. Récepteur Rolling Code 2 Ch avec connecteur Molex	Crémaillère en acier galvanisé 22 x 22 x 2000 mm	Systéme radio de sécurité pour bords de sécurité mécaniques et 8,2kΩ
Repuesto. Cuadro de mando 230V con el módulo receptor radio integrado *Transformador BIOS1 60550027*	**Repuesto.** Cuadro de mando Inverter 230V *Transformador CT INVERTER 60550056*	**Repuesto** para cuadro de mando CT INVERTER. Rolling Code 2 ch receptor conector Molex	Cremallera galvanizada 22 x 22 x 2000 mm	Sistema radio de seguridad para bordes de seguridad mecánicos y 8,2kΩ

CARACTÉRISTIQUES TECHNIQUES / CARACTERÍSTICAS TÉCNICAS

OPÉRATEUR / OPERADOR		**I2500/B**	**I2500/I**
CODE / CÓDIGO		12007101	12007102
ALIMENTATION / ALIMENTACIÓN		230Vac 50Hz	230Vac 50Hz
ALIMENTATION MOTEUR / ALIMENTACIÓN MOTOR		**230Vac 50Hz**	**230Vac 50Hz**
ABSORPTION MOTEUR / ABSORCIÓN MOTOR	A	4	4
POIDS MAXIMUM DU PORTAIL / PESO MÁXIMO CANCELA	**Kg**	**2500**	**2500**
CONDENSATEUR / CONDENSADOR	µF	12.5	-
VITESSE / VELOCIDAD	m/min	10	10 (50Hz)
POUSSÉE MAXIMUM / EMPUJE MÁXIMO MOTOR	N	1300	1300
SERVICE / SERVICIO	%	80	80
CYCLES JOURNALIERS CONSEILLÉS / CICLOS DIARIOS ACONSEJADOS	n°	500	500
CYCLES CONSÉCUTIFS GARANTIS / CICLOS CONSECUTIVOS GARANTIZADOS	n°	15	15
DEGRÉ DE PROTECTION / GRADO DE PROTECCIÓN	IP	44	44
CENTRALE DE COMMANDE / CUADRO DE MANDO		**BIOS1**	**CT INVERTER***

* Récepteur B.RO22W LED 2ch inclus / Receptor B.RO22W LED 2ch incluído

DIMENSIONS (mm) / DIMENSIONES (mm)

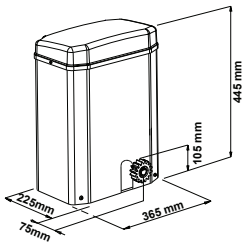

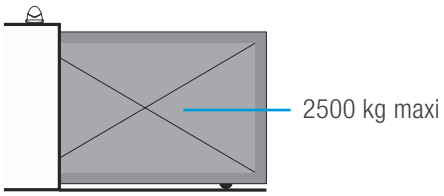

Pour la composition de la palette et la quantité maximale de kit par palette, voir les détails à la page 34
Para la composición de la paleta y la cantidad máxima de kit por paleta, vea los detalles en la página 34

IND4000

POUR PORTAILS COULISSANTS INDUSTRIELS JUSQU'À 4000 Kg
PARA PUERTAS CORREDERAS INDUSTRIALES HASTA 4000 Kg

STRUCTURE PORTANTE EN TÔLE VERNIE.
ESTRUCTURA DE SOPORTE EN CHAPA PINTADA.

OUVERTURE PERMETTANT UNE CONSTANTE AÉRATION DU MOTEUR
LAS ABERTURAS PERMITEN UNA CONSTANTE VENTILACIÓN DEL MOTOR

MOTEURS AUTO-VENTILÉS IND4000 À BAIN D'HUILE, IDÉALES POUR PORTAILS LOURDS À USAGE INTENSIF ET INDUSTRIEL

IND4000 a composants en bronze et en métal et un système avancé pour une efficacité maximale de refroidissement qui assurent un usage optimal aussi dans des conditions extrêmement difficiles, en maintenant un mouvement doux et précis grâce à le révolutionnaire système de contrôle électronique intégré.
Disponible en modèles triphasé 230Vac (**IND4000V/I**) et triphasé 400Vac (**IND4000V/T**). Conçu pour durer. Opérateur idéal pour portails coulissants industriels jusqu'à 4000 Kg.

MOTOR AUTOVENTILADO IND4000 CON BAÑO DE ACEITE, IDEAL PARA PUERTAS PESADAS, DE USO INTENSO E INDUSTRIAL

IND4000 tiene componentes mecánicos de bronce y metal y un sistema avanzado para una máxima eficiencia de enfriamiento que aseguran un uso óptimo incluso en las situaciones más críticas, manteniendo constantemente un movimiento suave y preciso gracias al innovador sistema de control electrónico integrado.
Disponible en los modelos trifásicos 230Vac (**IND4000V/I**) y trifásicos 400Vac (**IND4000V/T**). Diseñado para durar. Operador ideal para puertas correderas industriales de hasta 4000 Kg.

CARACTÉRISTIQUES TECHNIQUES / CARACTERÍSTICAS TÉCNICAS

OPÉRATEUR / OPERADOR		**IND4000V/I**	**IND4000V/T**
CODE / CÓDIGO		12007103	12007104
ALIMENTATION / ALIMENTACIÓN		230Vac 50Hz	400Vac 50Hz
ALIMENTATION MOTEUR / ALIMENTACIÓN MOTOR		**230Vac 50Hz**	**400Vac 50Hz**
ABSORPTION MOTEUR / ABSORCIÓN MOTOR	A	2.5	1.5
POIDS MAXIMUM DU PORTAIL / PESO MÁXIMO CANCELA	**Kg**	**4000**	**4000**
POUSSÉE MAXIMUM / EMPUJE MÁXIMO MOTOR	N	3700	3700
SERVICE / SERVICIO	%	80	90
CYCLES JOURNALIERS CONSEILLÉS / CICLOS DIARIOS ACONSEJADOS	n°	200	200
DEGRÉ DE PROTECTION / GRADO DE PROTECCIÓN	IP	54	54
CENTRALE DE COMMANDE / CUADRO DE MANDO		**CT INVERTER***	**CT3IND***

*Récepteur B.RO22W LED 2ch inclus (12006471) / Receptor B.RO22W LED 2ch incluído (12006471)

DIMENSIONS (mm) / DIMENSIONES (mm)

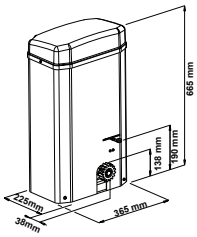

RÉDUCTEUR ET STRUCTURE CAPABLE DE SUPPORTER DE GRANDS EFFORTS

REDUCTOR Y ESTRUCTURA MECÁNICA CAPAZ DE SOPORTAR GRANDES ESFUERZOS

I3600 MAX

POUR PORTAILS COULISSANTS JUSQU'À 3600 Kg.
PARA PUERTAS CORREDERAS DE HASTA 3600 Kg.

PUISSANCE MAXIMALE POUR BOUGER MÊME LE PORTAILS PLUS LOURDS

Moteur conçu pour portails de grande dimensionne.
I3600 MAX a composants en bronze et en métal et un système avancé pour une efficacité maximale de refroidissement qui assurent un usage optimal aussi dans des conditions extrêmement difficiles, en maintenant un mouvement doux et précis grâce à le révolutionnaire système de contrôle électronique intégré.
Disponible en modèles triphasé 230Vac (alimentation monophasé 230Vac 50Hz). Conçu pour durer.
Opérateur idéal pour portails coulissants industriels jusqu'à 3600kg.

I3600 MAX est disponible avec centrale de commande CT INVERTER (230V monophasé), conçu pour usage de copropriété et industriel et grandes entrées, convertisseur de fréquence intégré, réglable jusqu'à 100Hz, réglage indépendant pour les mouvements d'ouverture et de fermeture. Récepteur radio 433.92MHz inclus

MÁXIMA POTENCIA PARA MOVER TAMBIÉN LAS PUERTAS MÁS PESADAS

Motor diseñado para puertas de dimensiones extraordinarias.
I3600 MAX tiene componentes metálicos y de bronce y un sistema avanzado para la máxima eficacia de refrigeración que garantiza un uso optimal también en las situaciones más criticas, manteniendo un movimiento fluido y preciso, gracias también a los revolucionarios sistemas de control electrónico integrados. Disponible en las versiones 230Vac trifásica (alimentación monofásica 230Vac 50Hz). Construido para durar en los años.
Operador ideal para puertas correderas industriales de hasta 3600kg.
I3600 MAX está disponible con cuadro de mando CT INVERTER (230V monofásica), diseñado para instalaciones de comunidad, industriales y accesos de grandes dimensiones, convertidor de frecuencia integrado, ajustable hasta 100Hz, ajuste independiente para movimientos de apertura y cierre.
Radio receptor 433.92MHz incluído

CARACTÉRISTIQUES TECHNIQUES / CARACTERÍSTICAS TÉCNICAS

OPÉRATEUR / OPERADOR		**I3600 MAX**
CODE / CÓDIGO		12007106
ALIMENTATION / ALIMENTACIÓN		230 Vac 50Hz - 60Hz
ALIMENTATION MOTEUR / ALIMENTACIÓN MOTOR		**230VAC**
ABSORPTION MOTEUR / ABSORCIÓN MOTOR	A	2,98
POIDS MAXIMUM DU PORTAIL / PESO MÁXIMO CANCELA	**Kg**	**3600**
VITESSE / VELOCIDAD	m/min	10 (50Hz)
POUSSÉE MAXIMUM / EMPUJE MÁXIMO MOTOR	N	3800
SERVICE / SERVICIO	%	80
CYCLES JOURNALIERS CONSEILLÉS / CICLOS DIARIOS ACONSEJADOS	n°	700
DEGRÉ DE PROTECTION / GRADO DE PROTECCIÓN	IP	44
CENTRALE DE COMMANDE / CUADRO DE MANDO		**CT INVERTER***

*Récepteur B.RO22W LED 2ch inclus (12006471) / Receptor B.RO22W LED 2ch incluído (12006471)

DIMENSIONS (mm) / DIMENSIONES (mm)

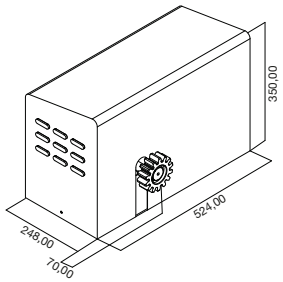

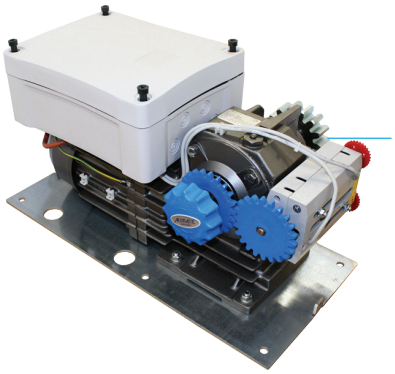

RÉDUCTEUR ET STRUCTURE CAPABLE DE SUPPORTER DE GRANDS EFFORTS

REDUCTOR Y ESTRUCTURA MECÁNICA CAPAZ DE SOPORTAR GRANDES ESFUERZOS

AUTOMATISATIONS POUR PORTAILS À BATTANTS

AUTOMATISMOS PARA PORTONES ABATIBLES

XT ILUS

HYPER

230V 24V 120V

OPÉRATEUR POUR **PORTAILS BATTANTS** JUSQU'À **4,5 m** OU **300 Kg**, IDÉAL POUR UN USAGE RÉSIDENTIEL ET DE COPROPRIÉTÉ.

OPERADOR PARA **PUERTAS BATIENTES** CON PUERTAS DE HASTA **4,5 m** o HASTA **300 Kg**.
IDEAL PARA USO RESIDENCIAL Y CONDOMINIO.

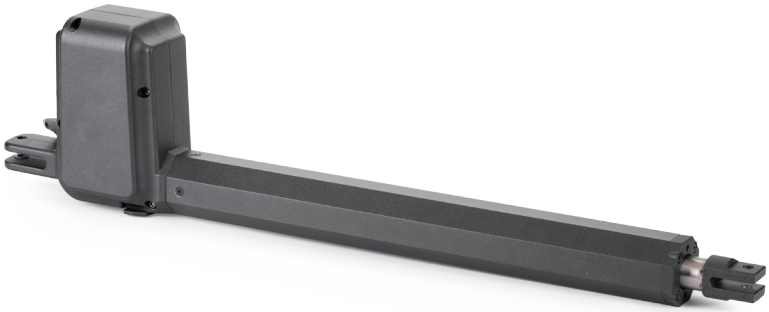

PERFORMANCES ET CONFORT SANS ÉGAL
Confort maximal, même sur des installations très critiques, HYPER assure un mouvement fluide, précis et silencieux.
Conçu en une seule version pour porte droite et gauche, et peut être installé avec le corps du réducteur orienté vers le bas ou vers le haut.
Mécanique raffinée et totalement en métal, compacte et extrêmement résistante. Système d'arrêt mécanique interne innovant (en option).
Design élégant et raffiné

RENDIMIENTO Y CONFORT INIGUALABLES
Máximo confort, incluso en instalaciones muy críticas, HYPER asegura un movimiento fluido, preciso y silencioso.
Diseñado en una única versión tanto para puerta derecha como para izquierda, y posibilidad de instalar el motor posicionándolo tanto hacia abajo como hacia arriba. Mecánica refinada y totalmente en metal, compacta y extremadamente resistente. Innovador sistema de topes mecánicos internos (opcional). Diseño elegante y refinado

POSSIBILITÉ D'ÊTRE INSTALLÉ DANS LES DEUX VERSES
POSIBLE INSTALACIÓN INVERTIDA

SYSTÈME DE DÉVERROUILLAGE PRATIQUE AVEC CLÉ ET LEVIER.
SISTEMA DE LIBERACIÓN DE PALANCA Y LLAVE, PARA UNA MÁXIMA COMODIDAD

SYSTÈME D'ARRÊT MÉCANIQUE INTÉGRÉ RÉGLABLE INTERNE (EN OPTION)
PARADAS MECÁNICAS AJUSTABLES INTEGRADAS (OPCIONALES)

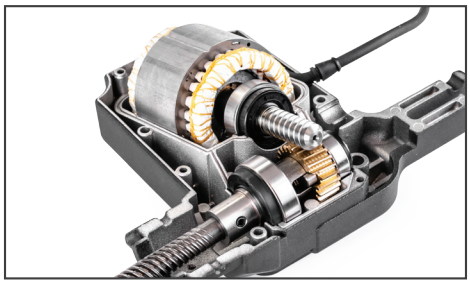

CONSTRUIT AVEC DES MATÉRIAUX DE HAUTE QUALITÉ, ET ENGRENAGES ENTIÈREMENT MÉTALLIQUES
CONSTRUIDOS CON MATERIALES DE ALTA CALIDAD, ENGRANAJES TOTALMENTE DE METAL

BIOS2, TOUJOURS PLUS COMPLET ET ENCORE PLUS SIMPLE À UTILISER

BIOS2, dans ses différentes versions, est conçu pour améliorer considérablement les performances et l'efficacité énergétique. HYPER est compatible avec les centrales de commande BIOS2, BIOS2 ECO (les deux pour 230Vac) et BIOS2 24 (24Vdc).
Possibilité d'ajuster le mouvement du moteur dans les moindres détails, selon vos besoins.
BIOS2 dispose également d'un système de contrôle avancé pour les systèmes de sécurité (photocellules et capteurs d'impact). Récepteur radio intégré et mémoire radio amovible, pour mémoriser jusqu'à 1000 émetteurs.

BIOS 2, AÚN MÁS COMPLETA Y MÁS FÁCIL DE USAR

BIOS2, en sus diversas versiones, está diseñado para mejorar significativamente el rendimiento y la eficiencia energética. HYPER es compatible con los cuadros de mando digital BIOS2, BIOS2 ECO (ambas para 230Vac) y BIOS2 24 (24Vdc).
Posibilidad de ajustar el movimiento del motor en cada detalle, según sus necesidades.
BIOS2 también ofrece un sistema de control avanzado para sistemas de seguridad (fotocélulas y sensores de impacto). Receptor de radio integrado y memoria de radio extraíble, para memorizar hasta 1000 transmisores.

ACCESSOIRES COMPATIBLES / ACCESORIOS COMPATIBLES

BIOS2 24	BIOS2	BIOS2 ECO	R1	V06	24CBA	BATTERÍAS KIT
12006623	12006515	12006531	12000760	64100182	12000780	12000757
Centrale de commande pour 1 ou 2 moteurs pour portails battantes 24Vdc.Transformateur intégré	Centrale de commande pour 1 ou 2 moteurs pour portails battantes 230Vac.Transformateur intégré	Centrale de commande pour 1 ou 2 moteurs pour portails battantes 230Vac.Transformateur intégré	Carte enfichable. Contact propre pour l'activation de la serrure électrique. Compatible avec BIOS2, BIOS2 24	V06 Serrure électrique verticale, 12Vac 15VA	Carte enfichable. Chargeur de batterie enfichable 24 V avec contrôle de charge électronique	KIT BATTERIE dans la boîte. 2 batteries de 1,3Ah, câble de 1 m
Cuadro de mando para 1 o 2 motores 24Vdc. Transformador integrado	Cuadro de mando para 1 o 2 motores 230Vac. Transformador integrado	Cuadro de mando para 1 o 2 motores 230Vac. Transformador integrado	Tarjeta enchufable. Contacto seco para activación de cerradura eléctrica. Compatible con BIOS2, BIOS2 24	Cerradura eléctrica V06, vertical, 12Vac 15VA	Tarjeta plug-in. Cargador de bcectrónico de carga. Opcional para BIOS2 24	KIT DE BATERÍAS en caja 2 baterías 1.3Ah, cable 1m

CARACTÉRISTIQUES TECHNIQUES / CARACTERÍSTICAS TÉCNICAS

OPÉRATEUR / OPERADOR		HYPER 230V 400	HYPER 230V 600	HYPER 24V 400	HYPER 24V 600
HYPER STANDARD [0] / HYPER ESTÁNDAR [0]		**12008100**	**12008130**	**12008120**	**12008150**
HYPER AVEC 1 BUTÉE MÉCANIQUE [1] / HYPER CON 1 TOPE FINAL MECÁNICO [1]		**12008101**	**12008131**	**12008121**	**12008151**
HYPER AVEC 2 BUTÉES MÉCANIQUES [2] / HYPER CON 2 TOPES MECÁNICOS [2]		**12008102**	**12008132**	**12008122**	**12008152**
ALIMENTATION / ALIMENTACIÓN		230 Vac - 50Hz	230 Vac - 50Hz	230 Vac - 50Hz	230 Vac - 50Hz
ALIMENTATION MOTEUR / ALIMENTACIÓN MOTOR		230 Vac - 50Hz	230 Vac - 50Hz	24Vdc	24Vdc
ABSORPTION DU MOTEUR / ABSORCIÓN MOTOR	A	1	1	3	3
POIDS MAXIMUM DU PORTAIL / PESO MÁXIMO DE LA PUERTA LARGEUR MAXIMALE DU PORTAIL / LONGITUD MÁXIMA DE LA PUERTA	Kg / m	200 Kg / 3 m 233 Kg / 2,5 m 300 Kg / 1,5 m	200 Kg / 4,5 m 240 Kg / 3,5 m 300 Kg / 2 m	100 Kg / 3 m 133 Kg / 2,5 m 200 Kg / 1,5 m	100 Kg / 4,5 m 140 Kg / 3,5 m 200 Kg / 2 m
CONDENSATEUR / CONDENSADOR	µF	8	8	-	-
COURSE MAXIMALE DE LA TIGE / CARRERA MÁXIMA DEL TALLO	mm	400	600	400	600
FORCE MAXIMALE / EMPUJE MÁXIMO	N	2000	2000	1600	1600
SERVICE / SERVICIO	%	50	50	70	70
CYCLES QUOTIDIENS RECOMMANDÉS / CICLOS DIARIOS RECOMENDADOS	n°	100	100	100	100
DEGRÉ DE PROTECTION / CLASE DE PROTECCIÓN	IP	44	44	44	44
CENTRALE DE COMMANDE / CUADRO DE MANDO		BIOS2 / BIOS2 ECO	BIOS2 / BIOS2 ECO	BIOS2 24	BIOS2 24
Versions 120Vac 60Hz disponibles / Versiones disponibles 120Vac 60Hz					

[0] HYPER est fourni en standard sans système d'arrêt mécanique interne en option / [0] HYPER se suministra de serie sin topes mecánicos internos, opcionales

[1] Moteur avec 1 butée mécanique intégrée pour le mouvement d'ouverture / [1] Motor con 1 tope mecánico integrado para movimiento de apertura

[2] Moteur avec 2 butées mécaniques intégrées pour les deux mouvements / [2] Motor con 2 topes mecánicos integrados para ambos movimientos

DIMENSIONS (mm) / DIMENSIONES (mm)

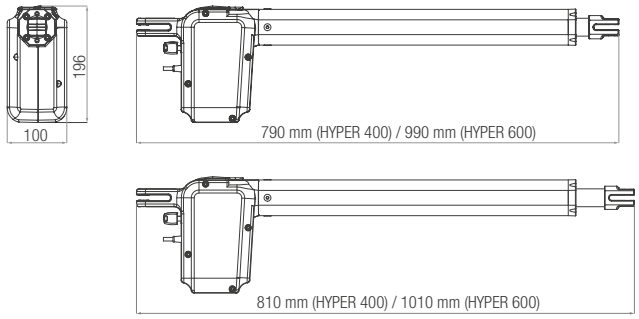

DÉTAILS DE COURSE DE LA TIGE / DETALLES CARRERA DEL TALLO

Course maximale disponible de la tige Carrera máxima disponible del tallo	**HYPER 400**	**HYPER 600**
Sans système de butées mécaniques internes Sin sistema de topes mecánicos interno	415 mm	615 mm
Avec 1 butée mécanique (ouverture) Con 1 tope mecánico (apertura)	395 mm	595 mm
Avec 2 butées mécaniques (ouverture et fermeture) Con 2 topes mecánicos (apertura y cierre)	375 mm	575 mm

HYPER EST DISPONIBLE EN KIT AVEC TOUS LES ACCESSOIRES INCLUS / HYPER ESTÁ DISPONIBLE EN KIT CON TODOS LOS ACCESORIOS INCLUÍDOS

KIT HYPER (400 mm / 600 mm)							
					12005933*	53601055* 12000530*	12006320*
KIT HYPER 230Vac 400 mm	**K200AP01**	**2**	**2**	**1** (12006515)	**1**	**1** (12000591)	**2**
KIT HYPER 230Vac 600 mm	**K200AP03**	**2**	**2**	**1** (12006515)	**1**	**1** (12000591)	**2**
KIT HYPER 24Vdc 400 mm	**K200AP02**	**2**	**2**	**1** (12006623)	**1**	**1** (12000593)	**2**
KIT HYPER 24Vdc 600 mm	**K200AP04**	**2**	**2**	**1** (12006623)	**1**	**1** (12000593)	**2**

Le kit HYPER comprend l'unité de contrôle BIOS2 ou BIOS2 24 / El kit HYPER incluye los cuadros de mandos BIOS2 o BIOS2 24

Il n'y a pas de butées mécaniques internes en standard, seulement en option / No hay topes mecánicos internos de serie, solo opcionales

**Accessoires communs pour les modèles 230Vac et 24Vdc / *Accesorios comunes para modelos 230Vac y 24Vdc*

OPÉRATEUR POUR **PORTAILS À BATTANTS** JUSQU'À **3,5** m MAX OU **400 Kg**. IDÉAL POUR USAGE RÉSIDENTIEL, DE COPROPRIÉTÉ ET INDUSTRIEL.

OPERADOR PARA **PUERTAS A HOJAS** HASTA **3,5** m MAX O **400 Kg**. IDEAL PARA USO RESIDENCIAL, DE COMUNIDAD E INDUSTRIAL.

QUALITÉ, ROBUSTESSE ET TECHNOLOGIE SANS COMPROMIS.
Technologie mécanique solide et raffinée, la structure, composée des deux coques dures d'aluminium, le fait extrêmement résistant aux agents atmosphériques. Composants internes mobiles entièrement en acier et bronze. L'accélération et le ralentissement peuvent être ajustés au début et à la fin de chaque mouvement.
Installation simplifiée grâce à la technologie de l'électronique **BIOS** (modèles 230Vac et 24Vdc). Programmation automatique du temps de travail et contrôle total des dispositifs de sécurité.

CALIDAD, SOLIDEZ Y TECNOLOGÍA SIN COMPROMISOS.
Tecnología mecánica sólida y refinada, la estructura compuesta por dos carcasas duras de aluminio lo hace extremadamente resistente a los agentes atmosféricos. Componentes internos en movimiento totalmente de acero y bronce. Ajuste de aceleración y deceleración al comienzo y al final de cada movimiento. Instalación simplificada gracias a la tecnología de la electrónica **BIOS** (en las versiones 230Vac y 24Vdc). Programación automática de los tiempos de trabajo y control total de los dispositivos de seguridad.

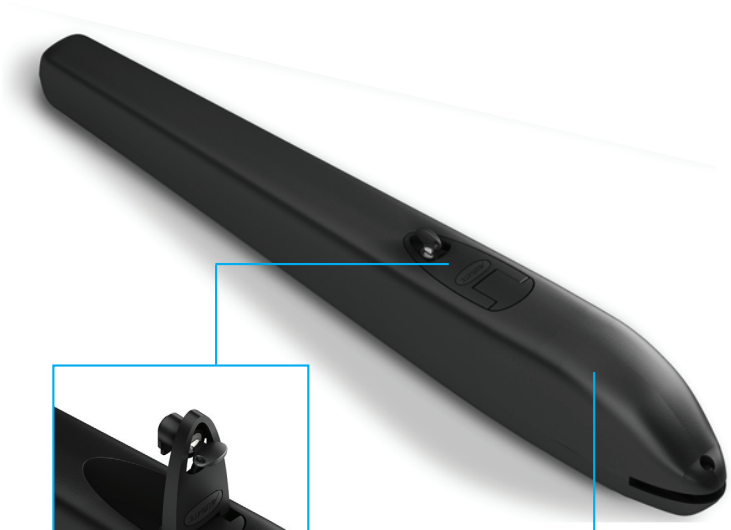

COMFORTABLE DÉBLOCAGE AVEC CLÉ
CÓMODO DESBLOQUEO CON LLAVE

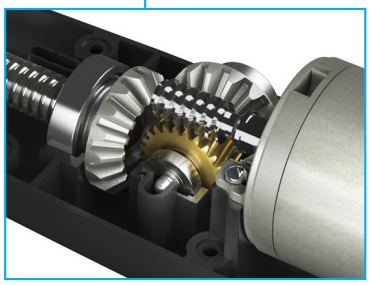

MÉCANIQUE COMPLÈTEMENT EN MÉTAL
MECÁNICA COMPLETAMENTE EN METAL

Centrale BIOS2 24V
Cuadro de mando BIOS2 24V

BIOS, TECHNOLOGIE ET TECHNIQUE À DISPOSITION, SANS LIMITS.

Grâce à la révolutionnaire électronique BIOS, compatible avec la gamme XTILUS, l'automatisation est encore plus EFFICIENT et intelligente.
BIOS2: avancée, fiable et compacte.
BIOS2 ECO: essentielle, simple et pratique.
BIOS2 24V: raffinée, précise et fiable.
Le récepteur radio est intégré dans chaque centrale de commande BIOS.

BIOS, TECNOLOGÍA Y TÉCNICA A DISPOSICIÓN, SIN LÍMITES.

Gracias a la electrónica revolucionaria BIOS, compatible con la gama XTILUS, la automatización es aún más inteligente y eficiente
BIOS2: avanzado, fiable y compacto.
BIOS2 ECO: esencial, simple y práctico.
BIOS2 24V: refinado, preciso y fiable.
En todos los cuadros BIOS el radio receptor está integrado.

ACCESSOIRES COMPATIBLES / ACCESORIOS COMPATIBLES

BIOS2 24	BIOS2	BIOS2 ECO	CLOSING STOP	R1	V06	24CBA	BATTERÍAS KIT
12006623	12006515	12006531	12007428	12000760	64100182	12000780	12000757
Centrale de commande 24V pour portails avec 1 ou 2 vantaux. Transformateur intégré	Centrale de commande 230V pour portails avec 1 ou 2 vantaux. Transformateur intégré	Centrale de commande 230V pour portails avec 1 ou 2 vantaux. Transformateur intégré	Fin de course mécanique de fermeteur pour XTILUS	Carte enfichable. Contact propre pour l'activation de la serrure électrique. Compatible avec BIOS2, BIOS2 24	V06 Serrure électrique verticale, 12Vac 15VA	Carte chargeur de batteries 24V embrochable avec côntrole électronique de la charge. Pour BIOS2 24	KIT batteries en boîtier. 2 batteries 1.3Ah, câble 1m
Cuadro de mando 24V para el control de 1 o 2 hojas. Transformador integrado	Cuadro de mando 230V para el control de 1 o 2 hojas. Transformador integrado	Cuadro de mando 230V para el control de 1 o 2 hojas. Transformador integrado	Paro mecánico de cierre para XTILUS	Tarjeta enchufable. Contacto seco para activación de cerradura eléctrica. Compatible con BIOS2, BIOS2 24	Cerradura eléctrica V06, vertical, 12Vac 15VA	Tarjeta cargadora de batería 24V enchufable con control electrónico de la carga. Para BIOS2 24	KIT baterías en caja. 2 baterías 1.3Ah, cable 1m

CARACTÉRISTIQUES TECHNIQUES / CARACTERÍSTICAS TÉCNICAS

OPERATORE / OPERADOR		XTILUS 230Vac	XTILUS 24Vdc
CODE / CÓDIGO		12007408	12007489
ALIMENTATION / ALIMENTACIÓN		230 Vac - 50Hz	230 Vac - 50Hz
ALIMENTATION MOTEUR / ALIMENTACIÓN MOTOR		230 Vac - 50Hz	24Vdc
ABSORPTION MOTEUR / ABSORCIÓN MOTOR	A	1	2,5
POIDS MAXIMUM DU PORTAIL / PESO MÁXIMO CANCELA	Kg	400	350
CONDENSATEUR / CONDENSADOR	µF	8	-
LARGEUR MAXIMAL DU BATTANT / LONGITUD MÁXIMA HOJA	m	3,5	3,5
COURSE MAXIMUM DE LA TIGE / CARRERA MÁXIMA ENGANCHE	mm	400	400
POUSSÉE MAXIMUM / EMPUJE MÁXIMO MOTOR	N	1600	1600
SERVICE / SERVICIO	%	50	80
CYCLES JOURNALIERS CONSEILLÉS / CICLOS DIARIOS ACONSEJADOS	n°	150	200
DEGRÉ DE PROTECTION / GRADO DE PROTECCIÓN	IP	44	44
CENTRALE DE COMMANDE / CUADRO DE MANDO		BIOS2 / BIOS2 ECO	BIOS2 24
Versions disponibles 120Vac 60Hz / Versión disponible 120Vac 60Hz			

XTILUS est fourni en standard avec 1 butée mécanique pour le mouvement d'ouverture / XTILUS se suministra de serie con 1 tope mecánico para el movimiento de apertura
Butée mécanique pour mouvement de fermeture en option (12007428) / Tope mecánico para movimiento de cierre opcional (12007428)

DIMENSIONS (mm) / DIMENSIONES (mm)

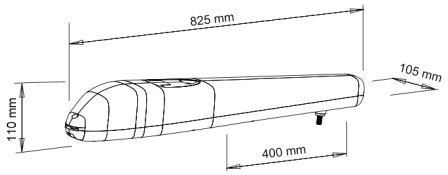

XTILUS EST DISPONIBLE EN KIT AVEC TOUS LES ACCESSOIRES INCLUS / XTILUS ES DISPONIBLE EN KIT CON TODOS LOS ACCESORIOS INCLUÍDOS

KIT XTILUS							
					12005933*	53601055* 12000530*	12006320
KIT XTILUS 230Vac	**K200AF01**	**2**	**2**	**1** (12006515)	**1**	**1** (12000591)	**2**
KIT XTILUS 24Vdc	**K200AF02**	**2**	**2**	**1** (12006623)	**1**	**1** (12000593)	**2**

Le kit XTILUS comprend l'unité de contrôle BIOS2 ou BIOS2 24 / El kit XTILUS incluye los cuadros de mandos BIOS2 o BIOS2 24

** Accessoires communs pour les modèles 230Vac et 24Vdc / *Accesorios comunes para modelos 230Vac y 24Vdc*

PLUS L ADVANCED

230V 120V

OPÉRATEUR POUR **PORTAILS À BATTANTS** JUSQU'À **5** m ou MAX **500** Kg. IDÉAL POUR USAGE RÉSIDENTIEL, DE COPROPRIÉTÉ ET INDUSTRIEL

OPERADOR PARA **PUERTAS A HOJAS** HASTA **5** m o MAX **500** Kg. IDEAL PARA USO RESIDENCIAL, DE COMUNIDAD E INDUSTRIAL

STRUCTURE TOTALEMENT EN ALUMINIUM MOULÉ SOUS PRESSION.
CAJA TOTALMENTE EN FUNDICIÓN DE ALUMINIO

PRÉCISION, PUISSANCE ET PRATICITÉ.
Structure totalement d'aluminium moulé sous pression. Mécanique encore plus résistante, conçue pour assurer durabilité maximale et performances de haut niveau. Vis sans fin à trois principes et double engrenage hélicoïdale résistant aux chocs lubrifié avec graisse synthétique spéciale.
L'installation est plus facile et rapide grâce à l'électronique **BIOS** (modèles 230Vac et 120Vac). Programmation automatique du temps de travail et contrôle total des dispositifs de sécurité.

PRECISIÓN, POTENCIA Y PRACTICIDAD.
La estructura es totalmente en fundición de aluminio. Mecánica aún más resistente, diseñado para garantizar durabilidad y prestaciones de alto nivel. Tornillo sin fin de 3 hélices y doble engranaje helicoidal resistente a los golpes lubricado con grasa sintética especial.
La instalación es aún más fàcil y rápida gracias a la electrónica **BIOS** (en las versiones 230Vac y 120Vac). Programación automática de los tiempos de trabajo y control total de los dispositivos de seguridad.

DÉBLOCAGE AVEC CLÉ PERSONALISÉE PROTÉGÉE PAR UN ÉLÉGANT ET PRATIQUE CACHE SERRURE.

DISPOSITIVO DE DESBLOQUEO LLAVE PERSONALIZADO PROTEGIDO POR UNA COVER ELEGANTE Y PRÁCTICA.

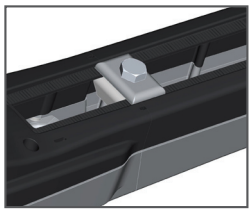

RÉGLAGE DE FIN DE COURSE FACILE ET RAPIDE
FÁCIL Y RÁPIDO AJUSTE DEL FINAL DE LÍMITE

Centrale de commande BIOS2 230V
Cuadro de mando BIOS2 230V

BIOS, TECHNOLOGIE INTELLIGENTE DANS VOS MAINS.

La technologie BIOS compatible aussi avec la gamme PLUS L pour assurer performances hautes et nombreuses fonctionnalités.
BIOS2: avancée, fiable et compacte.
BIOS2 ECO: essentielle, simple et pratique.

BIOS, TECNOLOGÍA INTELIGENTE EN SUS MANOS.

La tecnología BIOS compatible también con la gama PLUS L para asegurar alto rendimiento y muchas funcionalidades.
BIOS2: avanzado, fiable y compacto.
BIOS2 ECO: esencial, simple y práctico.

ACCESSOIRES COMPATIBLES / ACCESORIOS COMPATIBLES

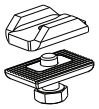

BIOS2	MECHANICAL STOP	R1	V06
12006515	64100237	12000760	64100182
Centrale de commande 230V pour portails avec 1 ou 2 vantaux. Transformateur intégré	Fin de course mécanique de fermeteur pour PLUS L	Carte enfichable. Contact propre pour l'activation de la serrure électrique. Compatible avec BIOS2, BIOS2 24	V06 Serrure électrique verticale, 12Vac 15VA
Cuadro de mando 230V para el control de 1 o 2 hojas. Transformador integrado	Paro mecánico de cierre para PLUS L	Tarjeta enchufable. Contacto seco para activación de cerradura eléctrica. Compatible con BIOS2, BIOS2 24	Cerradura eléctrica V06, vertical, 12Vac 15VA

CARACTÉRISTIQUES TECHNIQUES / CARACTERÍSTICAS TÉCNICAS

OPÉRATEUR / OPERADOR		**PLUS L ADVANCED**
CODE / CODIGO		12007435
ALIMENTATION / ALIMENTACIÓN		230 Vac - 50Hz
ALIMENTATION MOTEUR / ALIMENTACIÓN MOTOR		230 Vac - 50Hz
ABSORPTION MOTEUR / ABSORCIÓN MOTOR	A	1,1
POIDS MAXIMUM DU PORTAIL / PESO MÁXIMO PUERTA	**Kg**	**500**
CONDENSATEUR / CONDENSADOR	µF	6,3
LARGEUR MAXIMAL DU PORTAIL / LONGITUD MÁXIMA PUERTA	m	5
COURSE MAXIMUM DE LA TIGE / CARRERA MÁXIMA ENGANCHE	mm	498*
POUSSÉE MAXIMUM / EMPUJE MÁXIMO MOTOR	N	2570
SERVICE / SERVICIO	%	60
CYCLES JOURNALIERS CONSEILLÉS / CICLOS DIARIOS ACONSEJADOS	n°	150
DEGRÉ DE PROTECTION / GRADO DE PROTECCIÓN	IP	44
CENTRALE DE COMMANDE / CUADRO DE MANDO		BIOS2 / BIOS2 ECO
Version disponible 120Vac 60Hz / Versión disponible 120Vac 60Hz		

* L'utilisation de la butée mécanique de fermeture réduit la course maximale de 40 mm / * El uso del tope mecánico de cierre reduce la carrera máxima de 40 mm

PLUS L ADVANCED est pourvu d'une butée mécanique intégrée pour le mouvement d'ouverture. / PLUS L ADVANCED está provisto de 1 tope mecánico integrado para el movimiento de apertura. Butée mécanique pour mouvement de fermeture en option (64100237). / Tope mecánico para movimiento de cierre opcional (64100237).

DIMENSIONS (mm) / DIMENSIONES (mm)

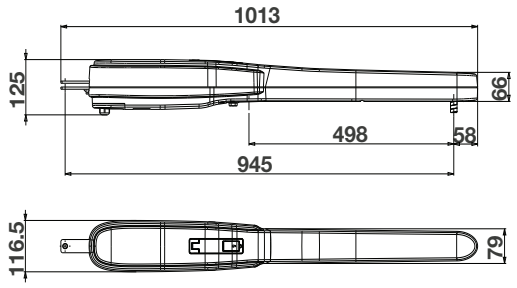

PLUS L EST DISPONIBLE EN KIT AVEC TOUS LES ACCESSOIRES INCLUS / PLUS L ES DISPONIBLE EN KIT CON TODOS LOS ACCESORIOS INCLUÍDOS

KIT PLUS L ADVANCED							
					12005933	12000591 / 53601055 / 12000530	12006320
KIT PLUS L 230Vac	**K200AH01**	**2**	**2**	**1** (12006515)	**1**	**1**	**2**

Le kit PLUS L ADVANCED comprend la centrale de commande BIOS2 / El kit PLUS L ADVANCED incluye el cuadro de mando BIOS2

INT R/XL - INT VS

230V 24V 120V

OPÉRATEUR POUR PORTAILS À BATTANTS JUSQU'À **3,5 m** OU MAX **800 Kg**. INSTALLATION ENTERRÉE.

OPERADOR PARA CANCELAS A HOJAS CON HOJAS DE HASTA **3,5 m** O MAX **800 Kg**. MONTAJE ENTERRADO.

QUALITÉ, ROBUSTESSE ET TECHNOLOGIE SANS COMPROMIS.
Opérateur à installation enterrée conçu et construit pour durer, aussi dans des conditions extrêmes.
Caisse de fondation en acier (CAC20), idéal pour usage dans des conditions extrêmes, très résistant à la corrosion grâce à un procédé spécial de vernissage avec une double couche de protection.

CALIDAD, SOLIDEZ Y TECNOLOGÍA SIN COMPROMISOS.
Operador para el montaje enterrado diseñado y construido para durar también en condiciones extremas.
Caja enterrada de acero (CAC20), ideal para el uso en condiciones extremas. Excelente resistencia a la corrosión gracias a un especial tratamiento de pintado con una doble capa protectora.

POUR PORTAILS DE PLUS DE 2 m NOUS RECOMMANDONS L'UTILISATION D'UNE ÉLECTROSERRURE.

PARA PUERTAS DE ANCHO SUPERIOR A 2 m SE ACONSEJA EL USO DE UNA ELECTROCERRADURA.

SYSTÉME DE INSTALLATION DE LA BOÎTE UNIQUE
CHARNIÈRES LATÉRALES POUR LA MISE EN ŒUVRE

SISTEMA DE INSTALACIÓN DE LA CAJA ÚNICO
BANDAS LATERALES PARA LA PUESTA EN OBRA

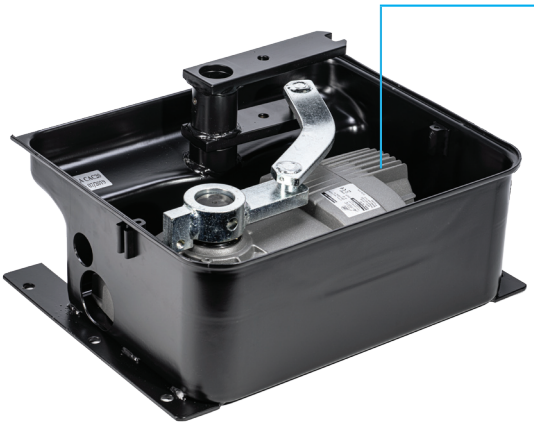

MOTORÉDUCTEUR DE HAUTE QUALITÉ
STRUCTURE EN ALUMINIUM MOULÉ SOUS PRESSION CAPABLE DE SUPPORTER GRANDS EFFORTS

MOTORREDUCTOR DE ALTA CALIDAD
ESTRUCTURA DE ALUMINIO FUNDIDO PARA SOPORTAR GRANDES ESFUERZOS

Centrales BIOS2 / BIOS2 24V
Cuadros BIOS2 / BIOS2 24

ÉLECTRONIQUE BIOS POUR UN USAGE OPTIMAL.
Grâce à la technologie BIOS, la gamme INT R/XL assure toujours efficience et polyvalence.

BIOS2: avancée, fiable et compacte.
BIOS2 ECO: essentielle, simple et pratique.
BIOS2 24V: raffinée, précise et fiable.
Amples possibilités de réglage du mouvement et contrôle total des dispositifs de sécurité. Le récepteur radio 433.92MHz est intégré dans chaque centrale de commande BIOS

ELECTRÓNICA BIOS PARA UN USO OPTIMAL.

Gracias a la tecnología BIOS, la gama INT R/XL garantiza siempre eficiencia y versatilidad.

BIOS2: avanzado, fiable y compacto.
BIOS2 ECO: esencial, simple y práctico.
BIOS2 24V: refinado, exacto y fiable.
Diversas opciones de ajuste de los movimientos y control total de los dispositivos de seguridad. El radio receptor 433.92MHz está integrado en todos los cuadros de mando BIOS

ACCESSOIRES COMPATIBLES / ACCESORIOS COMPATIBLES

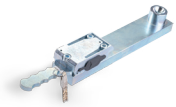

BIOS2 24	BIOS2				R1	V06
12006623	12006515	64000165	12007618	12007615	12000760	64100182
Centrale de commande 24V pour portails avec 1 ou 2 vantaux. Transformateur intégré	Centrale de commande 230V pour portails avec 1 ou 2 vantaux. Transformateur intégré	LEV360/XL Ensemble de leviers pour ouverture á 360°, seulement INT R/XL	Système de déblocage à clé pour INT R/XL	SBL-LEVS Systéme de déblocage en acier avec levier	Carte enfichable. Contact propre pour l'activation de la serrure électrique. Compatible avec BIOS2, BIOS2 24	V06 Serrure électrique verticale, 12Vac 15VA
Cuadro de mando 24V para el control de 1 o 2 hojas. Transformador integrado	Cuadro de mando 230V para el control de 1 o 2 hojas. Transformador integrado	LEV360/XL Grupo de palancas para aperturas de 360°, sólo INT R/XL	Sistema para el desbloqueo con llave para INT R/XL	SBL – LEVS Sistema de desbloqueo con palanca de acero para INT R/XL	Tarjeta enchufable. Contacto seco para activación de cerradura eléctrica. Compatible con BIOS2, BIOS2 24	Cerradura eléctrica V06, vertical, 12Vac 15VA

CARACTÉRISTIQUES TECHNIQUES / CARACTERÍSTICAS TÉCNICAS

OPÉRATEUR / OPERADOR		INT R/XL 230V	INT R/XL 24	INT VS 230V	INT VS 24V
CODE / CÓDIGO		12007620*	12007622	12007635	12007630
CODE CAISSE DE FONDATION / CÓDIGO CAJA EN FUNDICIÓN		12007613	12007613	12007613	12007613
ALIMENTATION / ALIMENTACIÓN		230 Vac - 50Hz	230 Vac - 50Hz	230 Vac - 50Hz	230 Vac - 50Hz
ALIMENTATION MOTEUR / ALIMENTACIÓN MOTOR		**230 Vac - 50Hz**	**24Vdc**	**230 Vac - 50Hz**	**24Vdc**
ABSORPTION MOTEUR / ABSORCIÓN MOTOR	A	1,5	5	1,4	3
POIDS MAXIMUM DU PORTAIL / PESO MÁXIMO CANCELA	Kg	800	600	500	400
CONDENSATEUR / CONDENSADOR	µF	15	-	12.5	15
LARGEUR MAXIMAL DU BATTANT / LONGITUD MÁXIMA HOJA	m	3,5	3,5	2,5	2,5
POUSSÉE MAXIMUM / EMPUJE MÁXIMO MOTOR	Nm	300	250	250	250
SERVICE / SERVICIO	%	50	100	50	70
CYCLES JOURNALIERS CONSEILLÉS / CICLOS DIARIOS ACONSEJADOS	n°	150	150	150	200
DEGRÉ DE PROTECTION / GRADO DE PROTECCIÓN	IP	67	67	67	67
CENTRALE DE COMMANDE / CUADRO DE MANDO		BIOS2 / BIOS2 ECO	BIOS2 24	BIOS2 / BIOS2 ECO	BIOS2 24

* **INT R/XL 2** CODE / CÓDIGO **12007621** = MOTORÉDUCTEUR VERSION AVEC 9 m DE CÂBLE D'ALIMENTATION / MOTORREDUCTOR, VERSIÓN CON 9 m DE CABLE DE ALIMENTACIÓN

Versions disponibles 120vac 60Hz / Versiones disponibles 120Vac 60Hz

DIMENSIONS DE LA BOÎTE DE FONDATION / DIMENSIONES DE LA CAJA EN FUNDICIÓN

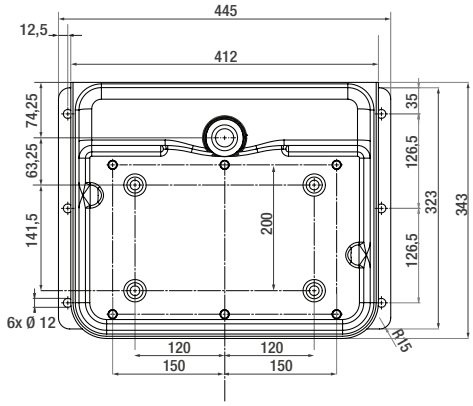

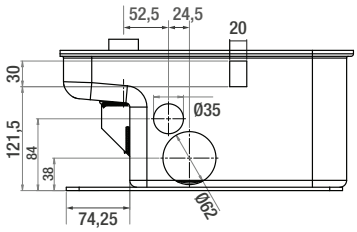

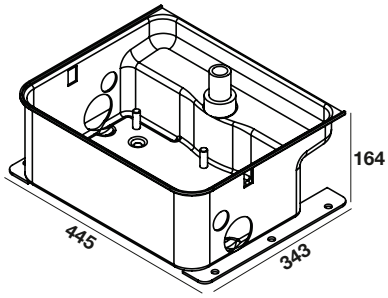

INT EST DISPONIBLE EN KIT AVEC TOUS LES ACCESSOIRES INCLUS / INT ES DISPONIBLE EN KIT CON TODOS LOS ACCESORIOS INCLUÍDOS

KIT INT R/XL

						12005933*	53601055* 12000530*	12006320*
KIT INT R/XL 230Vac	**K200AL01**	**2**	**2**	**2**	**1** (12006515)	**1**	**1** (12000591)	**2**
KIT INT R/XL 24Vdc	**K200AL02**	**2**	**2**	**2**	**1** (12006623)	**1**	**1** (12000593)	**2**

Le kit INT comprend l'unité de contrôle BIOS2 ou BIOS2 24 / El kit INT incluye los cuadros de mandos BIOS2 o BIOS2 24

**Accessoires communs pour les modèles 230Vac et 24Vdc / *Accesorios comúnes para modelos 230Vac y 24Vdc*

MINIART R

24V

OPÉRATEUR POUR **PORTAILS À BATTANTS** JUSQU'À 2 m OU MAX 300 Kg. AUSSI AVEC COLONNES **DE GRANDES DIMENSIONS ET STRUCTURE LÉGÈRE**.

OPERADOR PARA **PUERTAS A HOJAS** DE HASTA 2 m O MAX 300 Kg. TAMBIÉN CON COLUMNAS **DE GRANDES DIMENSIONES Y ESTRUCTURAS LIGERAS.**

ÉLEGANT ET PRATIQUE CACHE SERRURE AVEC UNE PETIT PORTE COULISSANTE.

ELEGANTE Y PRÁTICO CUBRE DESBLOQUEO CON PORTEZUELA CORREDIZA.

COMPACT, PRÉCIS ET FIABLE
Motoréducteur électromécanique irréversible à bras articulés, installation à l'extérieur. Modèle unique 24Vdc pour battant droit ou gauche.
Mécanique de haute qualité totalement en métal, MINIART est conçu et construit pour durer. Centrale de commande: **BIOS2 24**.

COMPACTO, PRECISO Y FIABLE
Motorreductor electromecánico irreversible con brazo articulado, instalación externa. Versión única 24Vdc para hoja derecha o izquierda.
Mecánica de alta calidad y totalmente de metal, MINIART está diseñado y construido para durar. Cuadro de mando: **BIOS2 24**.

MINIART AVEC CENTRALE BIOS 2 24 INCLUS	MINIART CON CUADRO DE MANDO BIOS2 24 INCLUÍDO	12007414
MINIART SANS CENTRALE INCLUS	MINIART SIN CUADRO DE MANDO	12007412

TECHNOLOGIE BIOS POUR UN USAGE SIMPLE ET IMMÉDIAT
Grâce à l'électronique **BIOS**, compatible avec MINIART, la gestion de l'automatisation est encore plus polyvalente et s'adapte au mieux à vos besoins.
BIOS2 24: raffinée, précise et fiable. Centrale de commande 24Vdc avec amples possibilités de réglage du mouvement et contrôle total des dispositifs de sécurité. Le récepteur radio est intégré.

TECNOLOGÍA BIOS PARA UN USO FÁCIL Y INMEDIATO
Con la electrónica **BIOS**, compatible con MINIART, la gestión de la automatización es aún más versátil y está más en línea con sus necesidades.
BIOS2 24: refinado, preciso y fiable.
Cuadro de mando 24Vdc con con diversas opciones de ajuste de los movimientos y control total de los dispositivos de seguridad.
Radio receptor integrado.

ACCESSOIRES COMPATIBLES / ACCESORIOS COMPATIBLES

R1	V06	24CBA	BATTERY 12V 1,3Ah	CAVO SBLOCCO / RELEASE CABLE	LEVA LUNGA / LONG LEVER
12000760	64100182	12000780	61400053	64101807	64000269
Carte enfichable. Contact propre pour l'activation de la serrure électrique. Compatible avec BIOS2 24	V06 Serrure électrique verticale, 12Vac 15VA	Carte chargeur de batteries 24V embrochable avec côntrole électronique de la charge. Pour BIOS2 24	Batterie rechargeable 12V 1.3Ah à insérer sur MINIART R (12007414). 2 unités requises (2 x 61400053)	Cavo di sblocco esterno MINIART R	Leva lunga per cancelli con cerniera distante fino a 50 cm dal bordo colonna
Tarjeta enchufable. Contacto seco para activación de cerradura eléctrica. Compatible con BIOS2 24	Cerradura eléctrica V06, vertical, 12Vac 15VA	Tarjeta cargadora de batería 24V enchufable con control electrónico de la carga. Para BIOS2 24	Batería recargable de 12V 1.3Ah para insertar en MINIART R (12007414). Se requieren 2 unidades (2 x 61400053)	External cable release for MINIART R	The long lever for wings with a distance up to 50 cm between the hinge of the leaf and the internal side of the pillar

CARACTÉRISTIQUES TECHNIQUES / CARACTERÍSTICAS TÉCNICAS

OPERATORE / OPERADOR		MINIART R
ALIMENTATION / ALIMENTACIÓN		230 Vac - 50Hz
ALIMENTATION MOTEUR / ALIMENTACIÓN MOTOR		24Vdc
ABSORPTION MOTEUR / ABSORCIÓN MOTOR	A	3
POIDS MAXIMUM DU PORTAIL / PESO MÁXIMO CANCELA	Kg	300
LARGEUR MAXIMAL DU BATTANT / LONGITUD MÁXIMA HOJA	m	3
SERVICE / SERVICIO	%	80
CYCLES JOURNALIERS CONSEILLÉS / CICLOS DIARIOS ACONSEJADOS	n°	60
DEGRÉ DE PROTECTION / GRADO DE PROTECCIÓN	IP	44
CENTRALE DE COMMANDE / CUADRO DE MANDO		BIOS2 24

L'utilisation de butées mécaniques sur les phases de fermeture et d'ouverture est indispensable
Es imprescindible el uso de topes mecánicos en las fases de cierre y apertura

DIMENSIONS (mm) / DIMENSIONES (mm)

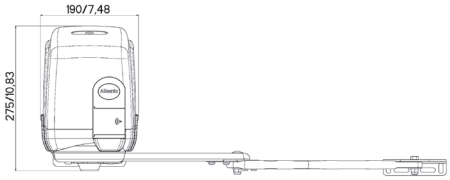

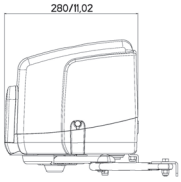

MAXIART K

230V 120V

OPÉRATEUR POUR **PORTAILS À BATTANTS** JUSQU'À 4 m OU MAX 800Kg. AUSSI AVEC **COLONNES DE GRANDES DIMENSIONS**.

OPERADOR PARA **PUERTAS A HOJAS** HASTA 4 m O MAX 800Kg. TAMBIÉN CON **COLUMNAS DE GRANDES DIMENSIONES**.

AVANCÉ, COMPACT ET RÉSISTANT.
Motoréducteur électromécanique irréversible à bras articulés, installation à l'extérieur. Modèle unique 230Vac pour battant droit ou gauche.
MAXIART est réalisé avec composants mécaniques totalement métalliques pour assurer l'intégrité du produit. Structure en acier galvanisé conçue pour une facilité maximale d'installation et un encombrement réduit.
Centrales de commande recommandées: BIOS2 et BIOS2 ECO.

AVANZADO, COMPACTO Y RESISTENTE.
Motorreductor electromecánico irreversible con brazo articulado, instalación externa. Versión única 230Vac para hoja derecha o izquierda.
MAXIART está realizado con componentes mecánicos totalmente de metal garantizando la integridad del producto. Carcasa de acero galvanizado construida para la máxima facilidad de instalación y para ocupar el mínimo espacio.
Cuadros de mando aconsejados: BIOS2 y BIOS2 ECO.

BRAS ARTICULÉS EN ACIER
BRAZOS ARTICULADOS EN ACERO

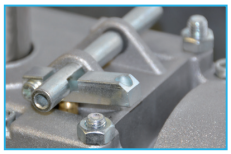

POSSIBILITÉ D'UTILISER LE DÉBLOCAGE PAR CÂBLE
POSIBILIDAD DE CONECTAR EL DESBLOQUEO CON UN CORDEL

CENTRALE DE COMMANDE BIOS POUR LE CONTRÔLE TOTAL DE L'AUTOMATISATION.
Beaucoup de fonctionnalités pour une gestion meilleure de la gamme MAXIART, en maximisant les performances de l'installation.

UNIDAD BIOS PARA UN CONTROL TOTAL DEL AUTOMATIZACIÓN.
Varias funcionalidades para la mejor gestión de la gama MAXIARTK, maximalizando el rendimiento de su instalación.

ACCESSOIRES COMPATIBLES / ACCESORIOS COMPATIBLES

BIOS2	BIOS2 ECO		R1	V06
12006515	12006531	64100140	12000760	64100182
Centrale de commande 230V pour portails avec 1 ou 2 vantaux. Transformateur intégré	Centrale de commande 230V pour portails avec 1 ou 2 vantaux. Transformateur intégré	Corde pour déblocage extérieur MAXIARTK	Carte enfichable. Contact propre pour l'activation de la serrure électrique. Compatible avec BIOS2 24	V06 Serrure électrique verticale, 12Vac 15VA
Cuadro de mando 230V para el control de 1 o 2 hojas. Transformador integrado	Cuadro de mando 230V para el control de 1 o 2 hojas. Transformador integrado	Dispositivo de desbloqueo exterior MAXIARTK	Tarjeta enchufable. Contacto seco para activación de cerradura eléctrica. Compatible con BIOS2 24	Cerradura eléctrica V06, vertical, 12Vac 15VA

CARACTÉRISTIQUES TECHNIQUES / CARACTERÍSTICAS TÉCNICAS

OPÉRATEUR / OPERADOR		MAXIART K
CODE / CODIGO		12007836
ALIMENTATION / ALIMENTACIÓN		230 Vac - 50Hz
ALIMENTATION MOTEUR / ALIMENTACIÓN MOTOR		230 Vac - 50Hz
ABSORPTION MOTEUR / ABSORCIÓN MOTOR	A	1,5
POIDS MAXIMUM DU PORTAIL / PESO MÁXIMO CANCELA	Kg	800
CONDENSATEUR / CONDENSADOR	µF	12
LARGEUR MAXIMAL DU BATTANT / LONGITUD MÁXIMA HOJA	m	4
SERVICE / SERVICIO	%	30
CYCLES JOURNALIERS CONSEILLÉS / CICLOS DIARIOS ACONSEJADOS	n°	60
DEGRÉ DE PROTECTION / GRADO DE PROTECCIÓN	IP	43
CENTRALE DE COMMANDE / CUADRO DE MANDO		BIOS2 / BIOS2 ECO
Disponibile versione 120Vac 60Hz / Available version 120Vac 60Hz		

L'utilisation de butées mécaniques sur les phases de fermeture et d'ouverture est indispensable /
Son indispensables le topes mecánicos para el cierre y la apertura

DIMENSIONS (mm) / DIMENSIONES (mm)

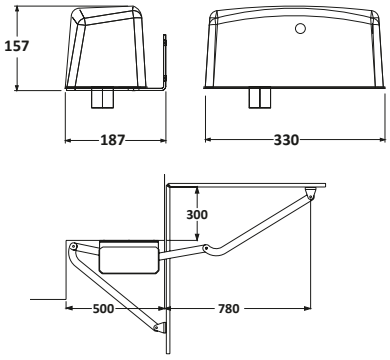

PALETTES POUR MOTEURS ET KITS / PALETAS PARA MOTORES Y KITS

PRODUIT / PRODUCTO	PALETTE 80 x 120, MAX QUANTITÉ PALETA 80 x 120, CANTIDAD MÁXIMA	PALETTE 100 x 120, MAX QUANTITÉ PALETA 100 x 120 CANTIDAD MÁXIMA
KALOS XL MOVEO	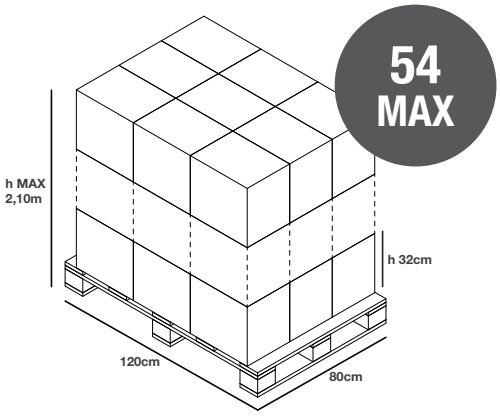	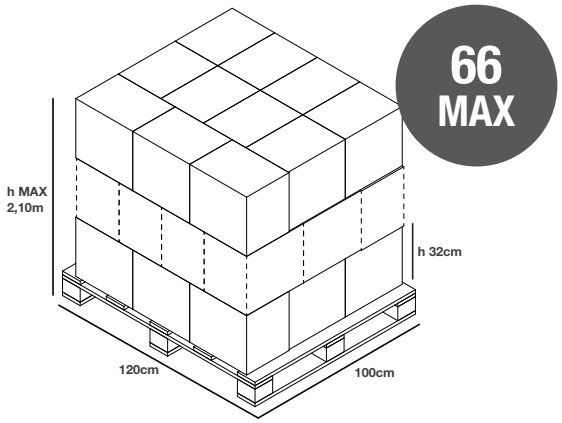
BIG2.2	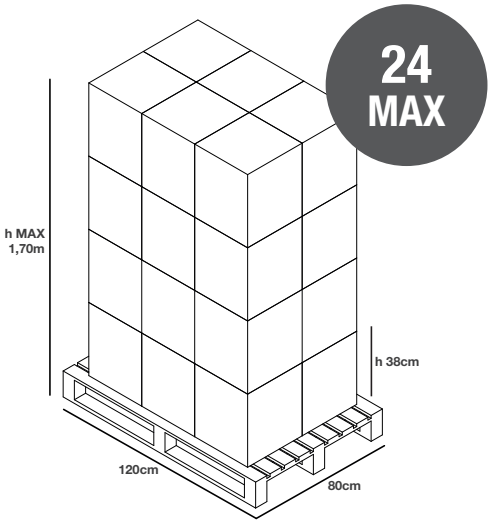	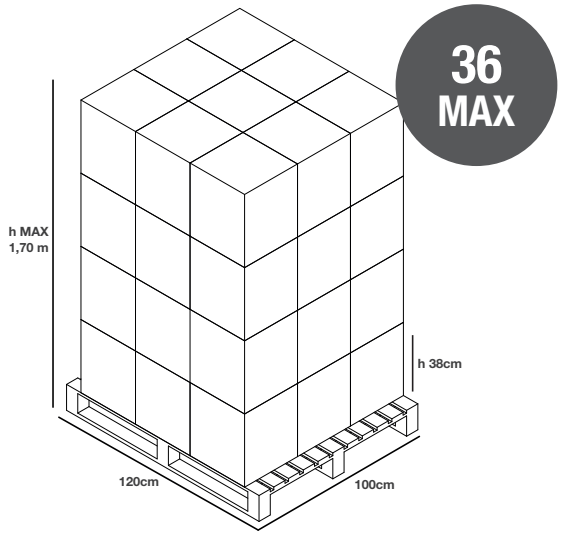
I2500	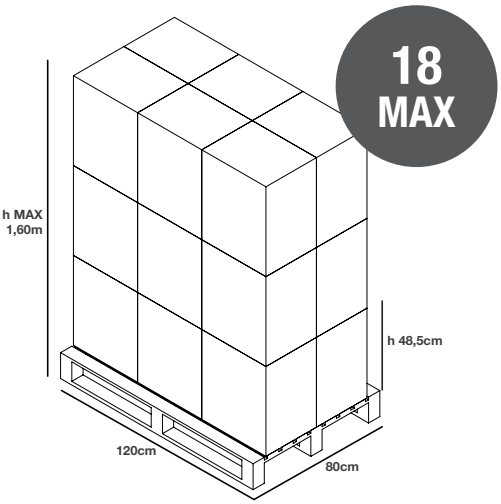	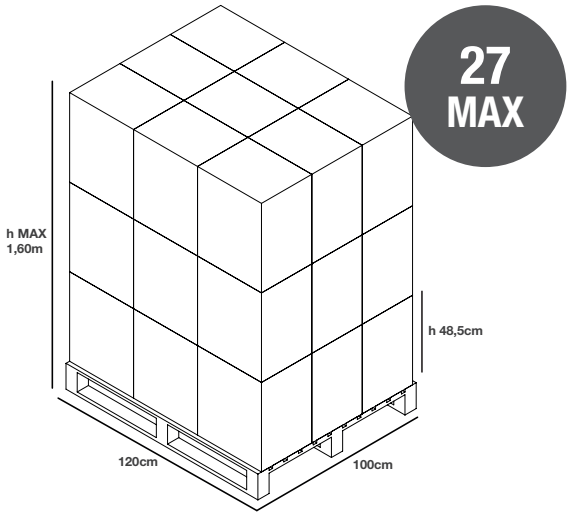

Pour les autres produits / kit: composition de palette sur demande
Para otros productos / kits: composición de paletas bajo pedido

PALETTES POUR MOTEURS ET KITS / PALETAS PARA MOTORES Y KITS

PRODUIT / PRODUCTO	PALETTE 80 x 120, MAX QUANTITÉ PALETA 80 x 120, CANTIDAD MÁXIMA	PALETTE 100 x 120, MAX QUANTITÉ PALETA 100 x 120 CANTIDAD MÁXIMA
HYPER 400 **HYPER 600** **XTILUS** **KINEO 400**	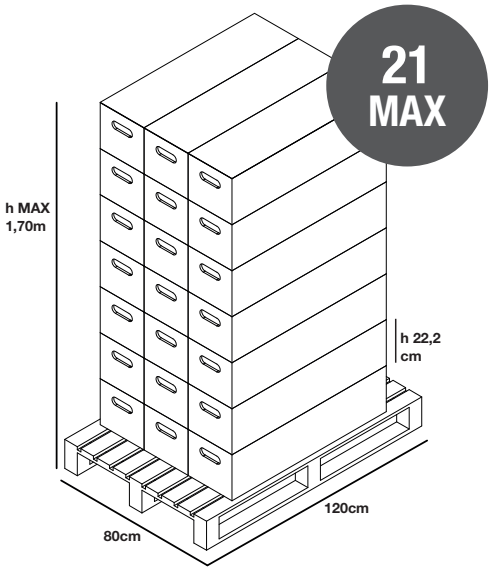	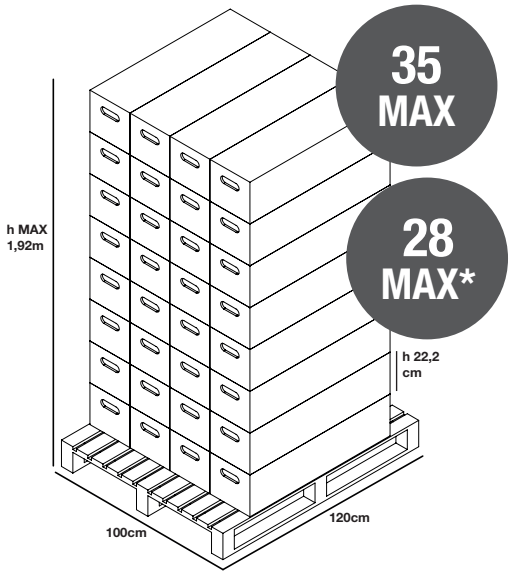

Pour les autres produits / kit: composition de palette sur demande
Para otros productos / kits: composición de paletas bajo pedido

* HYPER 600 MAX **28** (PALETTE / PALETA 100x120)

AUTOMATISATIONS POUR BARRIÈRES ROUTIÈRES

AUTOMATIZACIONES PARA BARRERAS DE CARRETERA

BOOMY

SYSTÈME ÉLECTROMÉCANIQUE DE BARRIÈRE ROUTIÈRE 24Vdc POUR CONTRLER LES ACCÈS DANS LES PARKINGS PUBLICS ET PRIVÉS. DISPONIBLE EN VERSIONS **4 m** ET **6 m**

SISTEMA ELECTROMECÁNICO DE BARRERA DE CARRETERA 24Vdc PARA CONTROL DE ACCESOS EN ESTACIONAMIENTOS PÚBLICOS Y PRIVADOS. DISPONIBLE EN VERSIONES DE **4 m** Y **6 m**

PRÉCISION ET DURABILITÉ
La structure en acier robuste, combinée à l'utilisation de composants mécaniques à haute résistance, garantit une fiabilité maximale dans le temps. Système d'éclairage intégrable aussi bien dans la mallette que dans la tige, et composé de bandes LED de feux de signalisation vert/rouge (pour la version LED de 6 m qui ne peut être intégrée que dans la mallette). Piquet de support réglable disponible (en option).
Plaque de fixation, tige et caoutchouc fournis séparément.

PRECISIÓN Y DURABILIDAD
La robusta estructura de acero, combinada con el uso de componentes mecánicos de alta resistencia, garantizan la máxima fiabilidad en el tiempo. Sistema de iluminación que se puede integrar tanto en la caja como en la barra, y consta de tiras de LED de semáforo verde / rojo (para la versión LED de 6 m que solo se puede integrar en la caja). Soporte de poste ajustable disponible (opcional).
Placa de fijación, brazo y goma suministrados por separado.

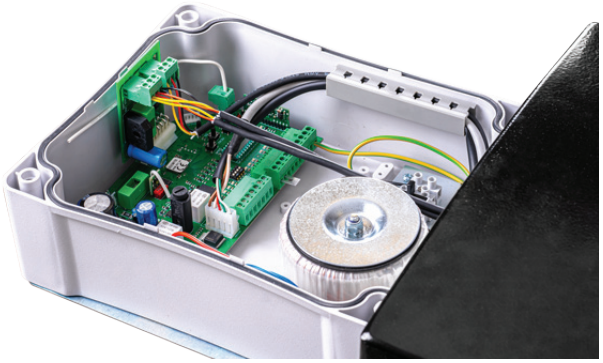

BIOS1 24 BOOMY
Electronique dédiée spécialement conçue pour le système BOOMY, technologie BIOS exclusive positionnée sur un chariot coulissant robuste, conçu pour un accès rapide et confortable. Détection d'obstacles et suivi de l'absorption motrice pendant la programmation, pour permettre une adaptation totale du mouvement. Facilité d'utilisation et d'interfaçage maximale.

BIOS1 24 BOOMY
Electrónica diseñada y fabricada específicamente para el sistema BOOMY, tecnología BIOS exclusiva colocada en un robusto carro extraíble, diseñado para un acceso rápido y cómodo. Detección de obstáculos y monitorización de la absorción del motor durante la programación, para permitir una adaptación total al movimiento. Máxima facilidad de uso e interconexión.

PUISSANCE ET FIABILITÉ
Conteneur en acier avec traitement de protection par cataphorèse et peint. Nouveaux ressorts d'équilibrage très résistants. Motoréducteur 24 Vdc, puissant, rapide et précis. Déverrouillage latéral pratique avec clé, et possibilité de fonctionnement en cas de panne d'électricité avec kit batterie dédié pouvant être intégré à l'intérieur du boîtier (en option).

POTENCIA Y FIABILIDAD
Recipiente de acero con tratamiento protector de cataforesis y pintado. Nuevos resortes de equilibrado de alta resistencia. Motorreductor de 24 Vdc, potente, rápido y preciso. Práctico desbloqueo lateral con llave, y posibilidad de funcionamiento en caso de apagón con kit de batería dedicado que se puede integrar dentro de la maleta (opcional).

BOOMY

Housse de protection anti-cisaillement

Cobertura protectora anticorte

CARACTÉRISTIQUES TECHNIQUES / CARACTERÍSTICAS TÉCNICAS

		BOOMY 4 m	BOOMY 6 m
ALIMENTATION / ALIMENTACIÓN		230Vac 50Hz	230Vac 50Hz
ALIMENTATION MOTEUR / ALIMENTACIÓN MOTOR		24 Vdc	24 Vdc
ABSORPTION MOTEUR / ABSORCIÓN MOTOR	A	6	6
POIDS / PESO	Kg	54	54
TEMPS D'OUVERTURE / TIEMPO DE ABERTURA	sec	3	3,5
CYCLES JOURNALIERS CONSEILLÉS / CICLOS DIARIOS ACONSEJADOS	n°	1500	1500
LONGUEUR MAXIMUM TIGE / LONGITUD MÁXIMA ASTA	m	4	6
DIAMÈTRE DE LA TIGE / DIÁMETRO DE LA ASTA	ø mm	65	80
SERVICE / SERVICIO	%	100	100
TEMPÉRATURE DE FONCTIONNEMENT / TEMPERATURA DE FUNCIONAMIENTO	°C	-10...+55	-10...+55
DEGRÉ DE PROTECTION / GRADO DE PROTECCIÓN	IP	44	44
CENTRALE DE COMMANDE / CUADRO DE MANDO		BIOS1 24 BOOMY	BIOS1 24 BOOMY

DIMENSIONS (mm) / DIMENSIONES (mm)

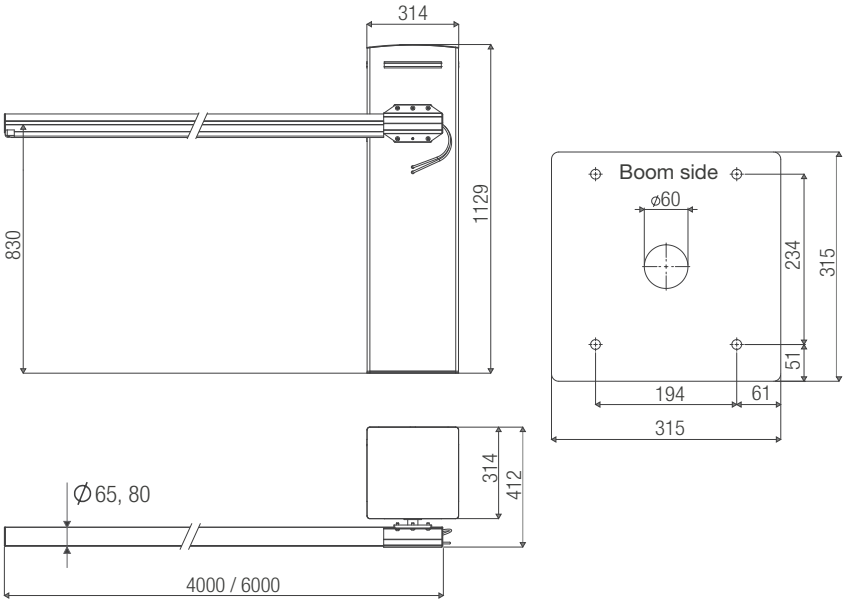

ACCESSOIRES COMPATIBLES / ACCESORIOS COMPATIBLES

12007338	12007692	12007693	**12007697*** 3 m Ø 80 mm **12007698*** 4 m Ø 80 mm **12007699*** 5 m Ø 80 mm	12007301
Plaque de support à installer sous terre	BOOMY 4 m Tige circulaire en aluminium (2,15 m + 2,15 m Ø 65 mm)	BOOMY 6 m Tige circulaire en aluminium (3,15 m + 3,15 m Ø 80 mm)	BOOMY 6 m Tige articulée circulaire en aluminium	BOOMY 4, 6 m Poteau de support de fourche, réglable
Placa de fijación para instalar bajo tierra	BOOMY 4 m Asta circular de aluminio (2,15 m + 2,15 m Ø 65 mm)	BOOMY 6 m Asta circular de aluminio (3,15 m + 3,15 m Ø 80 mm)	BOOMY 6 m Asta articulada circular de aluminio	BOOMY 4, 6 m Poste de soporte de horquilla, ajustable

* Les tiges articulées doivent être configurées sur demande / * Las astas articulados deben configurarse bajo pedido

12007304	12007302	12007306	12007307
BOOMY 4 m Caoutchouc antichoc avec accessoires, 4 m	Carte enfichable pour chargeur de batterie BOOMY. Carte alimentation batterie 24V avec connecteur	Kit batterie 7.2A/h en boite pour BOOMY 4 m. Equerre de fixation sur boitier version 4m. Câble de connexion 1,5 m	Kit batterie 7.2A/h en boite pour boomy 6 m. Equerre de fixation sur boitier version 6m. Câble de connexion 1,5 m
BOOMY 4m Goma a prueba de golpes con accesorios, 4 m	Placa enchufable del cargador de batería BOOMY. Tarjeta de alimentación de batería de 24 V con conector enchufable	Kit batería 7.2A / h en caja para BOOMY 4 m. Soporte para fijación en caja versión 4m. Cable de conexión 1,5 m	Kit batería 7.2A / h en caja para boomy 6 m. Soporte para fijación en caja versión 6m. Cable de conexión 1,5 m

12007305	12007303	12000820	61402030 / 61402031
Carte enfichable pour contrôler les bandes led BOOMY	2 bandes led 4 mètres, opalines transparentes	A1H-U. Amplificateur détecteur de présence véhicule pour boucles magnétiques avec 1 relais Dim (mm) W x D x H. 84 x 74 x 23	61402030 Zone de boucle magnétique souterraine 2 x 1, longueur de câble 20 m 61402031 Zone de boucle magnétique souterraine 3 x 2, longueur de câble 20 m
Placa enchufable para controlar las tiras de led BOOMY	2 tiras de led de 4 metros, opalinas transparentes	A1H-U. Amplificador detector de presencia de vehículos para bucles magnéticos con 1 relé. Dim (mm) W x D x H 84 x 74 x 23	61402030 Área de bucle magnético subterráneo 2 x 1, longitud de cable 20 m. 61402031 Área de bucle magnético subterráneo 3 x 2, longitud de cable 20 m

TECNO CAT

BARRIERE À CHAINE POUR PASSAGES JUSQU'À 20 m
BARRERA CON CADENA PARA PASAJES HASTA 20 m

PRÉCISION ET ROBUSTESS POUR DÉLIMITER PETITS PARKINGS OU PASSAGES PRIVÉS

Structure mécanique de métal ouvré, le design raffiné et l'électronique ACTION rendent cet produit la solution idéale pour usage residential de copropriété.

PRECISIÓN Y ROBUSTEZ PARA DELIMITAR PEQUEÑOS APARCAMIENTOS O ENTRADAS DE VEHÍCULOS

Estructura mécanica de metal forjado, el diseño refinado y la electrónica ACTION hacen de este producto una solución ideal para uso residencial y comercial.

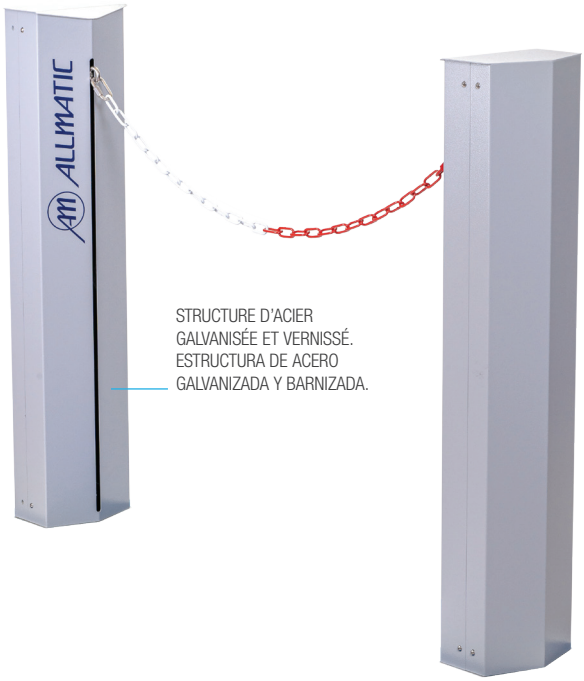

STRUCTURE D'ACIER GALVANISÉE ET VERNISSÉ.
ESTRUCTURA DE ACERO GALVANIZADA Y BARNIZADA.

CENTRALE DE COMMANDE ACTION 24Vdc AVEC ENCODER
CUADRO DE MANDO 24Vdc CON ENCODER

Installation simple et rapide.

Intelligente: grâce à la détection d'obstacles et à l'apprentissage automatique de la course.

Toujours prêt: fonctionnement en absence de courant avec des batteries rechargeables branchées à la centrale avec une carte chargeur de batterie, à travers de un confortable connecteur guidé.

Chaîne jusqu'à 20 m.

Instalación fácil y rapida.

Inteligente: gracias a la detección de los obstáculos y a la programación automática de la carrera.
Siempre lista: operativa sin electricidad gracias a las baterías recargables, conectada al cuadro de mando por una tarjeta de cargador de batería a través de un conector de uso sencillo con acoplamiento guiado.

Cadena hasta 20 m.

ACCESSOIRES COMPATIBLES / ACCESORIOS COMPATIBLES

CT ACTION							24CBA		
12006649	64000404	64000405	12007395	64000409	61700446	64000407	12000780	12000757	61400056
Centrale avec Encoder pour TECNO CAT MASTER	Chaîne en acier bicolore blanche / rouge	Chaîne en acier galvanisée	Joint de rupture	Guide à terre en tôle galvanisé L = 2 m	Vis tournée TCEI M8x25 INOX	Anneau de jonction en acier INOX Ø 6 mm	24CBA. Carte chargeur de batteries 24V embrochable avec contrôle électronique de la charge	KIT Batteries en boîtier. 2 batteries 1.3Ah, câble 1 m	Batteries rechargeables 12V 7.2Ah de capacité
Cuadro de mando con Encoder para TECNO CAT MASTER	Cadena de acero bicolor blanco/ rojo	Cadena de acero galvanizado	Junta de ruptura	Guía cadena en chapa galvanizada de enterrar L = 2 m	Tornillo TCEI M8x25 INOX torneado	Eslavón de unión en acero inox Ø 6 mm	24CBA. Tarjeta cargadora de batería enchufable con control electrónico de la carga	KIT baterías en caja. 2 baterías 1.3Ah, cable 1 m	Batería recargable 12V 7.2Ah de notable capacidad eléctrica

CARACTÉRISTIQUES TECHNIQUES / CARACTERÍSTICAS TÉCNICAS

		TECNO CAT
CODE / CÓDIGO	MASTER	12007375
	SLAVE	12007380
ALIMENTATION / ALIMENTACIÓN		230Vac - 50Hz
ALIMENTATION MOTEUR / ALIMENTACIÓN MOTOR		24Vdc
ABSORPTION MOTEUR / ABSORCIÓN MOTOR	A	1
LONGUEUR MAXIMM CHAÎNE / LARGO MÁXIMA CADENA	m	20
POIDS AUTOMATION / PESO AUTOMACIÓN	Kg	16
HAUTEUR PILIER / ALTURA PILARES	mm	1010
SERVICE / SERVICIO	%	50
DEGRÉ DE PROTECTION / GRADO DE PROTECCIÓN	IP	34
CENTRALE DE COMMANDE / CENTRAL DE MANDO		ACTION

TECNO CAT MASTER Motoréducteur 24 Vdc avec encodeur. Centrale de commande ACTION intégrée avec ralentissements en ouverture et fermeture. Colonne hauteur 1010 mm	**TECNO CAT MASTER** Motorreductor 24 Vdc con encoder. Cuadro de mando ACTION integrado con desaceleraciones en fase de apertura y cierre. Altura columna 1010 mm	12007375
TECNO CAT SLAVE Motoréducteur 24 Vdc. Colonne hauteur 1010 mm	**TECNO CAT SLAVE** Motorreductor 24 Vdc. Altura columna 1010 mm	12007380

DIMENSIONS (mm) / DIMENSIONES (mm)

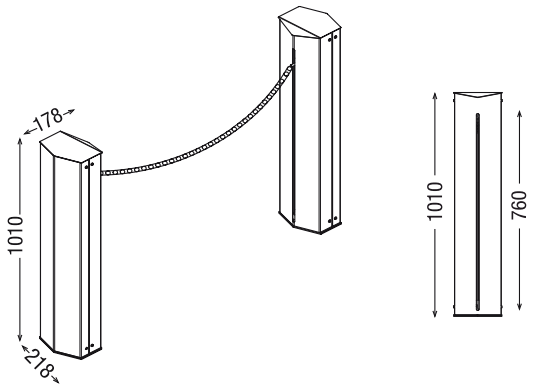

L	A	B
	h	l
20 m	400 mm	900 mm
15 m	600 mm	900 mm
10 m	680 mm	900 mm

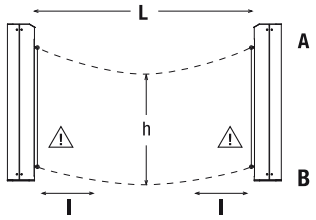

SEKTIO 500

OPERATEUR POUR PORTES SECTIONNELLES JUSQU'À 9 m² / h 2500 mm

OPERADOR PARA PUERTAS SECCIONALES HASTA 9 m² / h 2500 mm

COMPACT ET FONCTIONNEL
Motoréducteur électromécanique irréversible 24Vdc (alimentation système 230Vac) pour usage résidentiel. Centrale de commande, éclairage de courtoisie à LED intégré. Système de contrôle avancé de la force pour une sécurité maximale dans toutes les situations.
Le kit comprend une courroie crantée et 3 mètres de guide pré-assemblé (en 3 parties).

COMPACTO Y FUNCIONAL
Motorreductor electromecánico irreversible de 24Vdc (el sistema debe ser alimentado a 230Vac). Unidad de control y luz LED de cortesía integradas al interno del mortor. Sistema avanzado de control de fuerza para garantizar una alta seguridad en cualquier situación. El kit incluye una correa dentada y 3 metros de guía premontada (en 3 partes).

DONNÉES TECHNIQUES / CARACTERÍSTICAS TÉCNICAS

OPÉRATEUR / OPERADOR		**SEKTIO 500**
CODE / CÓDIGO		12007093 (PACK)
TAILLE MAXIMALE DE LA PORTE / TAMAÑO MAX DE LA PUERTA	m²	9
POIDS MAXIMAL / PESO MÁXIMO	kg	120
TENSION D'ALIMENTATION DU SYSTÈME / ALIMENTACIÓN DEL SISTEMA		230Vac 50Hz
TENSION DE TRAVAIL DU MOTEUR / VOLTAJE DE FUNCIONAMIENTO DEL MOTOR		24Vdc
PUISSANCE ABSORBÉE (STANDBY) / ABSORCIÓN DE MOTOR (STANDBY)	W	< 4
PUISSANCE ABSORBÉE (FONCTIONNEMENT) / ABSORCION DE MOTOR (TRABAJO)	W	160
POUSSÉE MAXIMUM / EMPUJE MÁXIMO MOTOR	N	500
VITESSE DE COURSE / TIEMPO DE EJECUCIÓN	cm / sec	13
SERVICE / SERVICIO	%	30
ÉCLAIRAGE / ILUMINACIÓN	W	0.4 [LED]
DURÉE D'ÉCLAIRAGE (D'USINE) / LUMINACIÓN DURANTE LA OPERACIÓN (PREDETERMINADO DE FÁBRICA)	sec.	60
TEMPS DE FONCTIONNEMENT MAX / MAX TIEMPO DE FUNCIONAMIENTO	sec.	90
LIBÉRATION RAPIDE / DESBLOQUEO RÁPIDO		POSSIBLE / POSIBLE
CENTRALE DE COMMANDE / UNIDAD DE CONTROL ELECTRÓNICO		- Contrôle par micro / Controlado por micro - Soft start, soft stop Arranque y detención ralentada - Fermeture automatique / Cierre automático
SÉQUENCE DE COMMANDE / SECUENCIA DE COMANDOS		- 1ère impulsion - travail / Pulso 1 ° - arranque - 2ème impulsion - arrêt / Pulso 2 ° - parada - 3ème impulsion - inversion du sens / Pulso 3 ° - Inversión de dirección
PLAGE DE TEMPÉRATURE / TEMPERATURA DE FUNCIONAMIENTO	°C	-20...+60
CLASSE DE PROTECTION / GRADO DE PROTECCIÓN	IP	22

DIMENSIONS (mm) / DIMENSIONES (mm)

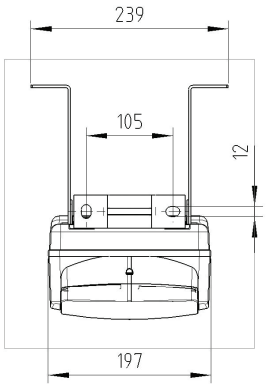

COMPOSITION DU KIT / COMPOSICIÓN DEL KIT

		SEKTIO 500 Centrale de commande intégrée Unidad de control integrada	Ensemble de supports et accessoires d'installation. Juego de abrazaderas y accesorios para instalación y configuración.	**TECH3 POWER** Émetteur Transmisor Rolling Code 433MHz
SEKTIO 500	**K200AS01**	**1**	**1**	**1**

BLANC 800

OPERATEUR POUR PORTES SECTIONNELLES JUSQU'À 14 m²

OPERADOR PARA PUERTAS SECCIONALES HASTA 14 m²

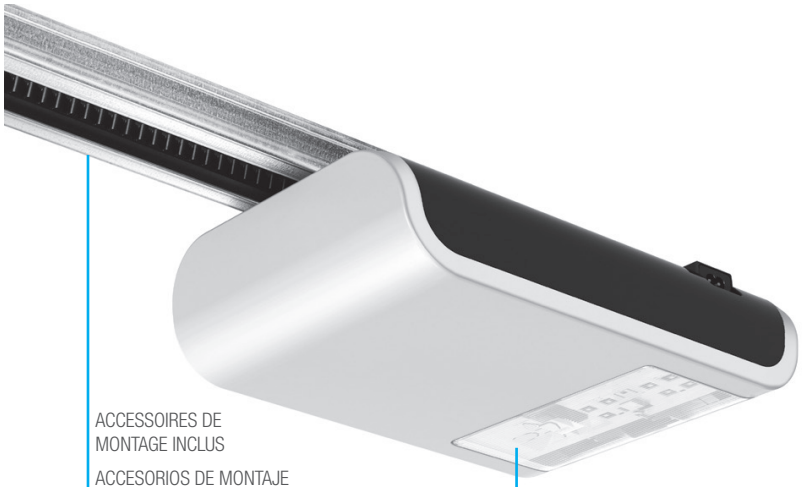

PUISSANCE ET DESIGN RAFFINÉS
Motoréducteur électromécanique irréversible 24Vdc (alimentation système 230Vac) pour usage résidentiel. Centrale de commande, éclairage de courtoisie à LED intégré. Système de contrôle avancé de la force pour une sécurité maximale dans toutes les situations.
Le kit comprend une courroie crantée et 3 mètres de guide pré-assemblé (en 3 parties).

POTENCIA Y DISEÑO REFINADO
Motorreductor electromecánico irreversible de 24Vdc (el sistema debe ser alimentado a 230Vac). Unidad de control y luz LED de cortesía integradas al interno del mortor. Sistema avanzado de control de fuerza para garantizar una alta seguridad en cualquier situación. El kit incluye una correa dentada y 3 metros de guía premontada (en 3 partes).

DONNÉES TECHNIQUES / CARACTERÍSTICAS TÉCNICAS		
OPÉRATEUR / OPERADOR		**BLANC 800**
CODE / CÓDIGO		12007094 (PACK)
TAILLE MAXIMALE DE LA PORTE / TAMAÑO MAX DE LA PUERTA	m²	14
POIDS MAXIMAL / PESO MÁXIMO	kg	180
TENSION D'ALIMENTATION DU SYSTÈME / ALIMENTACIÓN DEL SISTEMA		230Vac 50Hz
TENSION DE TRAVAIL DU MOTEUR / VOLTAJE DE FUNCIONAMIENTO DEL MOTOR		24Vdc
PUISSANCE ABSORBÉE (STANDBY) / ABSORCIÓN DE MOTOR (STANDBY)	W	<0,5W
PUISSANCE ABSORBÉE (FONCTIONNEMENT) / ABSORCION DE MOTOR (TRABAJO)	W	240
POUSSÉE MAXIMUM / EMPUJE MÁXIMO MOTOR	N	800
VITESSE DE COURSE / TIEMPO DE EJECUCIÓN	cm / sec	17...24
SERVICE / SERVICIO	%	30
ÉCLAIRAGE / ILUMINACIÓN	W	1,6W (LED)
DURÉE D'ÉCLAIRAGE (D'USINE) / LUMINACIÓN DURANTE LA OPERACIÓN (PREDETERMINADO DE FÁBRICA)	sec.	(60)...240
TEMPS DE FONCTIONNEMENT MAX / MAX TIEMPO DE FUNCIONAMIENTO	sec.	90
LIBÉRATION RAPIDE / DESBLOQUEO RÁPIDO		POSSIBLE / POSIBLE
CENTRALE DE COMMANDE / UNIDAD DE CONTROL ELECTRÓNICO		- Contrôle par micro / Controlado por micro - Soft start, soft stop Arranque y detención ralentada - Fermeture automatique / Cierre automático
SÉQUENCE DE COMMANDE / SECUENCIA DE COMANDOS		- 1ère impulsion - travail / Pulso 1 ° - arranque - 2ème impulsion - arrêt / Pulso 2 ° - parada - 3ème impulsion - inversion du sens / Pulso 3 ° - Inversión de dirección
PLAGE DE TEMPÉRATURE / TEMPERATURA DE FUNCIONAMIENTO	°C	-20...+60
CLASSE DE PROTECTION / GRADO DE PROTECCIÓN	IP	20

DIMENSIONS (mm) / DIMENSIONES (mm)

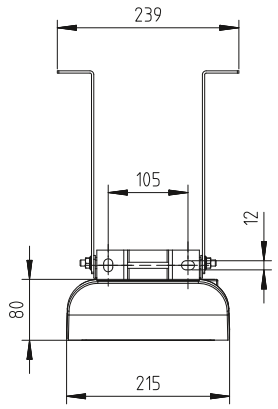

COMPOSITION DU KIT / COMPOSICIÓN DEL KIT

		BLANC 800 Centrale de commande intégrée Unidad de control integrada	Ensemble de supports et accessoires d'installation. Juego de abrazaderas y accesorios para instalación y configuración.	**TECH3 POWER** Émetteur Transmisor Rolling Code 433MHz
BLANC 800	**K200AR01**	**1**	**1**	**1**

SER ONE / SER 24 / SER BIG TWO / SER 22

OPÉRATEUR POUR RIDEAUX ENROULABLES JUSQU'À 450 Kg
OPERADOR PARA PERSIANAS ENROLLABLES DE HASTA 450 Kg

Opérateurs irréversibles pour volets roulants équilibrés par ressorts.

SER ONE: La version équipée de l'innovant fin de course automatique breveté facilite le travail de l'installateur: en une seule manœuvre, l'ouverture et la fermeture du volet s'ajustent automatiquement. Il peut être utilisé, avec les adaptateurs appropriés, sur des mâts de Ø 42 mm et Ø 48 mm ainsi que sur des mâts de Ø 60 mm et avec des ressorts de Ø 200 ou Ø 220 mm, irréversibles.
SER 24: Idéal pour le déplacement de volets roulants jusqu'à 280 kg, utilisable sur mât Ø 76 mm, irréversible.
SER BIG TWO: Conçu avec un mécanisme interne spécial à 2 moteurs électriques pour le déplacement de grands volets roulants, mât Ø 102 mm, irréversible.
SER 22 120V: Pour volets roulants jusqu'à 160, mât Ø 60 mm, irréversible. Version 120 Vca

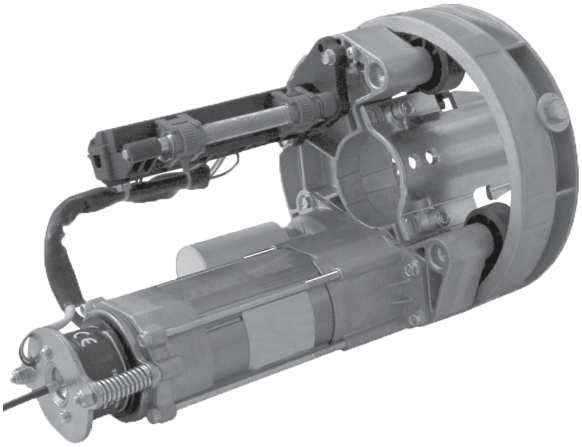

Operadores irreversibles para persianas enrollables equilibrados con muelles.

SER ONE: La versión equipada con el innovador final de carrera automático patentado facilita el trabajo del instalador: con una sola maniobra se ajusta automáticamente la apertura y el cierre de la persiana. Se puede utilizar, con los adaptadores adecuados, tanto en postes de Ø 42 mm y Ø 48 mm como en postes de Ø 60 mm y con resortes de Ø 200 o Ø 220 mm, irreversibles.
SER 24: Ideal para persianas móviles de hasta 280 kg, se puede utilizar en un poste de Ø 76 mm, irreversible.
SER BIG TWO: Diseñado con un mecanismo interno especial con 2 motores eléctricos para el movimiento de persianas enrollables de grandes dimensiones, poste Ø 102 mm, irreversible.
SER 22 120V: Para puertas enrollables hasta 160, poste Ø 60 mm, irreversible.
Versión 120 Vca

ACCESSOIRES COMPATIBLES / ACCESORIOS COMPATIBLES

AM 900 ECO	BAXS900 / BAXS900L	BLD / CA-BLD	BLDR / BLDR/I	FR5	PLK	
12006702	**12006756 / 12006755**	**64100015 / 64100016**	**64100248 / 64100252**	**64100200**	**64100009**	**64100201**
Centrale développée pour commander des rideaux d'une façon simple et intuitive. Ce produit contrôle les moteurs 230 Vac jusqu'à 1000W.	BAXS900 Centrale de commande pour stores enroulables. BAXS900L Centrale de commande pour stores enroulables avec lumière de courtoisie	BLD: Box en aluminium d'extérieur avec bouton et levier de déblocage. CA-BLD: boîte pour fixation externe BLD.	BLDR: Box en aluminium d'extérieur avec bouton et levier de déblocage. BLDR/I: Box en aluminium à murer avec bouton et levier de dèbloccage.	FR5: Frein électrique complet de câble, gaine et pommeau de déblocage SER 24, BIG TWO.	PLK Sélecteur à clé d'extérieur en aluminium moulé sous pression; 2 contacts micro. Dim (mm) 73 x 36 x 82.	Paire de demi-coques pour réduction du mât Ø 76/102 pour SER BIG TWO
Cuadro de mando desarrollado para accionar persianas en modo simple e intuitivo. Este producto manda motores de 230 Vac hasta 1000W.	BAXS900 Cuadro de mando para persianas. BAXS900L Cuadro de mando para persianas con luz de cortesía	BLD: Caja de aluminio para exteriores con botón y palanca de desbloqueo. CA-BLD: Caja por fijado externo BLD.	BLDR: Caja de aluminio para exteriores con botón y palanca de desbloqueo. BLDR/I: Caja de aluminio para empotrar con botón y palanca de desbloqueo.	FR5: Electrofreno completo con cable, revestimiento y pomo de desbloqueo, SER 24, BIG TWO.	PLK Selector de llave para exterior en fundición de aluminio; 2 microcontactos. Dim (mm) 73 x 36 x 82.	Par semicircular Ø 76/102 para SER BIG TWO.

CARACTÉRISTIQUES TECHNIQUES / CARACTERÍSTICAS TÉCNICAS

		SER ONE	SER 24	SER BIG TWO	SER 22 120V
CODE / CÓDIGO		64000149	64000138	64000139	64100126
POIDS MAXIMAL DU RIDEAU / PESO MÁXIMO DE PERSIANA	**Kg**	**220**	**280**	**450**	**220**
SURFACE MAXIMUM DU RIDEAU / SUPERFICIE MÁXIMA PERSIANA	**m²**	**16**	**24**	**30**	**16**
ALIMENTATION / ALIMENTACIÓN		230 Vac - 50Hz			120 Vac - 60Hz
ABSORPTION / ABSORCIÓN	A	2,7	2,8	5	4,1
FORCE MAX. DE SOULÈVEMENT / FUERZA MÁX. DE LEVANTAMIENTO	Kg	150	240	450	160
OURS POULIE DE TRACTION / GIROS POLEA DE ARRASTRE	Rpm	10,4	9	8	10
Ø POULIE DE TRACTION / Ø POLEA DE ARRASTRE	mm	200	240	240	220
Ø MÂT / Ø EJE	mm	60	76	102	60
DEGRÉS DE PROTECTION / GRADO DE PROTECCIÓN	IP	30	30	30	30
CYCLES JOURNALIERS CONSEILLÉS / CICLOS DIARIOS ACONSEJADOS	N°	20	30	20	20
SERVICE / SERVICIO	%	30	30	30	30
CENTRALE DE COMMANDE /CENTRAL DE MANDO		BAXS900 / BAXS900L / AM900 ECO			

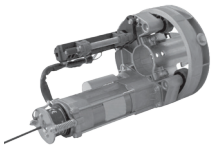	**SER ONE** Opérateur pour rideaux enroulables avec mât Ø 60 mm et ressort Ø 200 mm	**SER ONE** Operator for spring balanced rolling shutters with shaft Ø 60 mm and spring Ø 200 mm	64000149
	SER 24 Opérateur pour rideaux enroulables équilibré à ressorts. Complets de frein électrique avec câble, gaine et pommeau de déblocage.	**SER 24** Operador para persianas enrollables equilibradas con muelles. Con electrofreno completo con cable, revestimiento y pomo de desbloqueo.	64000138
	SER BIG TWO Opérateur avec double moteur pour rideaux enroulables équilibré à ressorts de grandes dimensions. Complets de frein électrique avec câble, gaine et pommeau de déblocage.	**SER BIG TWO** Operador con doble motor para persianas enrollables equilibradas con muelles de grandes dimensiones. Con electrofreno completo con cable, revestimiento y pomo de desbloqueo.	64000139
	SER 22 120V Opérateur pour rideaux enroulables équilibré à ressorts. Complets de frein électrique avec câble, gaine et pommeau de déblocage.	**SER 22 120V** Operador para persianas enrollables equilibradas con muelles. Con electrofreno completo con cable, revestimiento y pomo de desbloqueo.	64000126

DIMENSIONS (mm) / DIMENSIONES (mm)

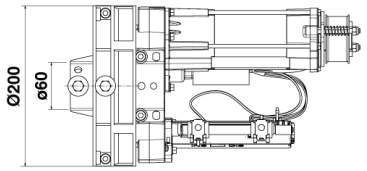

SER ONE

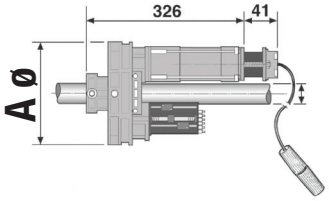

SER 24 / SER 22

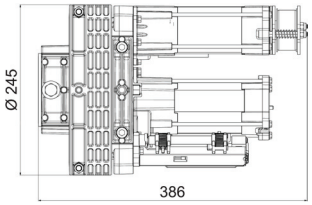

SER BIG TWO

	ø A in mm
SER ONE	200
SER BIG TWO	245
SER 24	240
SER 22 120V	220

T.CO.O/R.CO.O Wi-Fi BAND 868MHz

SYSTÉME RADIO DE SÉCURITÉ POUR BORDS DE SÉCURITÉ MÉCANIQUES ET 8,2KΩ
SISTEMA RADIO DE SEGURIDAD PARA BORDES DE SEGURIDAD MECÁNICOS Y 8,2KΩ

SÉCURITÉ CERTIFIÉE ET GARANTIE POUR VOTRE AUTOMATISATION

SEGURIDAD CERTIFICADA Y GARANTIZADA PARA SU AUTOMATIZACIÓN.

CARACTÉRISTIQUES TECHNIQUES / CARACTERÍSTICAS TÉCNICAS	T.CO.O. - R.CO.O.	T.CO.O. - R.CO.O. DOUBLE
NOM DISPOSITIF MOBILE / NOMBRE PARTE MOVIBLE	T.CO.O	T.CO.O Double
NOME DISPOSITIF FIXE / NOMBRE PARTE FIJA	R.CO.O	R.CO.O Double
FRÉQUENCE / FRECUENCIA	868.3MHz	868.3MHz
PORTÉE DU SYSTÈME EN CHAMPS LIBRE / ALCANCE DEL SISTEMA EN CAMPO LIBRE	15...20 m	15...20 m
ALIMENTATION DISPOSITIF MOBILE / ALIMENTACIÓN PARTE MOVIBLE	2 batteries / 2 pilas AA	2 batteries / 2 pilas AA
ALIMENTATION DISPOSITIF FIXE / ALIMENTACIÓN PARTE FIJA	12/24 Vac/dc	12/24 Vac/dc
DURÉE BATTERIE / DURACIÓN BATERÍA	2 ans (modalité fonctionnement normale)	2 ans (modalité fonctionnement normale)
	5 ans (modalité épargne d'énergie)	5 ans (modalité épargne d'énergie)
	2 años (modalidad funcionamiento normal)	2 años (modalidad funcionamiento normal)
	5 años (modalidad ahorro energético)	5 años (modalidad ahorro energético)
BARRES PALPEUSES COMPATIBLES / BANDAS COMPATIBLES	Mécanique et/ou 8,2KΩ	Mécanique et/ou 8,2KΩ
	Mecánicas y/o 8,2KΩ	Mecánicas y/o 8,2KΩ
NOMBRE DE SORTIES / NÚMERO DE SALIDAS	2	2
NOMBRE DE BARRES PALPEUSES POUR CHAQUE DISPOSITIF FIXE / NÚMERO DE BANDAS ASOCIABLES POR CADA PARTE FIJA	4 pour chaque sortie 4 para cada salidas.	4 pour chaque sortie 4 para cada salidas.
NOMBRE DE BARRES PALPEUSES CONNECTABLES À CHAQUE PARTIE MOBILE / NÚMERO DE BANDAS CONECTABLES A CADA PARTE MOVIBLE	**1 pour chaque T.CO.O** **1 para cada T.CO.O**	**2 pour chaque T.CO.O** **2 para cada T.CO.O**
CODE DISPOSITIF MOBILE DANS BOÎTIER ÉTANCHE / CÓDIGO PARTE MOVIBLE EN CAJA ESTANCA	**12006778**	**12006769**
CODE DISPOSITIF FIXIE DANS BOÎTIER / CÓDIGO PARTE FIJA EN CAJA	**12006771**	**12006767**
CODE DISPOSITIF FIXIE DANS BOÎTIER ÉTANCHE / CÓDIGO PARTE FIJA EN CAJA ESTANCA	**12006772**	**12006766**

SYSTÈME ÉMETTEUR-RÉCEPTEUR
POUR UNE SÉCURITÉ ABSOLUE.

SISTEMA RECEPTORA-
TRANSMISORA PARA UNA
SEGURIDAD ABSOLUTA.

LA SÉCURITÉ WIRELESS POUR UNE
INSTALLATION SIMPLE ET RAPIDE.
LA SEGURIDAD SIN CABLES PARA UNA
INSTALACIÓN SIMPLE Y RÁPIDA.

CODE KIT T.CO.O.- R.CO.O.	**CÓDIGO KIT T.CO.O.- R.CO.O.**	12006777
T.CO.O DANS BOÎTIER ÉTANCHE	T.CO.O EN CAJA ESTANCA	
R.CO.O DANS BOÎTIER ÉTANCHE	R.CO.O EN CAJA ESTANCA	
ACCESSOIRES	ACCESORIOS	
CODE KIT T.CO.O.- R.CO.O. DOUBLE	**CÓDIGO KIT T.CO.O.- R.CO.O. DOUBLE**	12006774
T.CO.O DANS BOÎTIER ÉTANCHE	T.CO.O EN CAJA ESTANCA	
R.CO.O DANS BOÎTIER ÉTANCHE	R.CO.O EN CAJA ESTANCA	
ACCESSOIRES	**ACCESORIOS**	
R.CO.O AVEC CONNECTEUR MOLEX POUR LA CENTRALE DE COMMANDE BAX900L.	R.CO.O CON CONECTOR MOLEX PARA CENTRAL BAX900L.	12006773

BARRES PALPEUSES MÉCANIQUES / BORDES MECÁNICOS			
BARRE PALPEUSE MÉCANIQUE COULEUR JAUNE NOIR HAUT PROFIL (70 mm) POUR PORTAILS BORDES MECÁNICOS CON PERFIL ALTO (70 mm) COLOR AMARILLO NEGRO PARA CANCELAS			
	BS01-C15	Barre palpeuse assemblée pour portail, L = 1,5 m Borde mecánico ensamblado para cancelas, L = 1,5 m	64100020
	BS01-C20	Barre palpeuse assemblée pour portail, L = 2 m Borde mecánico ensamblado para cancelas, L = 2 m	64100021
	BS01-C25	Barre palpeuse assemblée pour portail, L = 2,5 m Borde mecánico ensamblado para cancelas, L = 2,5 m	64100221
BARRE PALPEUSE MÉCANIQUE COULEUR NOIR BAS PROFILE (30 mm) POUR BASCULANTES BORDE MECÁNICOS CON PERFIL BAJO (30 mm) COLOR NEGRO PARA BASCULANTES			
	CP30	Paquet de 2 bobines de 20 m de profil chacune plus 20 pièces de barre d'aluminium de 2 m chacune / Confección con 2 bobinas de perfil de 20 m. Cada una más 20 piezas de barra de aluminio, L = 2 m Cada una	64100027
	CP30-K60	Kit d'accessoires pour le montage d'une barre palpeuse de 6 m Kit de accesorios para el montaje de un borde de 6 m	64100029
	CP30-C25	Barre palpeuse assemblée pour basculante, L 2.5 m Borde mecánico ensamblado para basculantes, L 2.5 m	64100023

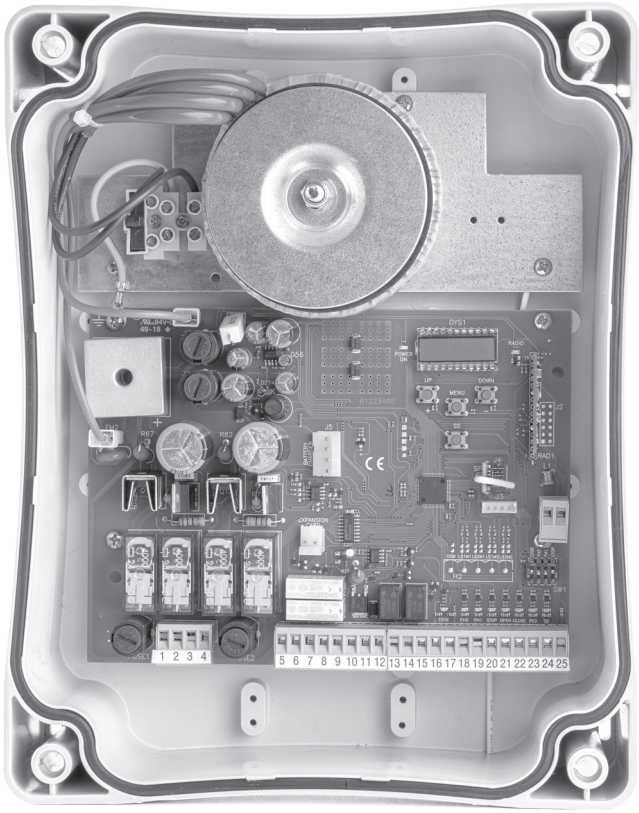

BIOS ELECTRONICS

CONTROL TECHNOLOGY PRECISION DETAIL QUALITY FLEXIBILITY

BIOS
CONTRÔLE ET PERSONNALISATION TOTALE, TOUT AVEC ABSOLUE SEMPLICITÉ

La gamme des centrales de commande plus facile et fonctionnelle, contrôlée par clavier et interface d'écran LCD.
Conçue pour fournir un nombre sans précédent des fonctionnalités d'une façon facile et immédiate grâce à le menu double, qui permet la sélection des paramètres de fonctionnement en quelques secondes.
Allmatic BIOS offre une nouvelle interface utilisateur encore plus claire et intuitive, grâce à l'écran LCD et à la nouvelle structure à double menu. Un pack facile à utiliser qui permet de gérer et surveiller les paramètres de fonctionnement **aussi par dispositif mobile Android avec module Bluetooth (optionnel) et application gratuite destinée aux professionnels.**

- programmation simple par écran LCD et 2 menus de configuration;
- auto-apprentissage des mouvements;
- autodiagnostic des anomalies;
- programmation du temps de pause;
- ouverture piétonne;
- ralentissements pendant ouverture et fermeture;
- détection des obstacles;
- fonctionnement en cas de panne de courant avec batterie rechargeables optionnelles (pour modèles 24V);

COMPATIBILITÉ AVEC MODULE BLUETOOTH ET CONFIGURABLE PAR APPLICATION DESTINÉE AUX PROFESSIONNELS

BIOS
CONTROLO Y PERSONALIZACIÓN TOTAL, TODO CON LA MÁXIMA FACILIDAD

La gama de cuadros de mando más simple y funcional controlados por teclado e interfaz de display LCD. Diseñada para ofrecer un número sin precedentes de funcionalidades de forma simple e inmediata gracias también al doble menú, que permite seleccionar los parámetros de funcionamiento en pocos segundos.
Allmatic BIOS ofrece una nueva interfaz de usuario aún más clara e intuitiva gracias al display LCD y a la nueva estructura de doble menú. Un paquete fácil de usar que permite gestionar y supervisar los parámetros de funcionamiento, **también por dispositivo móvil Android con módulo Bluetooth (opcional) y aplicación gratuita dedicada a los profesionales.**

- programación simple a través de display LCD y 2 menús de configuración;
- autoaprendizaje de los movimientos;
- autodiagnosis de las anomalías;
- programación del tiempo de pausa;
- hoja peatonal;
- desaceleraciones en fase de apertura y cierre;
- detección de obstáculos;
- funcionamiento en caso de corte de tensión con baterías recargables opcionales (para modelos 24V);

COMPATIBILIDAD CON MÓDULO BLUETOOTH Y CONFIGURABLE A TRAVÉS DE APLICACIÓN DEDICADA A LOS PROFESIONALES

BIOS

CENTRALES DE COMMANDE POUR 1 ET 2 MOTEURS 24V / CUADROS DE MANDO PARA 1 Y 2 MOTORES 24V

	BIOS2 24V **CENTRALE DE COMMANDE POUR PORTAILS À BATTANT 24VDC** La technologie BIOS permet de personnaliser chaque détail de l'installation, en modifiant les déplacements des battants, les positions ouverte et fermée, la vitesse, la sensibilité sur obstacles, la force. Microprocesseur: la centrale de commande BIOS2 24V assure une polyvalence sans précédent, mémorisation automatique des temps de travail et rendre l'installation aussi facile que possible, en sélectionnant déjà par défaut les ralentissements, départ progressif et les déplacements des battants. Détection des obstacles sur la totalité de la course, diversifiée dans zones à vitesse normale et zones à vitesse réduite. Dim. (mm) W x D x H = 145 x 180 x 85 BOX.	**BIOS2 24V** **CUADRO DE MANDO PARA CANCELAS A HOJAS 24VDC** La tecnología BIOS permite personalizar todos los detalles de la instalación, variando el desplazamiento de las hojas, las posiciones de apertura y cierre, la velocidad, la sensibilidad sobre obstáculos, la fuerza. Microprocesador: el cuadro de mando BIOS2 24V asegura una versatilidad sin precedentes, memorización automática de los tiempos de trabajo, facilitando lo más posible la instalación, configurando por defecto las desaceleraciones, el accionamiento gradual y el desplazamiento de las hojas. Detección de obstáculos por toda la carrera, distinta entre zonas de velocidad regular y velocidad reducida. Dim. (mm) W x D x H = 145 x 180 x 85 BOX	**24V**	12006623
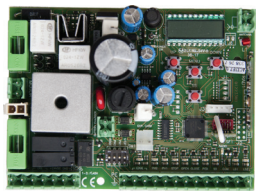	**BIOS1 24V** **CENTRALE DE COMMANDE POUR PORTAILS COULISSANTS 24VDC** Grâce aux nombreuses fonctionnalités de la centrale de commande BIOS1 24V, l'installation est encore plus personnalisable aussi pour les portails coulissants. Il est possible modifier la vitesse, la sensibilité sur obstacles et bien plus. Microprocesseur: la centrale de commande BIOS1 24V est encore plus intelligente. Elle peut mémoriser automatiquement les temps du travail et rendre l'installation aussi facile que possible. Les ralentissements et la rampe d'accélération sont déjà préréglés. Détection des obstacles sur la totalité de la course, diversifiée dans zones à vitesse normale et zones à vitesse réduite.	**BIOS1 24V** **CUADRO DE MANDO PARA CANCELAS CORREDERAS 24 VDC** Gracias a las muchas funcionalidades del cuadro de mando BIOS1 24V, es posible personalizar la instalación también de las cancelas correderas. Es posible ajustar la velocidad, la sensibilidad sobre obstáculos y mucho más. Microprocesador: el cuadro de mando BIOS1 24V es aún más inteligente. Puede memorizar automáticamente los tiempos de trabajo facilitando lo más posible la instalación. Las desaceleraciones y la rampa de aceleración están ya preprogramadas. Detección de obstáculos por toda la carrera, distintas entre zonas de velocidad regular y de velocidad de reducida.	**24V**	12006628
	Transformateur TCT BIOS1 24	Transformador TCT BIOS1 24		60550048
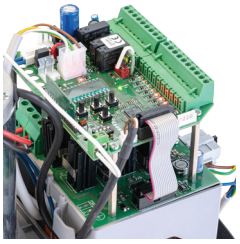	**BIOS1 24V POWER** **LE BIOS LE PLUS PUISSANT** Centrale de commande conçue spécifiquement pour KALOS XL POWER. Structuré sur deux niveaux, contrôle et puissance séparés, avec pont en "H" intégré. La centrale est capable de contrôler le flux de puissance et la vitesse du moteur en fonctionnement direct et dans les phases de ralentissement, permettant à l'utilisateur d'obtenir un mouvement précis et raffiné dans toutes les conditions. Récepteur radio intégré.	**BIOS1 24V POWER** **LA BIOS1 MÁS POTENTE** Cuadro de mando diseñado específicamente para KALOS XL POWER. Estructurado en dos niveles, control y potencia separados, con puente en "H" integrado. La unidad es capaz de controlar el flujo de potencia y la velocidad del motor en operación directa y en las fases de desaceleración, permitiendo al usuario obtener un movimiento preciso y refinado en todas las condiciones. Receptor de radio integrado.	**24V**	12006639
	Transformateur TCT BIOS1 24 POWER inclus	Transformador TCT BIOS1 24 POWER incluído		

CENTRALES DE COMMANDE POUR 2 MOTEURS 230Vac / CUADROS DE MANDO PARA 2 MOTORES 230Vac

	BIOS2 **CENTRALE DE COMMANDE POUR PORTAILS À 1 OU 2 BATTANTS** Réglage de couple électronique, mémoire extractible, apprentissage jusqu'à 1000 émetteurs, sélection des fonctions par écran, auto-apprentissage des courses, ralentissements différentiables en ouverture et fermeture. Détection des obstacles réglable et autodiagnostic des dispositifs de sécurité. Centrale de commande avec gestion d'un émetteur par écran. Entrées: ouvre, ferme, pas à pas, piéton, stop, 2 photocellules, bords de sécurité, LED d'état des entrées. Sorties: circuit clignotant 230 Vac intégré dans la carte, lampe de courtoisie/voyant portail ouverte, serrure électrique 12 Vac 15VA, alimentation d'accessoires 24 Vac/dc, module radio récepteur. Dim. (mm) W x D x H = 145 x 180 x 85 BOX	**BIOS2** **CUADRO DE MANDO PARA CANCELAS A 1 O 2 HOJAS** Ajuste de par electrónico, memoria extraíble, aprendizaje de hasta 1000 transmisores, selección de función a través de display, autoaprendizaje de las carreras, desaceleraciones diferenciables en fase de apertura y cierre. Detección de obstáculos ajustable y autodiagnosis de los dispositivos de seguridad. Cuadro de mando con gestión de un transmisor a través de display. Entradas: abre, cierra, paso a paso, peatonal, stop, 2 fotocélulas, borde de seguridad, LED de estado de entradas. Salidas: circuito de destello 230 Vac integrado en la tarjeta, luz de cortesía/indicador de puerta abierta, electro cerradura 12 Vac 15VA, alimentación de accesorios 24 Vac/dc, módulo receptor de radio. Dim. (mm) W x D x H = 145 x 180 x 85 BOX	**230V**	12006515
	BIOS2 ECO **CENTRALE DE COMMANDE POUR PORTAILS À 1 OU 2 BATTANTS** Réglage de couple électronique, mémoire extractible, apprentissage jusqu'à 1000 émetteurs, sélection de fonctions par écran, auto-apprentissage des courses, ralentissements différentiables en ouverture et fermeture sont disponibles aussi dans ce modèle économique de la centrale de commande BIOS2. Centrale de commande avec gestion d'un émetteur par écran. Entrées: ouvre, ferme, pas à pas, piéton, stop, 2 photocellules, LED d'état des entrées. Sorties: circuit clignotant 230 Vac intégré dans la carte, lampe de courtoisie/voyant portail ouverte, serrure électrique 12 Vac/dc, module radio récepteur. Dim. (mm) W x D x H = 145 x 180 x 85 BOX	**BIOS2 ECO** **CUADRO DE MANDO PARA CANCELAS A 1 O 2 HOJAS** Ajuste de par electrónico, memoria extraíble, aprendizaje de hasta 1000 transmisores, selección de función a través de display, autoaprendizaje de las carreras, desaceleraciones diferenciables en fase de apertura y cierre están disponibles también en este modelo económico del cuadro de mando BIOS2. Cuadro de mando con gestión de un transmisor a través de display. Entradas: abre, cierra, paso a paso, peatonal, stop, 2 fotocélulas, LED de estado de entradas. Salidas: circuito de destello 230 Vac integrado en la tarjeta, luz de cortesía/indicador de puerta abierta, electro cerradura, alimentación de accesorios 24Vac/dc, módulo receptor de radio. Dim. (mm) W x D x H = 145 x 180 x 85 BOX	**230V**	12006531

CENTRALES DE COMMANDE POUR 1 MOTEUR 230V / CUADRO DE MANDO PARA 1 MOTOR 230V

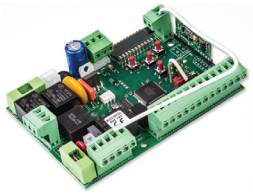	**BIOS1** **CENTRALE DE COMMANDE POUR PORTAILS COULISSANTS** Seulement carte de rechange. Centrale de commande pour 1 moteur. Réglage de couple électronique, mémoire extractible, apprentissage jusqu'à 1000 émetteurs, sélection de fonctions par écran, auto-apprentissage des courses, ralentissements différentiables en ouverture et fermeture, détection des obstacles réglable, autodiagnostic des dispositifs de sécurité. Centrale de commande avec gestion d'un émetteur par écran. Sans transformateur. Entrées: ouvre, ferme, pas à pas, piéton, stop, 2 photocellules, bords de sécurité, fins de course d'ouverture et de fermeture, LED d'état des entrées. Sorties: circuit clignotant 230 Vac intégré dans la carte, lampe de courtoisie, alimentation d'accessoires 24 Vdc, module récepteur radio. Dim. (mm) W x D x H = 90 x 125 x 30	**BIOS1** **CUADRO DE MANDO PARA CANCELAS CORREDERAS** Sólo tarjeta de repuesto. Cuadro de mando para un único motor. Ajuste de par electrónico, memoria extraíble, aprendizaje de hasta 1000 transmisores, selección de función a través de display, autoaprendizaje de la carrera, desaceleraciones diferenciables en fase de apertura y cierre, detección de obstáculos ajustable, autodiagnosis de los dispositivos de seguridad. Cuadro de mando con gestión de un transmisor a través de display. Sin transformador. Entradas: abre, cierra, paso a paso, peatonal, stop, 2 fotocélulas, borde de seguridad, finales de carrera de apertura y cierre, LED de estado de entradas. Salidas: circuito de destello 230 Vac integrado en la tarjeta, luz de cortesía, alimentación de accesorios 24 Vdc, módulo receptor de radio. Dim. (mm) W x D x H = 90 x 125 x 30	**230V**	12006721
	Transformateur TCT BIOS1	Transformador TCT BIOS1		60550027

TABLEAUX DE COMPATIBILITÉ POUR LES CENTRALES, MODULES SUPPLÉMENTAIRES ET ACCESSOIRES / TABLAS DE COMPATIBILIDAD PARA CUADROS DE MANDO, MÓDULOS ADICIONALES Y ACCESORIOS

COMPATIBILITÉ DES CENTRALES DE COMMANDE POUR MOTEURS DE PORTAILS BATTANTS
COMPATIBILIDAD DE CUADROS DE MANDO PARA MOTORES DE PUERTAS BATIENTES
BIOS2 / BIOS2 ECO / BIOS2 24

	CENTRALES DE COMMANDE POUR 1 OU 2 PORTAILS BATTANTS CUADROS DE MANDO PARA 1 O 2 PUERTAS BATIENTES		
	BIOS2	BIOS2 ECO	BIOS2 24
HYPER 230Vac	●	●	
HYPER 24Vdc			●
KINEO 400 230Vac	●	●	
KINEO 400 24Vdc			●
XTILUS 230Vac	●	●	
XTILUS 24Vdc			●
PLUS L 230Vac	●	●	
MINIART R*			●
MAXIART K	●	●	
INT R/XL 230Vac	●	●	
INT R/XL 24Vdc			●
INT VS 230Vac	●	●	
INT VS 24Vdc			●

* BIOS2 24 est intégré sur MINIART R MASTER / * BIOS2 24 está integrado en MINIART R MASTER

R1 / R2 / RPEC1 / 24CBA / 24CBA BOX / B.RO4CM2CT / MY AMT BOX / BLUETOOTH

	CARTES EN OPTION POUR LA SÉRIE BIOS TARJETAS OPCIONALES PARA LA SERIE BIOS								
	R1	R2	RPEC1	24CBA	24 CBA BOX	24 CBA BOX POWER	B.RO4CM2CT	MY AMT BOX	BLUETOOTH
BIOS2	●							●	●
BIOS2 ECO		●						●	
BIOS1							●	●	●
BIOS1 24	●				●		●	●	●
BIOS1 24 POWER						●		●	
BIOS2 24	●			●				●	●
AV1			●					●	
ACTION TECNO CAT				●				●	

PLK / V9083 / V06 / BATTERY KIT

	ACCESSOIRES EN OPTION POUR LA SÉRIE BIOS ACCESORIOS OPCIONALES PARA LA SERIE BIOS			
	PLK	V9083	V06	BATTERÍAS KIT
BIOS2	●	●	●	
BIOS2 ECO	●	● [1]	● [1]	
BIOS1	●			
BIOS1 24	●			● [2]
BIOS1 24 POWER	●			● [2]
BIOS2 24	●	●	●	● [2]

[1] Pour utiliser la serrure électrique, le module supplémentaire R2 est requis / [1] Para utilizar la cerradura eléctrica se requiere el módulo adicional R2

[2] Pour utiliser le kit batterie le module supplémentaire 24CBA BOX ou 24CBA est nécessaire / [2] Para utilizar el kit de baterías se requiere el módulo adicional 24CBA BOX o 24CBA

BIOS. ANDROID **APP**

APPLICATION POUR LES PROFESIONNELS QUI RENDRE L'INSTALLATION BEAUCOUP PLUS SIMPLE ET IMMÉDIATE
APP DEDICADA A LOS PROFESIONALES PARA UNA INSTALACIÓN MUCHO MÁS FÁCIL Y INMEDIATA

Le système permet d'effectuer facilement **la programmation de l'automatisation et toutes les fonctions via Smartphone et Tablet avec système Android.** Il est nécessaire connecter le module (en option) à l'unité de contrôle BIOS, installer l'application disponible sur Google Play et connecter les appareils.

El sistema le permite **programar fácilmente la automatización y todas las funciones a través de un smartphone y tablet con sistema Android**. Simplemente conecte el módulo (opcional) al cuadro de mando BIOS, instale la aplicación, disponible en Google Play y conecte los dispositivos.

GET IT ON Google Play

Bluetooth®

CONNEXION DU MODULE BLUETOOTH (EN OPTION) À LA CENTRALE DE COMMANDE BIOS
CONEXIÓN DEL MÓDULO BLUETOOTH (OPCIONAL) A EL CUADRO DE MANDO BIOS

APP POUR LES SYSTÈMES ANDROID
APP PARA SISTEMAS ANDROID

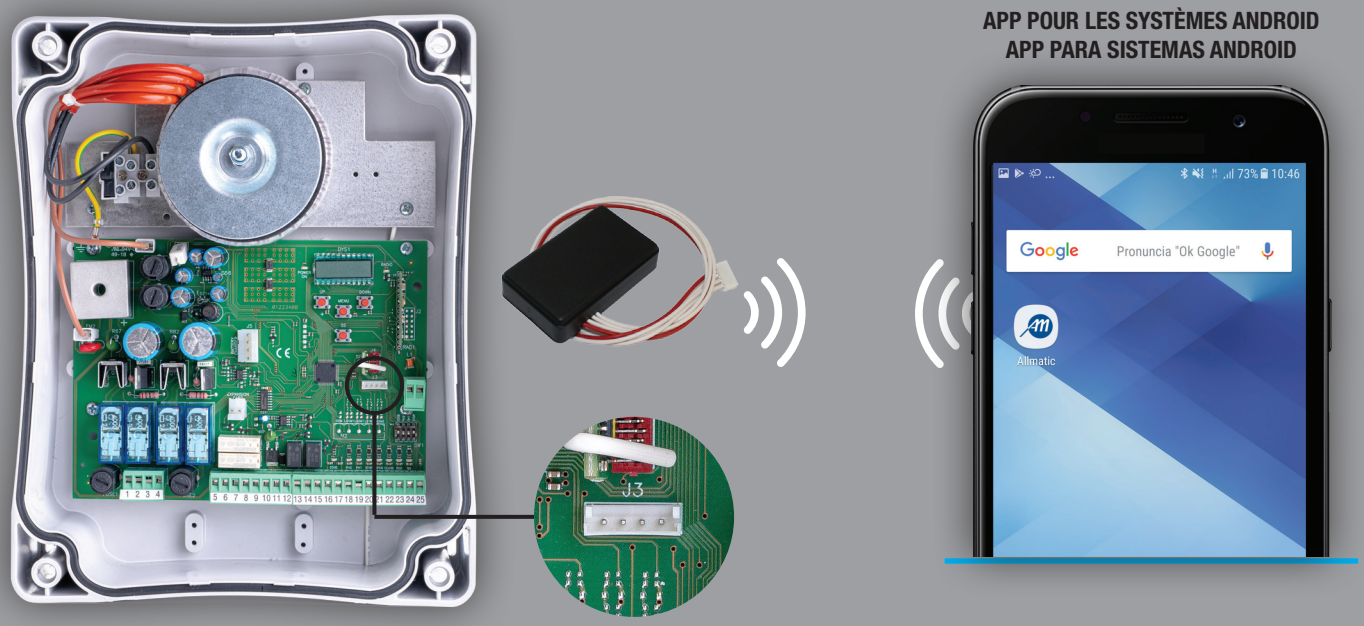

Programmable via tablet et smartphone Android
Programable a través tablet y smartphone Android

Compatibilité / Compatibilidad
BIOS1
BIOS1 24
BIOS2
BIOS2 24

Module non compatible avec la centrale de commande BIOS2 ECO
Módulo no compatible con el cuadro de mando BIOS2 ECO

BIOS. ANDROID **APP**

CONFIGURATION DE LA CENTRALE DE COMMANDE DEPUIS UN APPAREIL MOBILE ANDROID
CONFIGURACIÓN DEL CUADRO DE MANDO DESDE UN DISPOSITIVO MÓVIL ANDROID

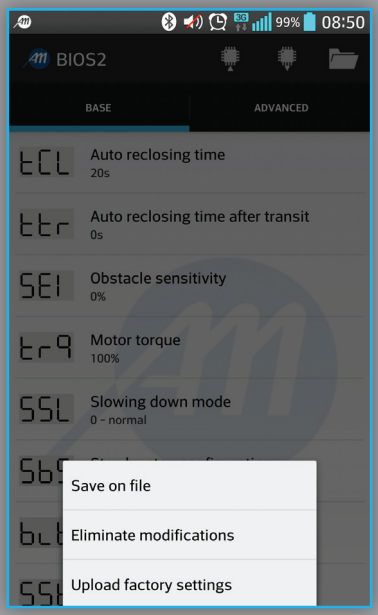

ENREGISTREMENT ET TÉLÉCHARGEMENT DES CONFIGURATIONS DEPUIS UN APPAREIL MOBILE
GUARDAR Y CARGAR CONFIGURACIONES DESDE DISPOSITIVO MÓVIL

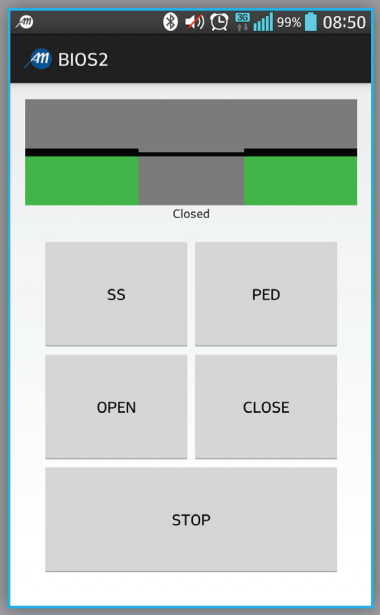

VISUALISATION DE L'ETAT DU PORTAIL ET COMMANDES VIA APP
VISUALIZACIÓN DEL ESTADO DE LA PUERTA Y COMANDOS MEDIANTE APP

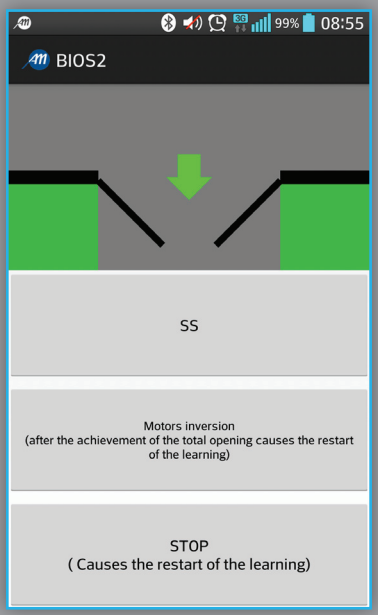

APPRENTISSAGE DES COURSES
APRENDIZAJE DEL RECORRIDO

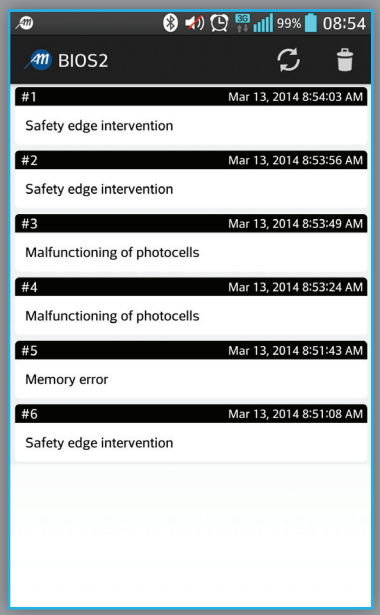

LISTE DES ERREURS DE LA CENTRALE
LISTA DE ERRORES DEL CUADRO DE MANDO

INVERTER CONTROL UNITS

SPEED CONTROL TECHNOLOGY PRECISION FLEXIBILITY

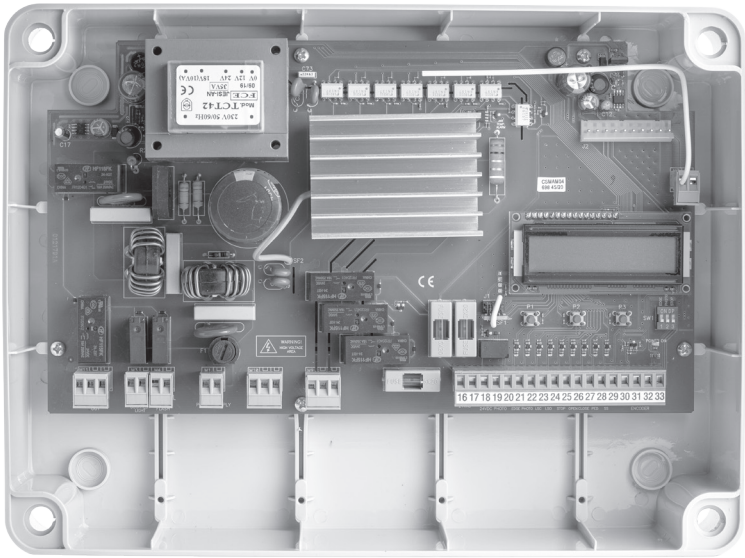

CENTRALES DE COMMANDE INVERTER

Ligne de centrales de commande du moteur avec contrôle scalaire vitesse / fréquence qui permettent un **réglage fin de vitesse** et couple pour moteurs biphasés et triphasés, sans utiliser le condensateur de démarrage.
Augmentation de vitesse de croisière (jusqu'à 100Hz) et optimisation de couple (phases de ralentissements), rampes d'accélération et décélération, limitation électronique du courant absorbé par le moteur, frein électronique ou électrofrein extérieur (optionnel).
Logique numérique avec écran LCD combiné avec un menu multilingue complet et facile. Possibilité de configurer une carte selon les besoins de l'installateur et le type d'automatisation.
Programmation de la course simplifiée, vitesse du moteur réglable, gestion de l'encodeur de position (si la motorisation l'exige).
Cette centrale intègre tous les nécessaires à une installation complète et simplifiée, avec clignotant 230Vac, lampe de courtoisie 230Vac, alimentation des accessoires 24Vac/Vdc.

CUADROS DE MANDO INVERTER

Línea de cuadros de mando de motor con control escalar velocidad / frecuencia que permite un **ajuste preciso de velocidad** y de par para motores bifásicos y trifásicos, sin utilizar el condensador de arranque.
Incremento de velocidad de crucero (hasta 100Hz) y optimización de par a baja velocidad (fases de desaceleración), rampas de aceleración y deceleración, limitación electrónica de corriente absorbida por el motor, freno electrónico o electrofreno externo (opcional).
Lógica digital con display LCD combinado con un menú multilingüe sencillo y completo. Posibilidad de configurar la tarjeta según las necesidades del instalador y del tipo de automatización.
Programación simplificada de la carrera, velocidad del motor adjustable, gestión de un encoder de posición (si lo exige la motorización).
Integra a bordo todo el necesario para una instalación simplificada y completa, con circuito de destello 230Vac, luz de cortesía 230Vac, alimentación de los accesorios 24Vac/Vdc.

CENTRALES DE COMMANDE INVERTER / CUADROS DE MANDO INVERTER

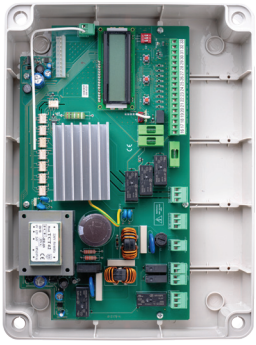	**CT INVERTER 230V** XLINE Centrale de commande pour le fonctionnement et le contrôle d'automatisations industrielles avec un MOTEUR MONOPHASÉ 230 Vac 50Hz SANS condensateur de démarrage. Fonction du capteur de choc avec sensibilité variable (seulement le modèle avec Encodeur et pendant le mouvement en vitesse de croisière), courant électroniquement limité à 10A, grand écran rétro-éclairé avec 2 lignes 16 caractères et 3 boutons pour le réglage de toutes les paramètres. Entrées: ouvre, ferme, pas à pas, piéton, stop, photocellules, bord de sécurité, fins de course d'ouverture et de fermeture, LED d'état des entrées. Sorties: circuit clignotant 230 Vac intégré, lampe de courtoise, alimentation d'accessoires 24 Vac/dc, module récepteur radio.	**CT INVERTER 230VAC** XLINE Cuadro de mando para el funcionamiento y el control de automatizaciones industriales con un MOTOR MONOFÁSICO 230 Vac 50Hz SIN CONDENSADOR de arranque. Sensor de impacto con sensibilidad variable (solamente en la versión con encoder y durante los movimiento a velocidad de crucedo), corriente limitada electrónicamente a 10A, amplio display retroiluminado con 2 líneas 16 carácteres y 3 teclas para el ajuste de todos los parámetros. Entradas: abre, cierra, paso a paso, peatonal, stop, fotocélula, borde de seguridad, finales de carrera de apertura y cierre, LED de estado de las entradas. Salidas: circuito de destello 230 Vac integrado en la tarjeta, luz de cortesía, alimentación de los accesorios 24 Vac/dc, módulo receptor de radio.	**230V**	
	MONOPHASÉ Boîte simple MONOPHASÉ Boîte avec boutons Récepteur radio optionnel	TRIFÁSICO 230 Vac Caja simple TRIFÁSICO 230 Vac Caja con teclas Receptor de radio opcional		12006565 12006569 12006471
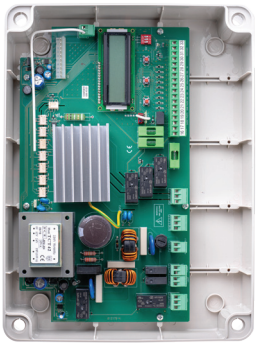	**CT INVERTER** XLINE **TRIPHASÉ** Centrale de commande pour le fonctionnement et le contrôle d'automatisations industrielles avec un MOTEUR TRIPHASÉ 230 Vac 50Hz 1,5KW (couplage triangle Δ) SANS condensateur de démarrage. Fonction du capteur de choc avec sensibilité variable (seulement le modèle avec Encodeur et pendant le mouvement en vitesse de croisière), courant électroniquement limité à 10A, grand écran rétro-éclairé avec 2 lignes 16 caractères et 3 boutons pour le réglage de toutes les paramètres. Entrées: ouvre, ferme, pas à pas, piéton, stop, photocellules, bord de sécurité, fins de course d'ouverture et de fermeture, LED d'état des entrées. Sorties: circuit clignotant 230 Vac intégré, lampe de courtoise, alimentation d'accessoires 24 Vac/dc, module récepteur radio.	**CT INVERTER** XLINE **TRIFÁSICO** Cuadro de mando para el funcionamiento y el control de automatizaciones industriales con un MOTOR TRIFÁSICO 230 Vac 50Hz 1,5KW (conectado en triángulo Δ) SIN CONDENSADOR de arranque. Sensor de impacto con sensibilidad variable (solamente en la versión con encoder y durante los movimiento a velocidad de crucedo), corriente limitada electrónicamente a 10A, amplio display retroiluminado con 2 líneas 16 carácteres y 3 teclas para el ajuste de todos los parámetros. Entradas: abre, cierra, paso a paso, peatonal, stop, fotocélula, borde de seguridad, finales de carrera de apertura y cierre, LED de estado de las entradas. Salidas: circuito de destello 230 Vac integrado en la tarjeta, luz de cortesía, alimentación de los accesorios 24 Vac/dc, módulo receptor de radio.	**230V Δ**	
	TRIPHASÉ 230 Vac Boîte simple TRIPHASÉ 230 Vac Boîte avec boutons Récepteur radio optionnel	TRIFÁSICO 230 Vac Caja simple TRIFÁSICO 230 Vac Caja con teclas Receptor de radio opcional		12006563 12006568 12006471
	CT INVERTER **Seulement pour le remplacement.** Centrale de commande pour le fonctionnement et le contrôle d'automatisations industrielles avec un MOTEUR TRIPHASÉ 230 Vac 50Hz 1,5KW (couplage triangle Δ) et MONOPHASÉ 230 Vac 50Hz SANS condensateur de démarrage. Fonction du capteur de choc avec sensibilité variable (seulement le modèle avec Encodeur et pendant le mouvement en vitesse de croisière), courant électroniquement limité à 10A, grand écran rétro-éclairé avec 2 lignes 16 caractères et 3 boutons pour le réglage de toutes les paramètres. Entrées: ouvre, ferme, pas à pas, piéton, stop, photocellules, bord de sécurité, fins de course d'ouverture et de fermeture, LED d'état des entrées. Sorties: circuit clignotant 230 Vac intégré, lampe de courtoise, alimentation d'accessoires 24 Vac/dc, module récepteur radio	**CT INVERTER** **Solo para reemplazo.** Cuadro de mando para el funcionamiento y el control de automatizaciones industriales con un MOTOR TRIFÁSICO 230 Vac 50Hz 1,5KW (conectado en triángulo Δ) y MONOFÁSICO 230 Vac 50Hz SIN CONDENSADOR de arranque. Sensor de impacto con sensibilidad variable (solamente en la versión con encoder y durante los movimiento a velocidad de crucedo), corriente limitada electrónicamente a 10A, amplio display retroiluminado con 2 líneas 16 carácteres y 3 teclas para el ajuste de todos los parámetros. Entradas: abre, cierra, paso a paso, peatonal, stop, fotocélula, borde de seguridad, finales de carrera de apertura y cierre, LED de estado de las entradas. Salidas: circuito de destello 230 Vac integrado en la tarjeta, luz de cortesía, alimentación de los accesorios 24 Vac/dc, módulo receptor de radio.	**230V** **230V Δ**	
	MONOPHASÉ. Centrale sans boîte et transformateur. TRIPHASÉ. Centrale sans boîte et transformateur. TRANSFORMATEUR	MONOFÁSICO. Cuadro sin caja y transformador TRIFÁSICO. Cuadro sin caja y transformador TRANSFORMADOR		12006508 12006518 60550046

CENTRALES DE COMMANDE POUR UN MOTEUR / CUADROS DE MANDO PARA UN MOTOR

	AV1 Pour rideaux et coulissants 500W MAX, dans un boîtier élégant et pratique. Décodage incorporé, code fixe et code tournant sélectionnable par jumper. Mémoire extractible, bornier extractible, apprentissage jusqu'à 1000 télécommandes, programmation de travail et de fermeture automatique, entrées: pas à pas, stop, photocellule, fins de course d'ouverture et de fermeture ou bouton ouverture fermeture, alimentation 24 Vac max 100 mA pour accessoires. Module radio récepteur. Dim. (mm) W x D x H = 160 x 190 x 70	**AV1** Cuadro de mando para persianas enrollables y cancelas correderas 500W MAX, en una caja elegante y functional. Decodificación integrada a código fijo y variable, seleccionable a través de un puente. Memoria y tablero terminal extraíbles, aprendizaje de hasta 1000 transmisores, tiempos de trabajo programables y tiempo de recierre autómatico. Entradas: paso a paso, stop, fotocélula, finales de carrera de aperture y cierre (o teclas abre y cierra), potencia 24 Vac máx 100mA. Módulo receptor de radio. Dim. (mm) W x D x H = 160 x 190 x 70	**230V**	
	AV1 Prédisposée pour régulateur de couple et carte R2 additionnelle	AV1 Predisposición para ajustador de par electrónico y tarjeta adicional R2		12006554

CENTRALES DE COMMANDE POUR UN MOTEUR / CUADROS DE MANDO PARA UN MOTOR

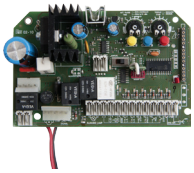	**ACTION** **Seulement pour le remplacement.** Centrale avec encodeur, décodage code fixe et code variable, avec mémorisation jusqu'à 1000 télécommandes. Apprentissage automatique de la course, ralentissements, régulation de la force. Entrées: pas à pas, stop, photocellule, fin de course d'ouverture et fermeture; pré-clignotement sélectionnable, 2° canal radio, fermeture automatique, sortie clignotant et lumière de courtoisie à 24 Vac. Module radio récepteur. Carte chargeur de batteries optionnellle.	**ACTION** **Solo para reemplazo.** Cuadro de mando con encoder, decodificación integrada a código fijo y variable, aprendizaje de hasta 1000 transmisores. Aprendizaje de la carrera, desaceleraciones, ajuste de los esfuerzos del motor. Entradas: paso a paso, stop, fotocélula, finales de carrera de apertura y cierre; función predestello seleccionable, segundo canal radio, ajuste del tiempo automático de recierre, salida de luz intermitente y luz de cortesía 24 Vac. Módulo receptor de radio. Opcional: tarjeta para cargador de batería.	**24V** ***ENCODER***	
	ACTION pour TECNO-CAT	ACTION para TECNO-CAT		12006649

	BAXS900L Centrale de commande pour rideaux enroulables (1000W MAX) dans un boîtier **avec lampe de courtoisie**. Programmation simple du temps de travail par trimmer et autodiagnostic des dispositifs de sécurité. Entrées: ouvre, ferme, stop, photocellule, connecteur radio pour bord sensible, module radio 433,92 MHz IB1.M. Dim. (mm) W x D x H = 145 x 300 x 85	**BAXS900L** Cuadro de mando para persianas enrollables (1000W MAX) en caja **con luz de cortesía**. Ajuste fácil del tiempo de trabajo por trimmer y autodiagnóstico de los dispositivos de seguridad. Entradas: abre, cierra, stop, fotocélula, conector de borde de seguridad radio, módulo radio 433,92 MHz IB1.M. Dim. (mm) W x D x H = 145 x 300 x 85	**230V**	12006755
	BAXS900 Centrale de commande pour rideaux enroulables (1000W MAX) dans un boîtier. Programmation simple du temps de travail par trimmer et autodiagnostic des dispositifs de sécurité. Entrées: ouvre, ferme, stop, photocellule, connecteur radio pour bord sensible, module radio 433,92 MHz IB1.M. Dim. (mm) W x D x H = 145 x 180 x 85	**BAXS900** Cuadro de mando para persianas enrollables (1000W MAX) en caja. Ajuste fácil del tiempo de trabajo por trimmer y autodiagnóstico de los dispositivos de seguridad. Entradas: abre, cierra, stop, fotocélula, conector de borde de seguridad radio, módulo radio 433,92 MHz IB1.M. Dim. (mm) W x D x H = 145 x 180 x 85		12006756
	AM900ECO Centrale développée pour commander des rideaux d'une façon simple et intuitive. Ce produit contrôle les moteurs 230 Vac jusqu'à 1000W. Elle est équipée d'une sortie pour la lumière de courtoisie. Le produit est compatible avec les émetteurs B.RO avec 2 ou 3 touches. Caractéristiques principales: • Temps de travail programmable • Module récepteur radio intégré • Alimentation pour accessoires, 24 Vdc Entrées: bouton ouvre, bouton ferme, stop, photocellules Dimensions (mm) L x P x h = 140.5 x 80.6 x 182 boîte	**AM900ECO** Cuadro de mando desarrollado para accionar persianas en modo simple e intuitivo. Este producto manda motores de 230 Vac hasta 1000W. Es prevista una salida para la luz de cortesía. El producto es compatible con mandos B.RO de 2 o 3 teclas. Características principales: • Tiempo de trabajo programable • Módulo receptor de radio integrado • Fuente de alimentación para accesorios, 24 Vdc Entradas: botón de apertura, botón de cerrar, botón de parada y fotocélulas Dimensión (mm) L x P x h = 140.5 x 80.6 x 182 caja	**230V**	
	AM900ECO	AM900ECO		12006702
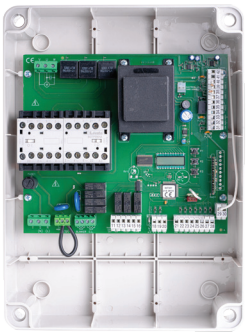	**CT3IND** Centrale de commande pour le fonctionnement et le contrôle, par télérupteurs, des automatisations industrielles avec un MOTEUR TRIPHASÉ 400 Vac 50Hz 1,5 kW Max ou MONOPHASÉ 230 Vac 50Hz 800 W Max. Capteur ampérométrique sur chaque phase pour la détection de obstacles, système de contrôle d'absence de phase (seulement pour triphasé) et fonction protection moteur qui limite le courant maximum (courant limité à 10A). Grand écran, 3 touches pour le réglage de paramètres et récepteur radio intégré. Entrées: ouvre, ferme, pas à pas, piéton, stop, fins de course d'ouverture et de fermeture, 2 photocellules, 2 bords de sécurité (NC ou 8k2). Sorties: sortie pour feu intégré, circuit clignotant 230 Vac intégré, lampe de courtoise, alimentation accessoires 24 Vac/dc, module récepteur radio.	**CT3IND** Cuadro de mando para el funcionamiento y el control, a través de los telerruptores, de automatizaciones industriales con un MOTOR TRIFÁSICO 400 Vac 50Hz 1.5 kW Max o MONOFÁSICO 230 Vac 50Hz 800 W Max. Sensor amperométrico en cada fase para la detección de obstáculos, sistema de verificación de pérdida de fase (solamente para el trifásico) y función de protección del motor que limita la corriente máxima (corriente limitada a 10A). Display amplio, 3 teclas para el ajuste de los parámetros y receptor radio integrado. Entradas: abre, cierra, paso a paso, peatonal, stop, finales de carrera de apertura y cierre, 2 fotocélulas, 2 bordes de seguridad (NC o 8k2). Salidas: salida para semáforo integrada, circuito de destello 230 Vac integrado en la tarjeta, luz de cortesía, alimentación de accesorios 24 Vac/dc, módulo receptor de radio	**230V** **400V**	
	Boîtier avec boutons Boîtier simple	Caja con teclas Caja simple		12001106 12001107

	Module Bluetooth pour les professionnels Optionnel pour: BIOS1, BIOS1 24, BIOS2, BIOS2 24	**Módulo Bluetooth para profesionales** Opcional para: BIOS1, BIOS1 24, BIOS2, BIOS2 24	12006730
	R1: Carte d'expansion des fonctions pour la centrale avec contacts secs. Optionnel pour: BIOS2, BIOS1 24, BIOS2 24, ERMES2	**R1**: Tarjeta de expansión para cuadro de mando con contactos secos. Opcional para: BIOS2, BIOS1 24, BIOS2 24, ERMES2	12000760
	R2: Expansion fonctions pour les centrales de commande. Connexion pour serrure électrique et lampe de courtoisie. Optionnel pour: AV1, BIOS2 ECO	**R2**: Tarjeta de expansión para cuadro de mando. Conexión para cerradura eléctrica y luz de cortesía. Opcional para: AV1, BIOS2 ECO	12001703
	RPEC1: Régulateur de couple à triac avec sortie 230 Vac. Connectable à la centrale grâce à un confortable et pratique connecteur guidé. Optionnel pour: AV	**RPEC1**: Regulador de par electrónico con salida 230 Vac. Conectable al cuadro de mando gracias a un conector guidado práctico y cómodo. Opcional para AV1	12000445
	B.RO4CM2CT: Carte d'interface 2 centrales. La carte permet de contrôler 2 centrales en même temps avec un unique commande reçu par un émetteur au un bouton câble. La carte a un entrée pour bord de sécurité et photocellule.	**B.RO4CM2CT**: Tarjeta de interfaz de dos cuadros: La tarjeta permite de controlar 2 cuadros al mismo tiempo con un único comando recibido par un transmisor o una tecla cableada. La tarjeta tiene una entrada para borde de seguridad y fotocélula.	12006825
	24CBA: Carte chargeur de batteries 24V enfichable avec contrôle électronique de la charge. Optionnel pour: BIOS1 24, BIOS2 24, ACTION	**24CBA**: Tarjeta de cargador de baterías 24V enchufable para el control electrónico del nivel de carga. Opcional para: BIOS1 24, BIOS2 24, ACTION	12000780
	Batteries rechargeables de capacité électrique considérable qui permet le fonctionnement régulier de l'automation en cas de coupure de courant Batterie 12V da 7.2 Ah Dim. (mm) = 150 x 65 x 95 Batterie 12V da 1.3 Ah Dim. (mm) = 98 x 45 x 50	Baterías recargables de capacidad eléctrica considerable que permiten el funcionamiento regular de la automatización en caso de fallo de corriente. Baterías 12V de 7.2 Ah Dim. (mm) = 150 x 65 x 95 Baterías 12V de 1.3 Ah Dim. (mm) = 98 x 45 x 50	61400056 61400053
	Modules radio dans diverses technologies, convenant aux récepteurs modulaires et centrales de commande avec décodage incorporé. Peut être utilisé pour applications à Rolling Code et à code fixe.	Módulos radio de tecnologías diferentes, aptos para receptores modulares y cuadros de mandos con decodificación incorporada. Pueden ser utilizados para aplicaciones a código fijo y variable.	
	IB1.M Module radio hybride à bande large **IB4TDA** Module radio hybride à bande étroite	**IB1.M** Módulo radio híbrido de banda ancha **IB4TDA** Módulo radio híbrido de banda estrecha	12005691 12005746
	V9083 Serrure électrique, profile cylindrique avec bord fermant latéral, 12Vac 15VA	**V9083** Cerradura eléctrica, perfil cilíndrico con contra boquilla lateral, 12Vac 15VA	64100185
	V06 Serrure électrique, bord fermant vertical, 12Vac 15VA. Nécessite de demi-cylindre.	**V06** Cerradura eléctrica, contra boquilla vertical, 12Vac 15VA. Necesita de semicilindro.	64100182 64100183
	KIT batterie en boîtier 2 batterie 1.3Ah, câble 1m	KIT baterías en caja 2 baterías 1.3Ah, cable 1m	12000757

Tableau de compatibilité des accessoires à la page 51 / Tabla de compatibilidad de accesorios en la página 51

AllDomus®

SYSTÈME INVIOLABLE POUR VOTRE MAISON
SISTEMA INVIOLABLE PARA SU CASA

ALLDOMUS

SYSTÈME DOMOTIQUE RÉSIDENTIEL. CONTRÔLE INTÉGRÉ DES SYSTÈMES D'AUTOMATISATION ET APPAREILS AUXILIAIRES.

ALLDOMUS intègre dans un seul système:
Automatisations pour portails, portes de garage, parkings privés (barrière a chaine, barrière routière, etc.), stores, volets, points de lumière ON/OFF et dimmables et prise de courant.
ALLDOMUS permet:
• D'intégrer dans un système unique toutes les automatisations de votre propre maison, avec une facile interface graphique accessible par Smartphone, Tablet et PC, sans besoins de centrales chères.
• De surveiller l'état de tous les dispositifs contrôlés, en temps réel, grâce à un feedback graphique et intuitif.
• Connexion Wireless des automatisations, en évitant les coûts de câblage du système de contrôle.
• De gérer et contrôler tous les dispositifs de votre installation, à tout moment, avec votre Smartphone de votre maison (connexion Wifi locale) ou à distance (connexion internet).
• Accessibilité avec utilisateurs multiples (plus dispositifs mobiles sont connectés en même temps).
• De configurer facilement le système selon les préférences du client.
• De ajouter des nouveaux dispositifs à tout moment pour élargir et modifier le système.

ALLDOMUS se composera de:
• **My AMT Box EVO** (gateway). Superviseur de tous les dispositifs connectés et point d'accès Wifi pour la connexion depuis votre Smartphone et autres appareils mobiles. Extensible grâce à My AMT Box Slave pour atteindre les pièces de la maison plus inaccessibles.
• Application pour système de commande locale.
• Application pour système de commande à distance.

ALLDOMUS

SISTEMA DOMÓTICO RESIDENCIAL. CONTROL INTEGRADO DE SISTEMAS DE AUTOMATIZACIÓN Y DISPOSITIVOS AUXILIARES

ALLDOMUS integra en un único sistema:
Automatizaciones para cancelas, puertas de garaje, aparcamientos privados (barrera con cadena, barrera de carretera, etc...), toldos, persianas, puntos de luz ON/OFF y regulable y enchufes.
ALLDOMUS permite:
• Integrar en un único sistema todas las automatizaciones de la casa, con una interfaz gráfica fácil accessible desde smartphone, tablet y PC, sin unidades de mando caras
• Supervisar el estado de todos los dispositivos controlados, en tiempo real, gracias a feedback gráfico y intuitivo
• Conexión wireless de todas las automatizaciones, evitando los costes de cableado del sistema de control
• Gestionar y controlar todos los dispositivos de la instalación, en cualquier momento, utilizando el smartphone desde su casa (conexión Wi-Fi local) o remotamente (conexión internet)
• Accesibilidad de varios usuarios (se conectan más dispositivos móviles en el mismo tiempo)
• Configurar fácilmente la instalación según las preferencias del cliente
• Insertar nuevos dispositivos en cualquier momento para ampliar y modificar la instalación.
ALLDOMUS consistirá en:
• **My AMT Box EVO** (gateway). Supervisor de todos los dispositivos conectados y punto de acceso WiFi para la conexión desde smartphones y otros dispositivos móviles. Ampliable con My AMT Box Slave para llegar a las partes menos accessibles de la casa.
• Aplicación para sistema de control local
• Aplicación para sistema de control remoto

CODE CÓDIGO	APP ALLMATIC DOMO DISPONIBLE SUR: APP ALLMATIC DOMO DISPONIBLE EN:	COMPATIBILITÉ COMPATIBILIDAD
12006841	GET IT ON Google Play / Download on the App Store	My amt box et le système Alldomus™ sont compatibles avec toute la gamme de boîtiers de commande Allmatic et de récepteurs radio Rolling Code. My amt box y el sistema Alldomus™ son compatibles con toda la gama de centrales Allmatic y radiorreceptores Rolling Code.

MyAM BOX
Gateway

FOR4

Alimentation 12V avec batterie A27 de longue durée. Les émetteurs FOR4 sont élégants, robustes et de performances hautes.

Alimentación 12V, batería A27 de larga duración. Los transmisores FOR4 son elegantes, sólidos y de alto rendimiento.

CARACTÉRISTIQUES TECHNIQUES / CARACTERÍSTICAS TÉCNICAS

CODE / CÓDIGO	**12006320**
FREQUENCE / FRECUENCIA	433.92 MHz
PORTÉE / ALCANCE	120 m
CODIFICATION / CODIFICACIÓN	Rolling Code
ALIMENTATION / ALIMENTACIÓN	12 Vdc
ABSORPTION MOYENNE / ABSORCIÓN MEDIA	18 mA
DIMENSIONS (mm) / DIMENSIONES (mm)	40 x 63 x 10

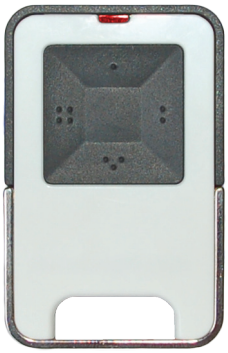

TECH3 POWER

Alimentation 3V avec batterie au lithium type CR2032 de longue durée. Les émetteurs TECH3 POWER sont élégants, robustes, ultraplates et de performances hautes.

Alimentación 3V, batería de litio CR2032 de larga duración. Los transmisores TECH3 POWER son elegantes, sólidos, extra finos y de alto rendimiento.

CARACTÉRISTIQUES TECHNIQUES / CARACTERÍSTICAS TÉCNICAS

CODE / CÓDIGO	**12006313**
FREQUENCE / FRECUENCIA	433.92 MHz
PORTÉE / ALCANCE	80 m
CODIFICATION / CODIFICACIÓN	Rolling Code
ALIMENTATION / ALIMENTACIÓN	3 Vdc
ABSORPTION MOYENNE / ABSORCIÓN MEDIA	20 mA
DIMENSIONS (mm) / DIMENSIONES (mm)	32 x 62,4 x 10

B.RO BEST

Alimentation 12V avec batterie 23A de longue durée.
Les émetteurs B.RO BEST sont élégants, robuste set de performances hautes. Version 10mW, B.RO POWER2 et B.RO POWER4 pour une portée encore plus grande

Alimentación 12V, batería 23A de larga duración. Los transmisores B.RO BEST son elegantes sólidos y de alto rendimento. Versión 10mW, B.RO POWER2 y B.RO POWER4 para un alcance mayor

CARACTÉRISTIQUES TECHNIQUES / CARACTERÍSTICAS TÉCNICAS

FREQUENCE / FRECUENCIA	433.92 MHz
PORTÉE / ALCANCE	120 m
CODIFICATION / CODIFICACIÓN	Codice Variabile / Rolling Code
ALIMENTATION / ALIMENTACIÓN	12 Vdc
ABSORPTION MOYENNE / ABSORCIÓN MEDIA	18 mA
DIMENSIONS (mm) / DIMENSIONES (mm)	40 x 63 x 17

B.RO2WN	2 CANAUX / CANALES	12005109
B.RO4WN	4 CANAUX / CANALES	12005368
B.RO POWER4*	4 CANAUX / CANALES	12005375
PORT		12005378

* Seulement marché extra-Européen
* Sólo mercado extra europeo

B.RO2WN

B.RO4WN

PORT
PORTE RADIOCOMMANDE
PORTAMANDO

RK3

RK3 – Clavier radio à Rolling Code, 10 canaux – 99 utilisateurs. Boîtier en ABS de protection IP65. LED d'état pour une programmation facile et rapide. Touches en polycarbonate et rétro-éclairé. Alimentation à batterie 9V et/ou avec alimentateur 12 / 24 Vac / Vdc

RK3 – Teclado radio de código variable, 10 canales – 99 usuarios. Caja de ABS índice de protección IP65. LED de estado para una programación simple y rápida. Teclas de policarbonato retroiluminadas. Baterías 9V y/o con alimentador 12 / 24 Vac / Vdc

CARATTERISTICHE TECNICHE / TECHNICAL FEATURES

CODE / CÓDIGO	12005307
FREQUENCE / FRECUENCIA	433.92 MHz
PORTÉE / ALCANCE	120 m
CODIFICATION / CODIFICACIÓN	ROLLING CODE
ALIMENTATION / ALIMENTACIÓN	12 / 24Vac/Vdc BATT 9V
COMPATIBILITÉ / COMPATIBILIDAD	ROLLING CODE ALLMATIC
DIMENSIONS (mm) / DIMENSIONES (mm)	119,5 x 83,5 x 40

TOUCHES EN POLYCARBONATE
ET RÉTRO-ÉCLAIRÉ
BOÎTIER EN ABS DE
PROTECTION IP65

TECLAS DE POLICARBONATO
RETROILUMINADAS
CAJA DE ABS CON ÍNDICE DE
PROTECCIÓN IP65

B.RO MINI 1CH

Micro récepteur autonome, Rolling Code, 1 canal. Possibilité de mémoriser jusqu'à 1000 radiocommandes. Relais avec sélection de fonctionnement immédiate ou temporisé. Pré-câblé 30 cm. Alimentation 12 / 24 Vdc / Vac Dim (mm) 81 x 38 x 27	Microrreceptor autónomo, 1 canal, Rolling Code. Memoria de hasta 1000 transmisores. Relé con selección de funcionamiento inmediato o temporizado. Pre-cableado 30 cm. Alimentación 12 / 24 Vdc / Vac Dim (mm) 81 x 38 x 27	
B.RO MINI à bande large IB1.M **B.RO MINI à bande étroite IB4TDA**	**B.RO MINI con módulo banda ancha IB1.M** **B.RO MINI con módulo banda estrecha IB4TDA**	**12006482** **12006480**

B.RO 22 LED

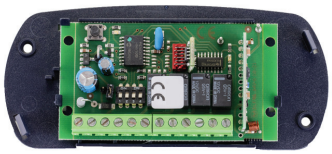

Récepteur 2 canaux, Rolling Code, doté d'un connecteur molex à 10 broches ou avec bornier à 8 voies en boîtier. Mémoire extractible jusqu'à 1000 radiocommandes. Relais avec sélection de fonctionnement impulsif, pas à pas ou temporisé. Alimentation 12 / 24 Vdc / Vac Dim (mm) 67 x 33 x 14 version molex Dim (mm) 125 x 55 x 44 version dans boîtier	Receptor Rolling Code 2 canales con conector molex de 10 patillas (enchufable) o con terminal de 8 vías en caja. Memoria extraíble de hasta 1000 transmisores. Relé con selección de funcionamiento impulsivo, paso a paso o temporizado. Alimentación 12 / 24 Vdc / Vac Dim (mm) 67 x 33 x 14 versión molex Dim (mm) 125 x 55 x 44 versión en caja	
B.RO22W LED 2ch, bande étroite, connecteur molex **B.RO22BWb LED 2ch, bande étroite avec bornier**	**B.RO22W LED 2ch, banda estrecha conector molex** **B.RO22BWb LED 2ch, banda estrecha con terminal**	**12006471** **12006472**

B.RO 44W/K

Récepteur 4 canaux, Rolling Code, avec bornier en boîtier. Mémoire extractible jusqu'à 1000 radiocommandes. Relais avec sélection de fonctionnement impulsif, pas à pas ou temporisé. Alimentation 12 / 24 Vdc / Vac Dim (mm) 125 x 55 x 44 version dans boîtier	Receptor Rolling Code 4 canales con terminal en caja. Memoria extraíble de hasta 1000 transmisores. Relé con selección de funcionamiento impulsivo, paso a paso o temporizado. Alimentación 12 / 24 Vdc / Vac Dim (mm) 125 x 55 x 44 versión en caja	
B.RO44W **B.RO44W S**	**B.RO44W** **B.RO44W S**	**12005670** **12005675**
* Disponible modèle à quartz de type K (seulement pour marchés extra-Européennes) * Disponible modelo de cuarzo tipo K (sólo por mercados extra-Europeos)		12005680

RX220/ 2/16M

Récepteur 2 canaux, Rolling Code. Mémoire extractible jusqu'à 1000 radiocommandes. Relais 16A 230 Vac avec sélection de fonctionnement impulsif, pas à pas ou temporisé. Auto-apprentissage avec LED. Interface de base compatible avec B.RO 22 LED doté d'un connecteur MOLEX. Alimentation 230 Vac	Receptor Rolling Code 2 canales. Memoria extraíble de hasta 1000 transmisores. Relé 16A 230 Vac con selección de funcionamiento impulsivo, paso a paso o temporizado. Autoaprendizaje con LED. Interfaz base compatible con B.RO 22 LED con conector MOLEX. Alimentación 230 Vac	
Récepteur complet RX220/2/16M **Seulement interface BA.RX220/2/16M**	**Receptor completo RX220/2/16M** **Solo interfaz base BA.RX220/2/16M**	**12005437** **12005438**

B.RO X40 DISPLAY

Récepteur 4 canaux, Rolling Code. Mémoire extractible jusqu'à 1000 radiocommandes. Relais 16A 230 Vac avec sélection de fonctionnement impulsif, pas à pas, temporisé ou temporisé avec délai. Unique entrée câblée pour chaque canal. 3 types d'apprentissage: automatique, par LED et personnalisé. Récepteur avec gestion d'un émetteur par écran et gestion de l'activation et de la désactivation d'un seul canal, d'une touche ou d'un émetteur. Alimentation 12 / 24 Vdc / Vac	Receptor Rolling Code 4 canales. Memoria extraíble de hasta 1000 transmisores. Relé 16A 230 Vac con selección de funcionamiento impulsivo, paso a paso, temporizado o temporizado con retraso. Una única entrada cableada para cada canal. 3 tipos de aprendizaje: automático, con LED y personalizado. Receptor con gestión de un transmisor por display y gestión de activación/desactivación de un solo canal, una tecla o un transmisor. Alimentación 12 / 24 Vdc / Vac	**12005756**

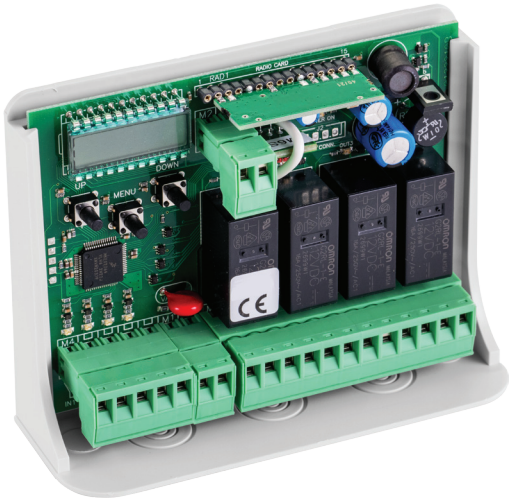

CARACTÉRISTIQUES TECHNIQUES / CARACTERÍSTICAS TÉCNICAS

CODIFICATION / CODIFICACIÓN	Rolling Code
ÉMETTEURS MÉMORISABLES / MANDOS MEMORIZABLES	1000 avec mémoire dédiée / 1000 con memoria dedicada
ALIMENTATION / ALIMENTACIÓN	12 / 24 Vdc / vac
CANAUX / CANALES	4 NO / NC
ANTENNE / ANTENA	Réglé à 433,92 Mhz Sintonizado a 433,92 Mhz
FREQUENCE / FRECUENCIA	433.92Mhz
PORTÉE / ALCANCE	80m...250m (*)
CONTACT RELAIS / CONTACTO RELE'	16A 230 Vac
TEMPÉRATURE D'UTILISATION / TEMPERATURA DE USO	-10...+55°C

(*) La portée radio dépend de l'émetteur, de l'antenne et des interférences
(*) La cobertura radio depende del trasmisor, de la antena y las interferencias

CODE FIX / CÓDIGO FIJO

	Émetteurs à 2 et 4 canaux. Fonctionnalités simples et traditionnelles. 1024 combinaisons dip-switch et code digital. Dip-switch de sélection canaux. Alimentation 12V avec batterie 23A. Dim (mm) 39x80x17	Transmisores 2 y 4 canales, funcionalidades simples y tradicionales. 1024 combinaciones dip-switch y codificación digital. Dip-switch de selección canales. Alimentación 12V Baterías 23A. Dim (mm) 39x80x17	
	AEMX2 émetteur 2 canaux **AEMX4 émetteur 4 canaux**	**AEMX2 transmisor 2 canales** **AEMX4 transmisor 4 canales**	**12005010** **12005020**
	MX: Émetteurs à 2 et 4 canaux. Fonctionnalité simples et traditionnelles. 1024 combinaisons à dip-switch et code digital. Alimentation 12V batterie 23A. Dim (mm) 40x63x17.	MX: Transmisores 2 y 4 canales, funcionalidades simples y tradicionales. 1024 combinaciones dip-switch y codificación digital. Alimentación 12V Baterías 23A. Dim (mm) 40x63x17.	
	MX2 émetteur 2 canaux **MX4 émetteur 4 canaux**	**MX2 transmisor 2 canales** **MX4 transmisor 4 canales**	**12005018** **12005026**
	ASR2B 433/AP LED: Récepteur en boîtier 2 canaux avec bornier à 8 voies, auto-apprentissage. Alimentation 12 / 24 Vdc / Vac. Dim (mm) 55x125x44.	ASR2B 433/AP LED: Receptores en caja 2 canales con terminal de 8 vías, autoaprendizaje. Alimentación 12 / 24 Vdc / Vac. Dim (mm) 55x125x44.	
	ASR2B 433/AP LED en boîtier 2 canaux, bande étroite	**ASR2B 433/AP LED en caja 2 canales, banda estrecha**	**12005494**

SEULEMENT MARCHÉ EXTRA-ÉUROPÉEN / SÓLO MERCADO EXTRA EUROPEO			
AKMY1	Tx 1ch freq. 30/40 MHz – dip sw	Tx 1ch freq. 30/40 MHz – dip sw	12005200
AKMY2	Tx 2ch freq. 30/40 MHz – dip sw	Tx 2ch freq. 30/40 MHz – dip sw	12005210
AKMY4	Tx 4ch freq. 30/40 MHz – dip sw	Tx 4ch freq. 30/40 MHz – dip sw	12005220

PHOTOCELLULES RÉGLABLES DE DERNIÈRE GÉNÉRATION
FOTOCÉLULAS AJUSTABLES DE ÚLTIMA GENERACIÓN.

Les photocellules réglables IRIS vous permettent de détecter des obstacles sur l'axe optique entre émetteur (TX) et récepteur (RX) avec une portée maximale de 30 m. Au premier plan: l'optique haute performance de type Fresnel est facilement réglable sur les joints à frottement et à verrouillage automatique, à la fois horizontalement, pouvant pivoter à 180° (± 90°) ou verticalement avec une rotation possible de ± 10°. L'optique est complètement indépendante de la carte électronique, ce qui facilite grandement l'orientation vers le câblage effectué.
Les équipements à double relais avec commutateurs en série, le contact NC et la fonction de test photo le rendent conforme aux normes de catégorie 3 de la norme UNI EN ISO 13849-1 (mise à jour de la norme EN 954-1).
Possibilité de connecter jusqu'à 8 paires de photocellules en synchronisant la transmission (système multiplexé) sans interférence. On fait la sélection par des dip-switches à 4 voies placés à la fois sur l'émetteur et sur le récepteur.
Transmission IR avec protocole numérique avancé qui garantit une efficacité maximale, une immunité aux perturbations et une consommation réduite.Alimentation renforcée pour tolérer des tensions jusqu'à 35Vdc ou 30Vac.

Las fotocélulas ajustables IRIS le permiten detectar obstáculos en el eje óptico entre el transmisor (TX) y el receptor (RX) con un alcance de hasta 30 m.
A la vanguardia: la óptica de alto rendimiento tipo Fresnel se puede ajustar fácilmente en juntas friccionadas y autoblocantes, tanto horizontalmente, que puede girar 180 ° (± 90 °) o verticalmente con una posible rotación de ± 10 °. La óptica es completamente independiente de la placa electrónica, esto facilita enormemente la orientación al cableado realizado.
El equipo de doble relé con intercambios en serie, el contacto NC y la función de prueba de fotografía lo hacen conforme a los estándares de la categoría 3 de UNI EN ISO 13849-1 (actualización de EN 954-1). Posibilidad de conectar hasta 8 pares de fotocélulas sincronizando la transmisión (sistema multiplexado) sin interferencias. La selección se realiza mediante interruptores DIP de 4 vías colocados tanto en el transmisor como en el receptor. Transmisión IR con protocolo digital avanzado que garantiza la máxima eficiencia, inmunidad al ruido y consumo reducido. Fuente de alimentación reforzada para tolerar voltajes de hasta 35Vdc o 30Vac.

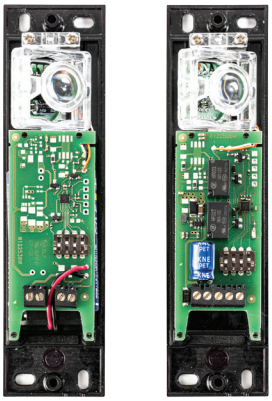

STRUCTURE EXCLUSIVE ET DIMENSIONS EXTRÊMEMENT COMPACTES: CORPS RÉSISTANT AUX ÉVÉNEMENTS ATMOSPHÉRIQUES ET CONÇU POUR TOUS LES TYPES D'INSTALLATION.

ESTRUCTURA EXCLUSIVA Y DIMENSIONES EXTREMADAMENTE COMPACTAS: CUERPO RESISTENTE A EVENTOS ATMOSFÉRICOS Y DISEÑADO PARA CUALQUIER TIPO DE INSTALACIÓN.

MODÈLE	MODELO		IRIS ECO		IRIS LED		IRIS BAT	IRIS PULS*	
Code	Código		12005903		12005904		12005902	12005907	
Tension d'alimentation	Tensión de alimentación	Vac	10...30		10...30		10...30 (RX)	-	
		Vdc	10...35		10...35		10...35 (RX)	10...35	
Alimentation (TX sans fil)	Tensión de alimentación (TX wireless)		-		-		2 piles / baterías AA 1.5V	-	
Portée nominale	Alcance nominal	m	25		30		14	30	
Angle de réglage horizontal	Ángulo de orientación horizontal	°	-90°...+90°		-90°...+90°		-90°...+90°	-90°...+90°	
Angle de réglage vertical	Ángulo de orientación vertical	°	-10°...+10°		-10°...+10°		-10°...+10°	-10°...+10°	
Absorption	Absorción	TX RX	17 mA 69 mA	12Vac	13 mA 44 mA	12Vac	RX 69 mA (12Vac) 69 mA (24Vac) 32 mA (12Vdc) 24mA (24Vdc) TX vie de la batterie 2 ans Duración de la batería 2 años	-	-
		TX RX	17 mA 69 mA	24Vac	10 mA 27 mA	24Vac		-	-
		TX RX	8,5 mA 32 mA	12Vdc	6 mA 21 mA	12Vdc		1 mA 8 mA	12Vdc
		TX RX	8 mA 24 mA	24Vdc	3,5 mA 11 mA	24Vdc		1 mA 11,6mA	24Vdc
Contact de relais	Contacto de relé	A	1A 24Vdc		1A 24Vdc		1A 24Vdc	1A 24Vdc	
Temps de détection d'obstacle	Tiempo de detección de obstáculos	ms	30		102,5		102,5	98	
Mode synchronisé	Operación sincronizada		oui / si (MAX 2 paires-pares)		oui / si (MAX 8 paires-pares)		oui / si (MAX 8 paires-pares)	no / no	
Modulation de fréquence	Modulación de frecuencia		650 Hz		100 kHz		100 kHz	200 kHz	
Température de fonctionnement	Temperatura de funcionamiento	°C	-10...+55		-10...+55		-10...+55	-10...+55	
Classe de protection	Clase de protección	IP	IP54		IP54		IP54	IP54	
Accessoires optionnels	Accesorios opcionales		-		Alimentateur supplémentaire pour circuit LED Fuente de alimentación para circuito LED		-	Alimentateur supplémentaire pour circuit LED	
Led circuit intégré	Circuito LED integrado		-		oui - (6 leds, 3 x 4500 mcd de chaque côté) si (6 led, 3 x 4500mcd cada lado)		-	-	

* **IRIS PULS**: également disponible en version LED, **IRIS PULS LED (12005909)** et en version sans fil **IRIS PULS BAT (12005908)**
* **IRIS PULS**: también disponible en versión LED, **IRIS PULS LED (12005909)** y en versión inalámbrica **IRIS PULS BAT (12005908)**

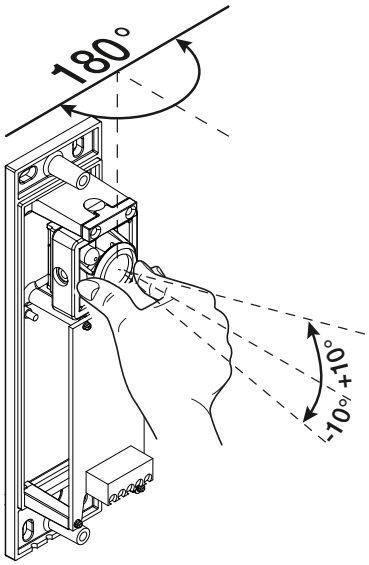

RÉGLAGE PRÉCIS ET FIABLE
La photocellule est logée sur un support rotatif équipé d'un objectif haute performance conçu pour optimiser l'efficacité du faisceau dans toutes les directions. Le support rotatif est bloqué dans la position souhaitée grâce à un verrou résistant à la rotation avec serrage à vis (éventuellement démontable à l'aide d'un tournevis). L'alignement est signalé par une led sur le récepteur.

AJUSTE PRECISO Y CONFIABLE
La fotocélula está alojada en un soporte giratorio equipado con una lente de alto rendimiento diseñada para optimizar la eficiencia del haz en cualquier dirección. El soporte giratorio está bloqueado en la posición deseada gracias a un bloqueo de rotación resistente con sujeción por tornillo (si es necesario, extraíble con un destornillador). La alineación se completa con un led en el receptor.

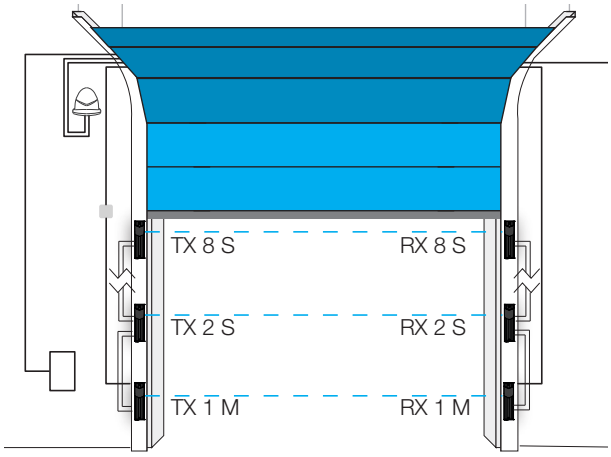

TX 1 M, RX 1 M:
Les photocellules définies comme MASTER génèrent l'impulsion de synchronisme, répétée pour les différentes paires définies comme **SLAVE**,
TX 2 S, RX 2 S, ...

TX 1 M, RX 1 M:
Las fotocélulas configuradas como MASTER, generan el impulso de sincronismo, repetido para los distintos pares configurados como **SLAVE**,
TX 2 S, RX 2 S, ...

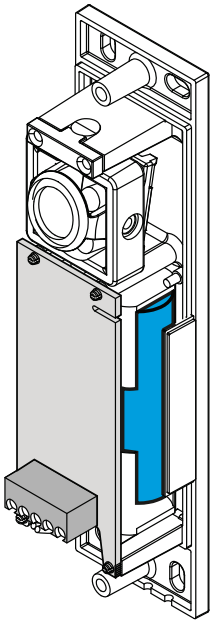

IRIS BAT:
TX sans fil, batteries intégrées (2 piles de type AA 1.5V) et possibilité de connecter un bord sensible avec contact NF, **fonction EDGE.**

IRIS BAT:
TX inalámbrico, baterías integradas (2 baterías AA 1.5V), y posibilidad de conectar un borde sensible con contacto NC, función **EDGE**

eco
allmatic
green tech

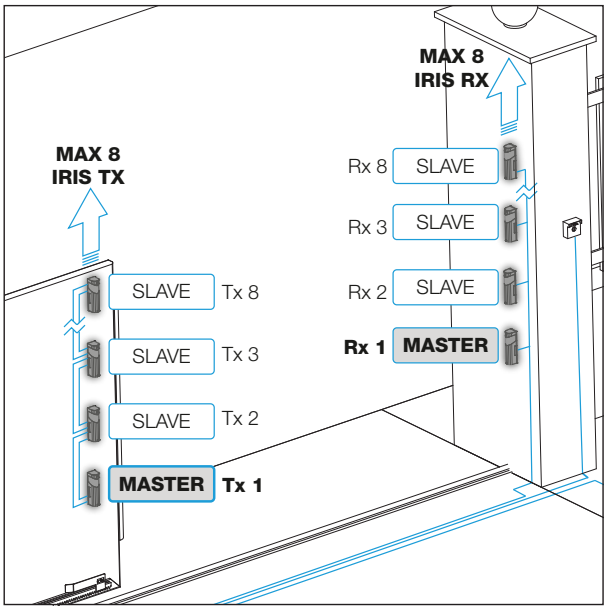

SYNCHRONIE. Possibilité de connecter jusqu'à 8 paires de photocellules IRIS, en les connectant simplement avec 2 câbles l'une à l'autre

SINCRONIZACIÓN: Posibilidad de conectar hasta 8 pares de fotocélulas IRIS, simplemente conectándolas con 2 cables entre sí

DIMENSIONS (mm) / DIMENSIONES (mm)

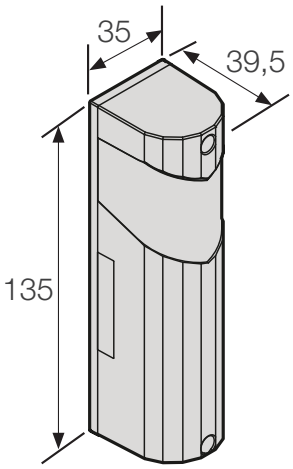

Originale optique réglable

Óptica ajustable original

Circuit intégré à LED dans le modèle IRIS LED

Tarjeta LED integrada en modelo IRIS LED

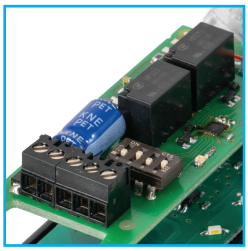

Système MULTIPLEX de dernière génération. Contrôle total depuis le microprocesseur

Sistema MULTIPLEX de última generación. Control completo por microprocesador

ACCESSOIRES / ACCESORIOS

PHOTOCELLULES / FOTOCÉLULAS

	Photocellule extérieure, design raffiné, en matière filtrante transparent aux IR. Avec petits accessoires pour montage professionnel. Immunité maximale aux perturbations, lentille **Fresnel intégré, portée 25 m, synchronisée.** Alimentation 12 / 24 Vdc / Vac. Dim (mm): 61 x 91 x 34	Fotocélula externa, diseño refinado, de material de filtración transparente a los infrarrojos. Con accesorios pequeños para el montaje profesional. Inmunidad máxima a las perturbaciones, **lente Fresnel integrada, alcance 25 m, sincronizada.** Alimentación 12 / 24 Vdc / Vac. Dim (mm): 61 x 91 x 34	
	FTALL7	**FTALL7**	12005933
	Photocellule extérieure, design raffiné, en matière filtrante transparent aux IR. Avec petits accessoires pour montage professionnel. Immunité maximale aux perturbations, **lentille Fresnel intégré et guide optique, portée réglable jusqu'à 30 m, synchronisée.** Alimentation 12 / 24 Vdc / Vac. Dim (mm): 61 x 91 x 34	Fotocélula externa, diseño refinado, de material de filtración transparente a los infrarrojos. Con accesorios pequeños para el montaje profesional. Inmunidad máxima a las perturbaciones, **lente Fresnel integrada y guía luminosa, alcance ajustable hasta 30 m, sincronizada.** Alimentación 12 / 24 Vdc / Vac. Dim (mm): 61 x 91 x 34	
	FT00/7	**FT00/7**	12005934
	FTC: Colonnes de support ultraplates, en aluminium extrudé, design, esthétique et fonctionnalité. Pièces individuelles.	FTC: Columnas de apoyo extra finas de aluminio extruído. Diseño, estética y funcionalidad. Piezas individuales.	
	FTC 60N: H 60 mm pour 1 photocellule + support mobile FTC 110N: H 110 mm pour 2 photocellules + support mobile	FTC 60N: H 60 mm para 1 fotocélula + soporte móvil FTC 110N: H 110 mm para 2 fotocélulas + soporte móvil	12000880 12000890

	AFT30	Photocellule murale à canal	Fotocélula para la instalación en muro.	61401020
	L40	Boîtier à murer en ABS	Caja de ABS para la instalación en muro	64100194
	FT-RIF	Photocellule à réflexion.	Fotocélula de reflexión	12005960

AUTRES ACCESSOIRES / OTROS ACCESORIOS

	PLK: Sélecteur à clé d'extérieur en aluminium moulée sous pression; 2 contacts micro. Dim (mm): 73 x 36 x 82	**PLK**: Selector de llave de exterior de fundición de aluminio; 2 micro contactos. Dim (mm): 73 x 36 x 82	64100009
	A1H-U: Détecteur de présence véhicule, amplificateur pour spire magnétique à 1 relais. Alimentation 12 / 24 Vdc / Vac. Dim (mm): W x D x H 84 x 74 x 23	**A1H-U**: Detector de presencia de vehículos, amplificador para bucles magnéticos con 1 relé. Alimentación 12 / 24 Vdc / Vac. Dim (mm): W x D x H 84 x 74 x 23	12000820
	Spire à enterrer câble 2x1, longueur 20 m. Spire à enterrer câble 3x2, longueur 20 m.	Bucle magnético subterráneo cable 2x1, longitud 20 m. Bucle magnético subterráneo cable 3x2, longitud 20 m.	61402030 61402031
	BLD: coffre blindé en aluminium moulée sous pression avec touche ouvre/ferme et levier de déblocage. Dim (mm) 120 x 75 x 30 CA-BLD: Boîtier en plastique	**BLD**: Caja blindino en fundición de aluminio con tecla abre/cierra y palanca de desbloqueo. Dim (mm) 120 x 75 x 30 CA-BLD: Caja de plástica	64100015 64100016

ACCESSOIRES / ACCESORIOS

	BLDR: Coffre blindé en aluminium moulé sous pression avec touche ouvre/ferme et vis de déblocage	BLDR: Caja blindino en fundición de aluminio con tecla abre/cierra y tornillo de desbloqueo	64100248
	BLDR/I: Box en aluminium à murer avec touche et levier de déblocage	BLDR/I: Caja de aluminio integrada con tecla y palanca de desbloqueo	64100252

CLIGNOTANTS ET ACCESSOIRES / LUZ INTERMITENTE Y ACCESORIOS

B.RO LIGHT		SUP-L (optionnel / opcional)	12000530	AL (optionnel / opcional)		Clignotant complet avec accessoires Luz intermitente completa con accesorios

CLIGNOTANTS AVEC LAMPE LED / LUCES INTERMITENTES CON LÁMPARA LED

	Clignotant avec lampe led disponible avec circuit clignotant ou avec feu fixe	**Luz intermitente con lámpara led disponible con circuito intermitente o con luz fija**	
	Avec circuit clignotant, 230 Vac: B.RO LIGHT LED 230V	Con circuito intermitente integrado, 230 Vac: B.RO LIGHT LED 230V	12000592
	Avec circuit clignotant, 24 Vac: B.RO LIGHT LED 24V	Con circuito intermitente integrado, 24 Vac: B.RO LIGHT LED 24V	12000594
	Avec éclairage fixe 230 Vac: B.RO LIGHT LED FIX 230V	Con iluminación fija 230 Vac: B.RO LIGHT LED FIX 230V	12000591
	Avec éclairage fixe 24Vac: B.RO LIGHT LED FIX 24Vac	Con iluminación fija 24Vac: B.RO LIGHT LED FIX 24Vac	12000593

ANTENNES / ANTENAS

	A300/433: antenne standard accordée 300 ÷ 433 MHz avec câble de 4,5 m	A300 / 433: antena sintonizada estándar 300 ÷ 433 MHz con cable de 4,5 m	63601052
	AL300÷433 : insert d'antenne 300 ÷ 433 MHz à combiner avec un feu clignotant avec câble de 3 m. HOLDER: support pour insert d'antenne	AL300 ÷ 433: inserto de antena 300 ÷ 433 MHz para combinar con luz intermitente con cable de 3m. SOPORTE: soporte para inserción de antena	53601055 61590540
	AL300-433 Ex: insert d'antenne 300 ÷ 400 MHz avec câble de 5 m et support	AL300-433 Ex: inserto de antena 300 ÷ 400 MHz con cable de 5 my soporte	53601058
	PRO433: antenne professionnelle accordée 433 MHz à hautes performances avec câble de 2 m	PRO433: antena sintonizada profesional 433 MHz de alto rendimiento con cable de 2 m	63601006

CENTRALE DE COMMANDE 1 MOTEUR 24Vdc / CUADRO DE MANDO PARA 1 MOTOR 24Vdc

BIOS1 24V

COM	Commun	Común
CLOSE (N.O.)	Bouton FERME	Pulsador CIERRA
OPEN (N.O.)	Bouton OUVRE	Pulsador ABRE
S.S. (N.O.)	Bouton PAS à PAS	Pulsador PASO a PASO
STOP (N.C.)	Bouton STOP	Pulsador STOP
PED (N.O.)	Bouton OUVERTURE PARTIELLE	Pulsador PEATONAL
PH1 (N.C.)	Contact photocellule 1	Contacto fotocélula 1
PH2 (N.C.)	Contact photocellule 2	Contacto fotocélula 2
LS1 (N.C.)	Fin de course 1	Final de carrera 1
LS2 (N.C.)	Fin de course 2	Final de carrera 2
J7	Alimentation	Alimentación
BATTERY CHARGER	Carte chargeur de batteries	Placa cargadora de batería
OGL	Lumière de courtoisie	Luz de cortesía
FLASH	Clignotant	Luz intermitente
ANTENNA	Antenne	Antena
SHIELD	Blindage antenne	Masa antena
MOTOR	Moteur	Motor

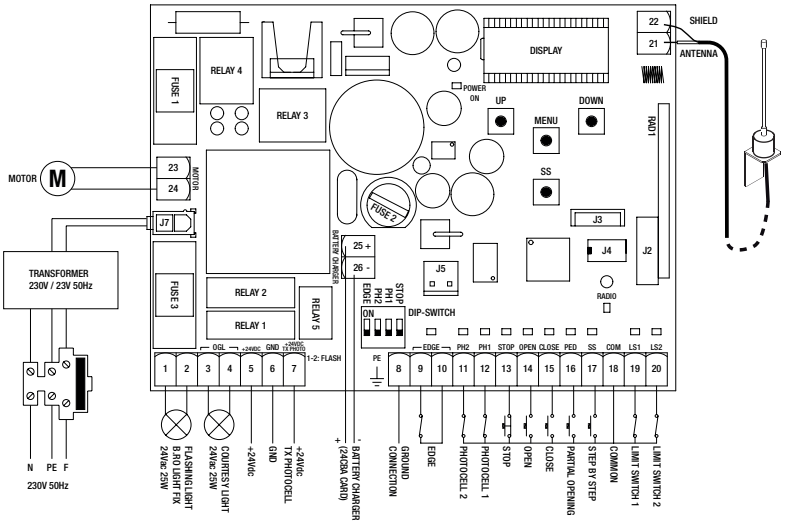

CENTRALE DE COMMANDE 2 MOTEURS 24Vdc / CUADRO DE MANDO PARA 2 MOTORES 24Vdc

BIOS2 24V

COM	Commun	Común
CLOSE (N.O.)	Bouton FERME	Pulsador CIERRA
OPEN (N.O.)	Bouton OUVRE	Pulsador ABRE
S.S. (N.O.)	Bouton PAS à PAS	Pulsador PASO a PASO
STOP (N.C.)	Bouton STOP	Pulsador STOP
PED (N.O.)	Bouton OUVERTURE PARTIELLE	Pulsador APERTURA PARCIAL
PH1 (N.C.)	Contact photocellule 1	Contacto fotocélula 1
PH2 (N.C.)	Contact photocellule 2	Contacto fotocélula 2
EDGE	Contact barre palpeuse	Banda de seguridad
EL	Électro serrure	Electrocerradura
FM1-FM2	Alimentation	Alimentación
OGL	Lumière de courtoisie	Luz de cortesía
FLASH	Clignotant	Luz intermitente
ANTENNA	Antenne	Antena
SHIELD	Blindage antenne	Masa antena
M1	Moteur 1	Motor 1
M2	Moteur 2	Motor 2
BATTERY CHARGER	Carte chargeur de batteries	Conector placa cargadora de batería

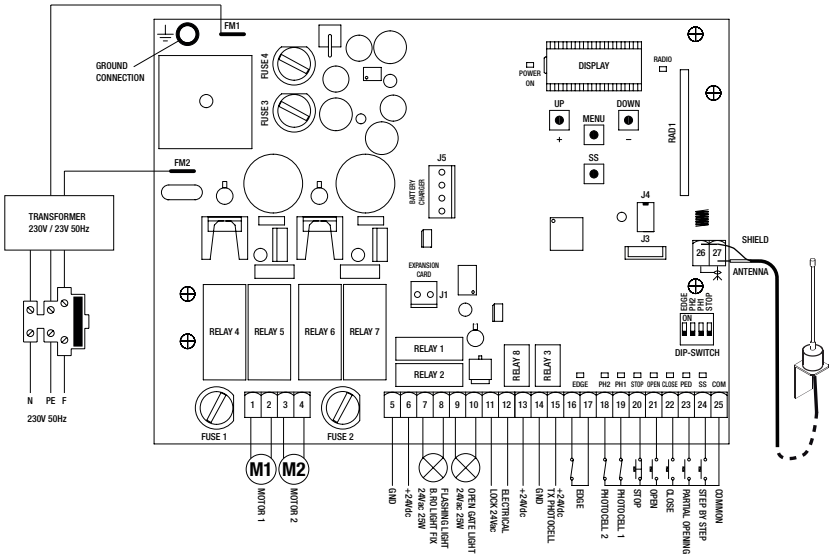

CENTRALE DE COMMANDE 1 MOTEUR 230Vac / CUADRO DE MANDO PARA 1 MOTOR 230Vac

BIOS1

CLOSE (N.O.)	Bouton ferme	Pulsador cierra
OPEN (N.O.)	Bouton ouvre	Pulsador abre
S.S. (N.O.)	Pas à pas	Paso a paso
STOP (N.C.)	Bouton stop	Pulsador stop
PED (N.O.)	Piéton	Peatonal
PHOTO1 (N.C.)	Contact photocellule 1	Contacto fotocélula 1
PHOTO2 (N.C.)	Contact photocellule 2	Contacto fotocélula 2
L.S.1. (N.C.)	Fin de course 1	Final de carrera 1
L.S.2. (N.C.)	Fin de course 2	Final de carrera 2
230 Vac	Alimentation	Alimentación
COND.	Condensateur	Condensador
C.L.	Lumière de courtoisie	Luz de cortesía
LAMP.	Clignotant	Luz intermitente
ANT.	Antenne	Antena
C.A	Blindage antenne	Masa antena

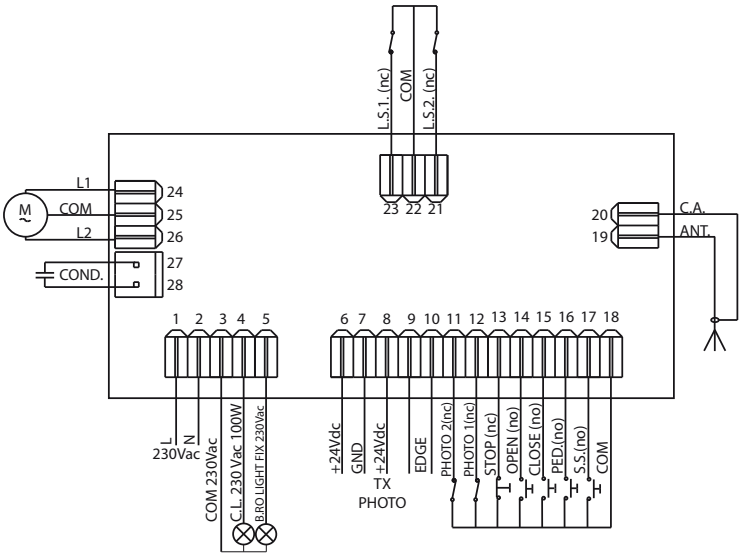

CENTRALE DE COMMANDE 2 MOTEURS 230 VAC / CENTRAL DE MANDOS PARA 2 MOTORES 230 VAC

BIOS2

CLOSE (N.O.)	Bouton ferme	Pulsador cierra
OPEN (N.O.)	Bouton ouvre	Pulsador abre
S.S. (N.O.)	Pas à pas	Paso a paso
STOP (N.C.)	Bouton stop	Pulsador stop
PED (N.O.)	Piéton	Peatonal
PHOTO1 (N.C.)	Contact photocellule 1	Contacto fotocélula 1
PHOTO2 (N.C.)	Contact photocellule 2	Contacto fotocélula 2
ELET.LOC	Serrure électrique	Electrocerradura
230 Vac	Alimentation	Alimentación
C.L.	Lumière de courtoisie	Luz de cortesía
LAMP.	Clignotant	Luz intermitente
ANT.	Antenne	Antena
C.A	Blindage antenne	Masa antena

BIOS2

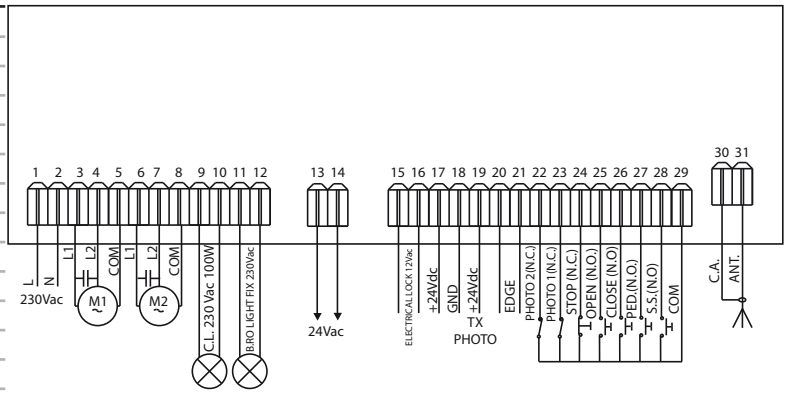

CENTRALE DE COMMANDE 2 MOTEURS 230 VAC / CENTRAL DE MANDOS PARA 2 MOTORES 230 VAC

BIOS2 ECO

CLOSE (N.O.)	Bouton ferme	Pulsador cierra
OPEN (N.O.)	Bouton ouvre	Pulsador abre
S.S. (N.O.)	Pas à pas	Paso a paso
STOP (N.C.)	Bouton stop	Pulsador stop
PED (N.O.)	Piéton	Peatonal
PHOTO1 (N.C.)	Contact photocellule 1	Contacto fotocélula 1
PHOTO2 (N.C.)	Contact photocellule 2	Contacto fotocélula 2
230 Vac	Alimentation	Alimentación
LAMP.	Clignotant	Luz intermitente
ANT.	Antenne	Antena
C.A	Blindage antenne	Masa antena

BIOS2 ECO

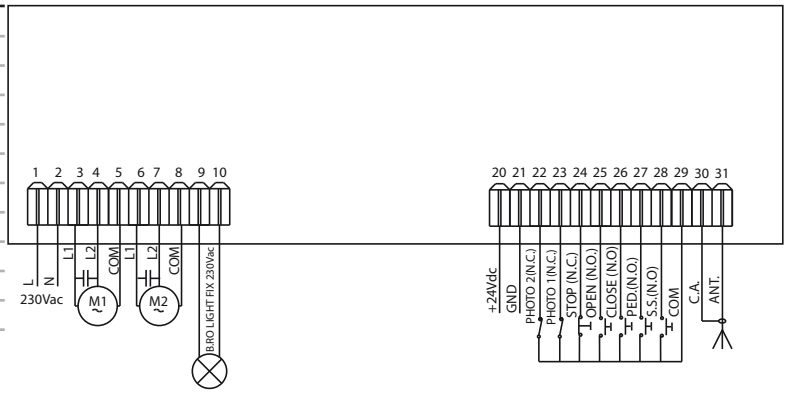

AV1

ANT.	Antenne	Antena
C.A	Blindage antenne	Masa antena
FOTO (N.C.)	Contact photocellule	Contacto fotocélula
STOP (N.C.)	Bouton stop	Pulsador stop
COM	Commun	Común
PP (N.O.)	Pas à pas	Paso a paso
FC.C (N.C.)	Fin de course fermeture	Final de carrera en cierre
FC.A (N.C.)	Fin de course ouverture	Final de carrera en apertura
P.A (N.O.)	Bouton ouverture	Pulsador abre
P.C (N.O.)	Bouton fermeture	Pulsador cierra
AP	Ouvre	Abrir
CH	Ferme	Cerrar

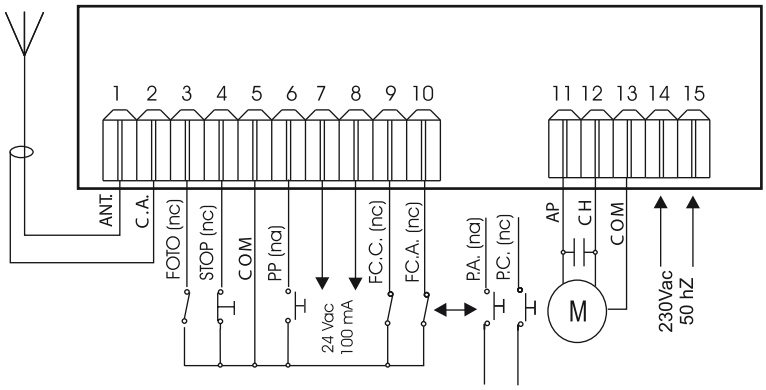

CENTRALE DE COMMANDE POUR 1 MOTEUR 230 VAC / CUADROS DE MANDO PARA 1 MOTOR 230 VAC

ERMES2

COM	Commun	Común
S.S. (N.O.)	Pas à pas	Paso a paso
PHOTO (N.C.)	Contact photocellule	Contacto fotocélula
STOP (N.C.)	Bouton stop	Pulsador stop
EGDE (N.C.)	Barre palpeuse	Banda de seguridad
L.S.CL. (N.C.)	Fin de course fermeture	Final de carrera en cierre
L.S.OP. (N.C.)	Fin de course ouverture	Final de carrera en apertura
PED (N.O.)	Piéton	Peatonal
24 Vac PHOTO	Alimentation photocellule	Alimentación fotocélula
ANT.	Antenna	Antena
C.A	Blindage antenne	Masa antena
B.RO. LIGHT	Clignotant	Luz intermitente
C.L.	Lumière de courtoisie	Luz de cortesía

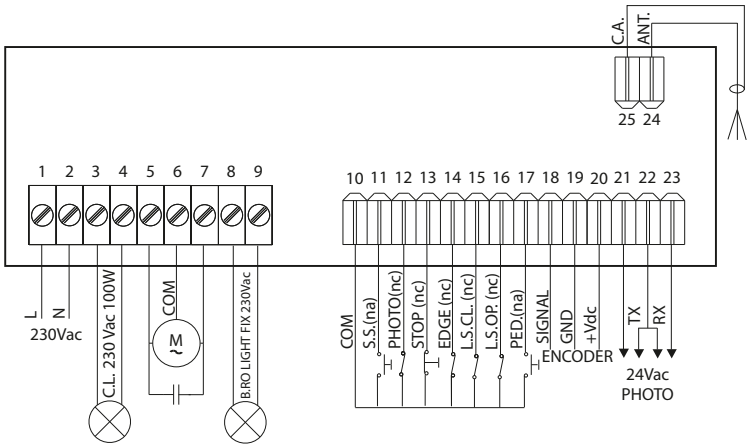

CENTRALE DE COMMANDE 1 MOTEUR 24 VDC AVEC ENCODER / CENTRAL DE MANDO PARA 1 MOTOR 24 VDC CON ENCODER

ACTION TECNOCAT

ALIM.	Alimentation	Alimentación
LAMP.	Clignotant	Luz intermitente
ALIM.FOTO	Alimentation photocellule	Alimentación fotocélula
FC.C (N.C.)	Fin de course fermeture	Final de carrera en cierre
FC.A (N.C.)	Fin de course ouverture	Final de carrera en apertura
STOP (N.C.)	Bouton stop	Pulsador stop
FOTO (N.C.)	Contact photocellule	Contacto fotocélula
PED (N.O.)	Piéton	Peatonal
PP (N.O.)	Pas à pas	Paso a paso
C.A	Blindage antenne	Masa antena
Ant.	Antenne	Antena
2°CAN.RAD.	2° canal radio	2° canal radio

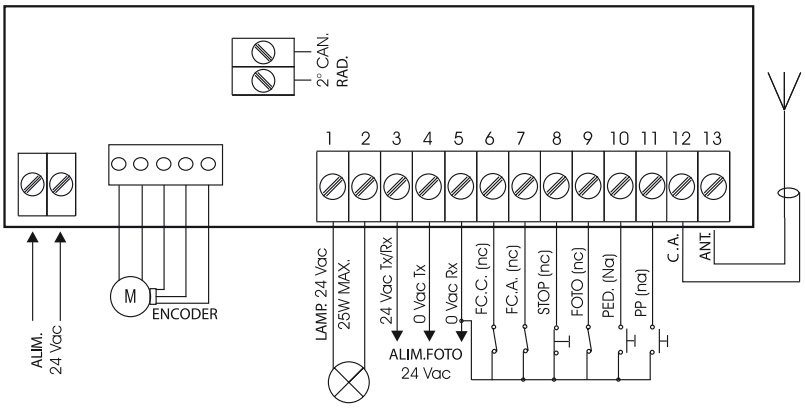

CENTRALE DE COMMANDE POUR 1 MOTEUR 230VAC MONOPHASÉ OU 230VAC TRIPHASÉ DELTA CONNECTÉ
CUADRO DE MANDO PARA 1 MOTOR 230 VAC MONOFÁSICO O 230 VAC TRIFÁSICO DELTA CONECTADO

CT INVERTER

ANT.	Antenne	Antena
C.A	Blindage antenne	Masa antena
COM	Commun	Común
S.S. (N.O.)	Pas à pas	Paso a paso
PHOTO (N.C.)	Contact photocellule	Contacto fotocélula
STOP (N.C.)	Bouton stop	Pulsador stop
EDGE (N.C.)	Barre palpeuse	Banda de seguridad
L.S.CL. (N.C.)	Fin de course ferme	Final de carrera cierra
L.S.OP. (N.C.)	Fin de course ouvre	Final de carrera abre
PED (N.O.)	Piéton	Peatonal
OPEN (N.O.)	Bouton ouvre	Pulsador abre
CLOSE (N.O.)	Bouton ferme	Pulsador cierra
C.L.	Lumière de courtoisie	Luz de cortesía
PE	Terre	Tierra

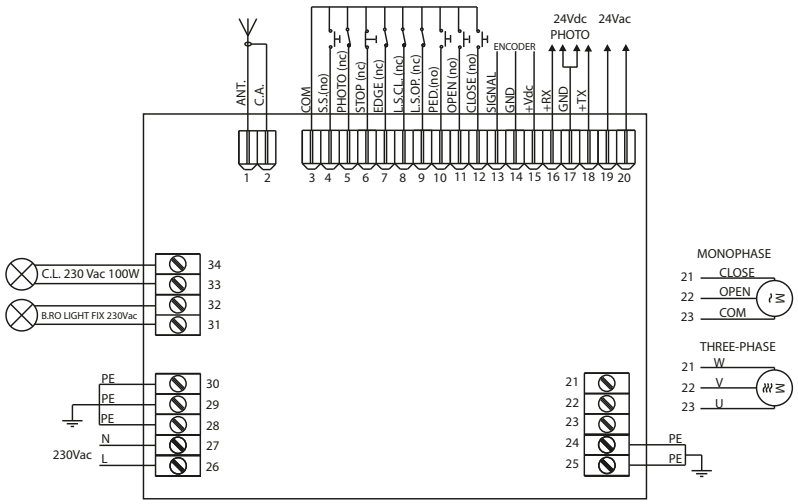

CENTRALE DE COMMANDE POUR 1 MOTEUR 230Vac MONOPHASÉ OU 400Vac TRIPHASÉ

CT3IND

ANT	Antenne	Antena
C.A	Blindage antenne	Masa antena
C.L.	Lumière de courtoisie	Luz de cortesía
TRAFFIC LIGHT	Sortie sèmaphorique	Salida semáforo
IN2 (N.O.)	Fermeture retardèe	Cierre retrasado
IN1 (N.O.)	Commande d'ouverture	Mando de apertura
COM	Commun	Común
S.S. (N.O.)	Pas à pas	Paso a paso
PED (N.O.)	Piéton	Peatonal
OPEN (N.O.)	Bouton ouvre	Pulsador abre
CLOSE (N.O.)	Bouton ferme	Pulsador cierra
STOP (N.C.)	Bouton stop	Pulsador stop
L.S.OP. (N.C.)	Fin de course ouvre	Final de carrera abre
L.S.CL. (N.C.)	Fin de course ferme	Final de carrera cierra
PHOTO 1 (N.C.)	Contact photocellule 1	Contacto fotocélula 1
PHOTO 2 (N.C.)	Contact photocellule 2	Contacto fotocélula 2
EDGE 1	Barre palpeuse 2	Banda de seguridad 1
EDGE 2	Barre palpeuse 2	Banda de seguridad 2

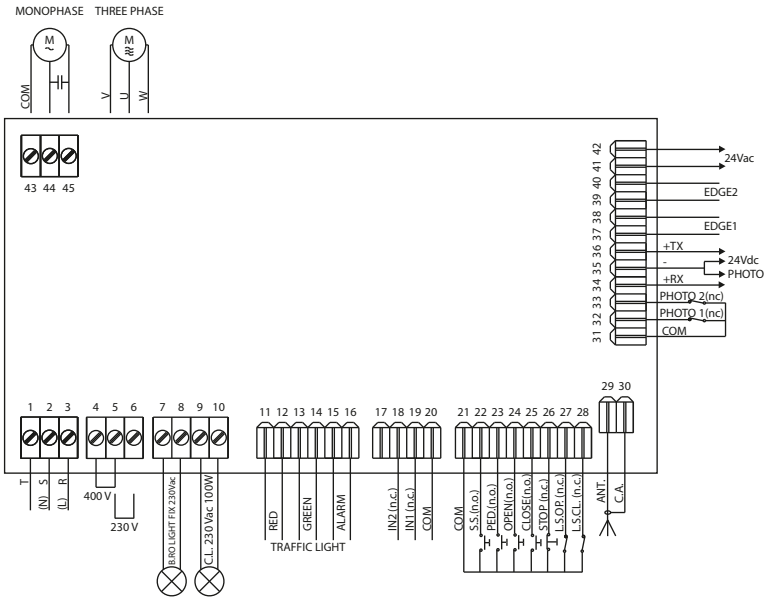

	BIOS1	BIOS2	BIOS2 ECO	BIOS1 24	BIOS2 24	BAXS900	BAXS900L	AV1	ERMES2	CT INVERTER	CT3IND
TYPE DE MOTEUR / TIPO MOTOR											
M = monophasé/monofasico T= triphasé/trifásico C= 24 Vdc	M	M	M	C	C	M	M	M	M	M / T	M / T
UTILISATION / EMPLEO											
Nombre de battants du portail / Número hojas de la puerta	1	1 / 2	1 / 2	1	1 / 2	1	1	1	1	1	1
Porte basculante générique / Puertas basculantes genéricas	●								●		
Portail à battant / Puertas a hojas		●	●		●						
Portail coulissant / Puertas correderas	●			●				●	●	●	●
Rideau / Cierres metálicos y persianas						●	●	●			
Portail industrielle (avec moteur tripasé ou monophasé) / Puertas industriales (con motor trifásico o monofásico)										●	●
ENTRÉES / ENTRADAS											
Pas à pas / Paso a paso	●	●	●	●	●			●	●	●	●
Piéton / Peatonal	●	●	●	●	●				●	●	●
Stop / Stop	●	●	●	●	●	●	●	●	●	●	●
Ouvre / Abrir	●	●	●	●	●	●	●	●		●	●
Ferme / Cerrar	●	●	●	●	●	●	●	●		●	●
Entrée photocellule en fermeture (standard) / Entradas fotocélulas en cierre (standard)	●	●	●	●	●	●	●	●	●	●	●
Barre palpeuse / Banda de seguridad	●	●		●	●	●	●		●	●	●
Fin de course / Final de carrera	●			●				●	●	●	●
SORTIES / SALIDAS											
Lumière de courtoisie / Luz de cortesía	●	●	○	●	●	●	●	●	●	●	●
Témoin Portail ouvert / Indicador luminoso puerta abierta	●	●	○	●	●					●	●
Serrure électrique / Electrocerradura		●	○		●			●	○	●	○
Sortie accessoires 24 Vac/Vdc / Salida accesorios 24 Vac/Vdc	●	●	●	●	●	●	●	●	●	●	●
Sortie pour alimentation Tx photocellule (autotest) / Salida para alimentación Tx fotocélulas (autotest)	●	●		●	●		●		●	●	●
Clignotant sans circuit d'auto clignotement / Luz intermitente sin circuito autodestellante	●	●	●	●	●				●	●	●
CONTRÔLE À DISTANCE / CONTROL REMOTO											
Radio rècepteur intégré / Radio receptor integrado	●	●	●	●	●	●	●	●	●		●
Connecteur pour rècepteur optionel / Conector para receptor opcional										●	●
FONCTIONS SÉLECTIONNABLES / FUNCIONES PROGRAMABLES											
Pas à pas, ouvre-ferme, ouvre-stop-ferme / Paso paso abre-cierra, abre-stop-cierra	●	●	●	●	●	●	●	●	●	●	●
Fonctionnement à homme mort / Funcionamiento con hombre presente	●	●	●	●	●	●	●	●		●	●
Test photocellule actif / désactif / Test fotocélulas activo/desactivo	●	●		●	●	●	●		●	●	●
Test barre palpeuse / Test banda de seguridad desactivo	●	●		●	●	●	●			●	●
Copropiété / Comunitaria	●	●	●	●	●			●	●	●	●
Type d'intervention photcellules / Tipo de intervención dispositivos	●	●		●	●				●	●	●
Type d'intervention barre palpeuse / Tipo de intervención banda de seguridad	●	●		●	●					●	●
Type d'intervention capteur d'impact / Tipo de intervención sensor de impacto				●	●					●	●
Préclignotement / Predestello	●	●	●	●	●				●	●	●
Coup de bélier et activation serrure électrique / Golpe de ariete y activación electrocerradura		●	●		●					●	●
Décodage a code fixe / Decodificación de código fijo								●	●		
Décodage a code variable / Decodificación de código variable	●	●	●	●	●	●	●	●	●		●
Introduction retards battants / Inserción retraso hoja		●	●		●						
Soft start	●	●	●	●	●						
Frein électronique / Freno electrónico	●	●								●	
Alarme du assistance et maintenance / Alarma de asistencia y mantenimiento	●	●		●	●						
compensation de position fermé (moteurs hydrauliques) / compensación posición cerrada (motor hidráulicos)		●	●	●	●						

	BIOS1	BIOS2	BIOS2 ECO	BIOS1 24	BIOS2 24	BAXS900	BAXS900L	AV1	ERMES2	CT INVERTER	CT3IND
FONCTIONS DE SÉRIE / FUNCIONES DE SERIE											
Batterie de résérve / Batería de emergencia				○	○						
Ralentissements / Desaceleración	●	●	●	●	●				●	●	
Led de contrôle entrées / Leds para control de Entradas	●	●	●	●	●	●	●		●	●	●
Gestion intégrée des émetteurs / Control integrado de transmisores	●	●	●	●	●						
Effacement d'un seul émetteur / Eliminación de un solo transmisor	●	●	●	●	●				●		●
Capteur anti-écrasement / Sensor anti-aplastamiento	●	●		●	●				●	●	●
Encoder / Encoder									○	○	
Fonction feu de circulation / Función de semáforo											●
Lumière de courtoisie intégrée (lampe) / Luz de cortesía integrada (lámpara)							●				
RÉGLAGES / REGULACIONES											
Mode de programmation de course / Modalidad de programación de la carrera	**S**	**S**	**S**	**S**	**S**			**S**	**S**	**S**	**D**
Mode de programmation de course partielle / Modalidad de programación de la carrera parcial	**D**	**D**	**D**	**D**	**D**			**S**	**S**	**S**	**D**
Longueur des ralentissements / Amplitud de las desaceleraciones	**S/D**	**S/D**	**S/D**	**S/D**	**S/D**				**S**	**S**	
Refermeture automatique / Recierre automático	**D**	**D**	**D**	**D**	**D**			**D**	**D**	**D**	**D**
Refermeture après le passage / Recierre luego el tránsito	**D**	**D**	**D**	**D**	**D**					**D**	**D**
Couple moteur / Par motor	**D**	**D**	**D**	**D**	**D**			○	**T**	**D**	
Vitesse de fonctionnement / Velocidad de régimen				**D**	**D**					**D**	
Vitesse de ralentissement / Velocidad de desaceleración	**D**	**D**	**D**	**D**	**D**				**D**	**D**	
Rampe d'accélération / Rampa de aceleración				**D**	**D**					**F**	
Rampe de décélération / Rampa de deceleración	**D**			**D**	**D**					**F**	
Sensibilité sur obstacle / Sensibilidad sobre obstáculo	**D**	**D**		**D**	**D**				**F**	**D**	**D**
CARTES OPTIONNELLES / TARJETAS OPCIONALES											
Réglage de couple avec carte supplémentaire / Ajuste de par con tarjeta adicional								●			

Fonctions / Funciones	
●	Standard
○	Optionnel / Opcional
Ajustements / Ajustes	
S	Automatique / Automático.
T	Trimmer / Trimmer
F	Fixe / Fijo
D	Digital / Digital

AUTOMATISATION POUR STORES ET VOLETS ROULANTS

AUTOMATIZACIÓN PARA TOLDOS Y PERSIANAS

50Hz
310W
1.33A
E60M/O
ALLMATIC

PROXIMA

SYSTÈMES D'AUTOMATISATION POUR VOLETS ROULANTS /
SISTEMAS DE AUTOMATIZACIÓN PARA PERSIANAS ENROLLABLES

PROXIMA S / W

Centrales de commande pour volets roulants à bande large (PROXIMA S) ou bande étroite (PROXIMA W), récepteur et décodage Rolling Code embarqués, compatibles avec les séries B.RO et CLARUS. Version miniaturisée avec boîtier étanche (PROXIMA M). Auto-apprentissage pour les commandes individuelles et groupées jusqu'à 1000 émetteurs.
Alimentation 230Vac, 50Hz. Puissance maximale du moteur: 500W

Cuadros de mando para persianas enrollables de banda ancha (PROXIMA S) o banda estrecha (PROXIMA W), receptor y decodificación Rolling Code a bordo, compatibles con las series B.RO y CLARUS Versión miniaturizada con caja estanca (PROXIMA M). Autoaprendizaje para controles individuales y grupales de hasta 1000 transmisores.
Fuente de alimentación 230Vac, 50Hz. Potencia máxima del motor: 500 W

PROXIMA M

PROXIMA S	**12006595**
PROXIMA W	**12006592**
PROXIMA M	**12006578**

AV4 / AV6 / AV10

AUTRES CENTRALES DE COMMANDE POUR VOLETS ROULANTS COMMANDE MULTIPLE
OTROS CUADROS DE MANDO PARA PERSIANAS ENROLLABLES CONTROL MÚLTIPLE

AV4

AV4. Centrale de commande pour le mouvement de 4 moteurs 230Vac avec une puissance maximale de 500W chacun, sans récepteur radio.

AV4 Cuadro de mando para movimiento manual de 4 motores 230Vac de 500W de potencia máxima cada uno, sin receptor de radio.

12006583

AV6

AV6 Centrale de commande pour 6 moteurs 230Vac avec une puissance maximale de 500W chacun, **Récepteur radio incorporé**.
Entrées : ouvrir, arrêter, fermer.
Sorties: lumière de courtoisie 230Vac, 24Vdc.
Sortie 230 Vac pour la commande unique des moteurs protégée par un fusible et désactivée lorsqu'une commande collective est donnée.

Cuadro de mando para 6 motores 230Vac de 500W de potencia máxima cada uno, **Receptor radio incorporado**. Entradas: abrir, detener, cerrar. Salidas: luz de cortesía 230Vac, 24Vdc. Salida 230 Vac para el mando único de los motores protegidos por fusible y deshabilitado cuando se da un mando colectivo.

12006584

AV10

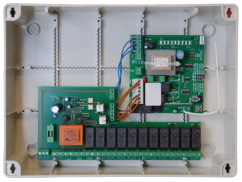

AV10 Centrale de commande pour 10 moteurs 230Vac d'une puissance maximale de 500W chacun, récepteur radio intégré. Entrées: ouverture, arrêt, fermeture, dispositifs de sécurité.

AV10 Cuadro de mando el control de 10 motores 230Vac con una potencia máxima de 500W cada uno, receptor radio incorporado. Entradas: abrir, parar, cerrar, dispositivos de seguridad.

12001830

HELIOS KAIROS / MICROCAP 16

SYSTÈMES D'AUTOMATISATION POUR STORES / SISTEMAS DE AUTOMATIZACIÓN PARA TOLDOS

CAPTEURS CLIMATIQUES SANS FIL AUTO-ALIMENTÉS PAR **PANNEAU PHOTOVOLTAQUE INTÉGRÉ**
SENSORES CLIMÁTICOS INALÁMBRICOS AUTOALIMENTADOS MEDIANTE **PANEL FOTOVOLTAICO INTEGRADO**

HELIOS KAIROS
Centrale de commande pour stores.
Compatible avec les séries B.RO, CLARUS et KAIROS, il permet le fonctionnement automatique de votre store.
Alimentation 230Vac, 50 Hz.
Puissance moteur maximum: 500W

Cuadro de mando para toldos. Compatible con las series B.RO, CLARUS y KAIROS, permite el funcionamiento seguro de su toldo según las condiciones meteorológicas.
Fuente de alimentación 230Vac, 50 Hz.
Potencia máxima del motor: 500 W
12001821 HELIOS KAIROS

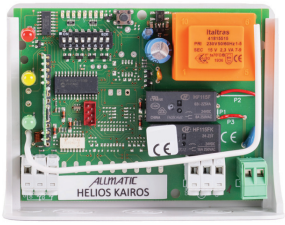

KAIROS SA STAND ALONE
Capteur climatique sans fil. Capteur de lumière, vent, pluie et température. Auto-alimenté avec panneau photovoltaïque, transmission à 433,92MHz

Sensor climático inalámbrico.
Sensor de luz, viento, lluvia y temperatura.
Autoalimentado con panel fotovoltaico, transmisión a 433,92 MHz

12001770 KAIROS SA

MICROCAP 16
Centrale de commande adaptée pour volets roulants et stores. Compatible avec les émetteurs KAIROS, KAIROS DUO, AXEM et les séries CLARUS et B.RO.
Puissance moteur max: 500W

Cuadro de mando para persianas y toldos. Compatible con KAIROS, KAIROS DUO, AXEM y los transmisores de las series CLARUS y B.RO. Potencia máxima del motor: 500 W
12006582 MICROCAP 16

KAIROS DUO SA STAND ALONE
Capteur climatique sans fil. Capteur de lumière et de vent. Auto-alimenté avec panneau photovoltaïque, transmission à 433,92 MHz

Sensor climático inalámbrico.Sensor de luz y viento. Autoalimentado con panel fotovoltaico, transmisión a 433,92 MHz

12001772 KAIROS DUO SA

CAPTEURS CLIMATIQUES ALIMENTÉS SUR SECTEUR 100-240Vac
SENSORES CLIMÁTICOS ALIMENTADOS POR RED 100-240Vac

HELIOS KAIROS
Centrale de commande pour stores.
Compatible avec les séries B.RO, CLARUS et KAIROS, il permet le fonctionnement automatique de votre store.
Alimentation 230Vac, 50 Hz.
Puissance moteur maximum: 500W

Cuadro de mando para toldos. Compatible con las series B.RO, CLARUS y KAIROS, permite el funcionamiento seguro de su toldo según las condiciones meteorológicas.
Fuente de alimentación 230Vac, 50 Hz.
Potencia máxima del motor: 500 W

12001821 HELIOS KAIROS

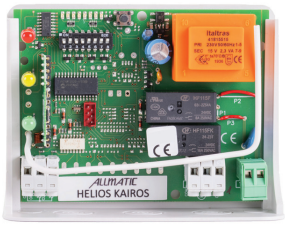

KAIROS
Capteur climatique. Capteurs de lumière, de vent, de pluie et de température. Alimentation secteur 100-240Vac, transmission radio à 433,92 MHz.

Sensor climático. Sensores de luz, viento, lluvia y temperatura. Suministro de red 100-240Vac, transmisión de radio a 433,92 MHz.

12001766 KAIROS

MICROCAP 16
Centrale de commande adaptée pour volets roulants et stores bannes. Compatible avec les émetteurs KAIROS, KAIROS DUO, AXEM et les séries CLARUS et B.RO.
Puissance moteur max: 500W.

Cuadro de mando para persianas y toldos. Compatible con KAIROS, KAIROS DUO, AXEM y los transmisores de las series CLARUS y B.RO. Potencia máxima del motor: 500 W.

12006582 MICROCAP 16

KAIROS DUO
Capteur climatique. Capteurs de lumière et de vent. Alimentation secteur 100-240Vac, transmission radio à 433,92 MHz.

Sensor climático. Sensores de luz y viento. Suministro de red 100-240Vac, transmisión de radio a 433,92 MHz.

12001765 KAIROS DUO

B1VR PROX / B2VR PROX

CENTRALES DE COMMANDE POUR STORES ET CAPTEURS DE VENT ASSOCIÉS, CÂBLÉS À L'UNITÉ
CUADROS DE MANDO PARA TOLDOS Y SENSORES DE VIENTO RELACIONADOS, CONECTADO A LAS UNIDADES

B1VR PROX e **B2VR PROX**
Centrale de commande pour stores avec entrée anémomètre, protection contre le vent. Compatible avec les séries B.RO et CLARUS. Alimentation 230Vac 50Hz. Puissance maximale du moteur: 500W. B1VR pour 1 store, B2VR pour 2 stores.

B1VR PROX and **B2VR PROX**
Cuadro de mando para toldos con entrada de anemómetro. Protección del toldo del viento. Compatible con las series B.RO y CLARUS. Fuente de alimentación 230Vac, 50Hz. Potencia máxima del motor: 500W. B1VR para 1 toldo, B2VR para 2 toldos.

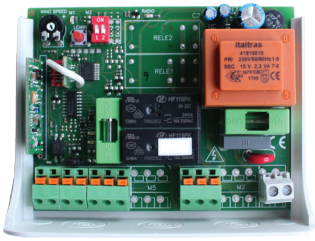

12006608 **B1VR PROX**

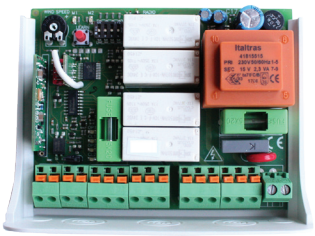

12006621 **B2VR PROX**

KAIROS S
Capteur de vent
Sensor de viento

12001760 KAIROS S

WIN S
Capteur de vent compact
Sensor de viento compacto

12001705 WIN S

MICROCAP 16 / AXEM

STORES ET CAPTEUR DE VIBRATION
TOLDOS Y SENSOR DE VIBRACIONES

MICROCAP 16
Centrale de commande adaptée pour stores. Compatible avec les émetteurs KAIROS, KAIROS DUO, AXEM et les séries CLARUS et B.RO. Ouverture et fermeture automatique grâce au capteur de lumière et de vent sans fil. Puissance moteur max: 500W

Cuadro de mando para toldos. Compatible con KAIROS, KAIROS DUO, AXEM y los transmisores de las series CLARUS y B.RO. Apertura y cierre automático gracias al sensor de luz y viento inalámbrico. Potencia máxima del motor: 500W

MICROCAP 16 12006582

AXEM
Capteur de vent de vibration et d'inclinaison. Alimenté par 2 piles 1,5V type AA, transmission à 433,92 MHz.

Sensor de viento por vibración e inclinación. Funciona con 2 pilas 1,5V tipo AA, transmisión a 433,92 MHz.

AXEM 12001762

ÉMETTEUR RADIO SÉRIE CLARUS / TRANSMISOR RADIO SERIE CLARUS

CLARUS est une série d'émetteurs avec 1, 6, 12 canaux et 3 boutons OUVRIR, ARRÊTER, FERMER, 2 boutons latéraux pour le choix du canal, très simple et intuitif à utiliser. Fréquence 433,92MHz, code tournant, alimentation par pile 2x1,5V AAA, fournie avec un support mural.

CLARUS es una serie de transmisores de 1, 6, 12 canales y 3 botones ABRIR, PARAR, CERRAR, 2 botones laterales para elegir canal, muy fácil e intuitivo de usar. Frecuencia 433,92MHz, Rolling Code, alimentador a pilas 2x1,5V AAA, provisto de soporte mural.

12006362	CLARUS I
12006357	CLARUS VI
12006352	CLARUS XI

1 CANALE - 1 CHANNEL

6 CANALI - 6 CHANNELS

12 CANALI - 12 CHANNELS

ÉMETTEUR RADIO SÉRIE B.RO / TRANSMISOR RADIO SERIE B.RO

B.RO WALL

Émetteur mural de la série BIROL pour volets et stores. Fréquence 433,92 MHz avec codification par code tournant et fonctionnement avec deux boutons OUVRIR et FERMER.

Transmisor de pared de la serie BIROL para persianas y toldos. Frecuencia 433,92 MHz con codificación Rolling Code y funcionamiento con dos botones ABRIR y CERRAR.

12005117	B.RO WALL BLANC BRILLANT / B.RO WALL BRILLANTE BLANCO
12005121	PLAQUE MURALE BLANC BRILLANT / PLACA PARED BLANCO BRILLANTE
12005119	B.RO WALL NOIR MAT / B.RO WALL NEGRO MATE
12005123	PLAQUE MURALE NOIR BRILLANT / PLACA PARED NEGRA BRILLANTE

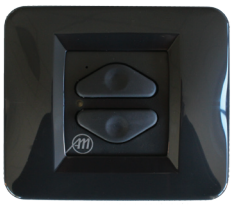

B.RO2WN / B.RO4WN / B.ROT12W

Émetteurs de la série B.RO. Fréquence 433,92MHz avec codage par code tournant et fonctionnement avec deux boutons OUVRE et FERME.

Transmisores de la serie B.RO. Frecuencia 433,92MHz con codificación Rolling Code y funcionamiento con dos botones ARRIBA y ABAJO.

PORT (12005378)

Support de télécommande mural série B.RO WN

Soporte remoto de montaje en pared de la serie B.RO WN

B.RO2WN (12005109)

Commande de 1 automatisme, store ou volet roulant. UP - DOWN

Control de 1 automatismo, toldo o persiana enrollable. UP - DOWN

B.RO4WN (12005368)

Commande de 2 automatismes, store ou volet roulant. UP - DOWN

Control de 2 automatismos, toldo o persiana enrollable. UP - DOWN

B.ROT12W (12005154)

Contrôlez jusqu'à 12 automatismes, stores ou volets roulants. UP - DOWN

Controla hasta 12 automatismos, toldos o persianas enrollables. UP - DOWN

EURODRIVE. MOTORÉDUCTEURS TUBULAIRES / MOTORREDUCTORES TUBULARES

SÉRIE EURODRIVE AVEC FINS DE COURSE ÉLECTROMÉCANIQUES / SERIE EURODRIVE CON FIN DE CARRERA ELECTROMECÁNICO

		Ø Moteur Ø Motor	Longueur Largo	Charger Cargo	Couple Par	Vitesse Velocidad	Puissance Potencia	Tension Voltaje	Code Codigo
	EURODRIVE 12 W/O	35 mm	506 mm	25Kg Ø 40mm	12 Nm	17 rpm	168 W	230Vac - 50Hz	**64000587**
	adaptateurs / adaptadores 64100442 + 64100415 sont inclus / están incluídos								
	EURODRIVE 20 W/O	45 mm	587 mm	35Kg Ø 60mm	20 Nm	17 rpm	178 W	230Vac - 50Hz	**64000588**
	adaptateurs / adaptadores 64100445 + 64100400 sont inclus / están incluídos								
	EURODRIVE 40 W/O	45 mm	590 mm	65Kg Ø 60mm	40 Nm	12 rpm	282 W	230Vac - 50Hz	**64000463**
	adaptateurs / adaptadores 64100445 + 64100416 + 64100400 sont inclus / están incluídos								
	EURODRIVE 60 W/O	45 mm	590 mm	90Kg Ø 60mm	60 Nm	12 rpm	310 W	230Vac - 50Hz	**64000464**
	adaptateurs / adaptadores 64100445 + 64100416 + 64100400 sont inclus / están incluídos								
	E60 M/O	45 mm	590 mm	100Kg Ø 60mm	60 Nm	12 rpm	310 W	230Vac - 50Hz	**64000597**
	adaptateurs / adaptadores 64100418 + 64100450 + 64100394 + 64100395 sont inclus / están incluídos								
	EURODRIVE 120 W/O	59 mm	660 mm	135Kg Ø 100 mm	100 Nm	12 rpm	450 W	230Vac - 50Hz	**64000592**
	adaptateurs / adaptadores 64100396 + 64100394 sont inclus / están incluídos								
	EURODRIVE 120 M/O	59 mm	660 mm	135Kg Ø 100 mm	120 Nm	12 rpm	450 W	230Vac - 50Hz	**64000593**
	adaptateurs / adaptadores 64100418 + 64100396 + 64100394 + 64100395 sont inclus / están incluídos								
	EURODRIVE 230 M/O	92.4 mm	590 mm	290Kg Ø 100 mm	230 Nm	12 rpm	830 W	230Vac - 50Hz	**64000594**
	L'adaptateur doit être spécifié dans la commande / El adaptador debe especificarse en el pedido								
	EURODRIVE 330 M/O	92.4 mm	590 mm	410Kg Ø 100 mm	330 Nm	8 rpm	980 W	230Vac - 50Hz	**64000595**
	L'adaptateur doit être spécifié dans la commande / El adaptador debe especificarse en el pedido								

GUIDE POUR LE CHOIX DU MOTORÉDUCTEUR POUR VOLETS
GUÍA PARA LA ELECCIÓN DEL MOTORREDUCTOR PARA PERSIANAS

1

Calculer la surface du volet roulant (m²).
Multiplier la dimension de la base (exprimée en m) par la hauteur (exprimée en m)

Calcule la superficie de la persiana enrollable (m²).
Multiplica la dimensión de la base (expresada en m) por la altura (expresada en m)

2

Calculez le poids indicatif du volet roulant.
Multiplier la surface obtenue au point 1 par le poids du matériau utilisé (exprimer en Kg/m²)

Calcule el peso indicativo de la persiana enrollable.
Multiplicar la superficie resultante en el punto 1 por el peso del material utilizado (expresado en Kg / m²)

Matériel / Material	Poids / Peso (Kg/m²)
Aluminium haute densité avec étendue de polyuréthane Aluminio de alta densidad con expansión de poliuretano	3-9
Aluminium extrudé - Aluminio extruido	7-12
PVC	5-10
Acier - Acero	8-12
Acier blindé - Acero blindado	15-20
Bois - Madera	10-12

3

Individuez le moteur à utiliser.
Choisir la ligne correspondant aux dimensions du tube enrouleur, croisant le poids de l'obturateur reporté sur le haut du tableau.
Exemple : pour un obturateur de 55Kg avec un diamètre de canon de 70 mm, il faudra utiliser l'EURODRIVE 40.

Individualice el motor a utilizar.
Elija la línea correspondiente a las dimensiones del tubo de bobinado, cruzando el peso de la contraventana que se indica en la parte superior de la tabla.
Ejemplo: para una persiana de 55 kg con un diámetro de cañón de 70 mm, será necesario utilizar el EURODRIVE 40.

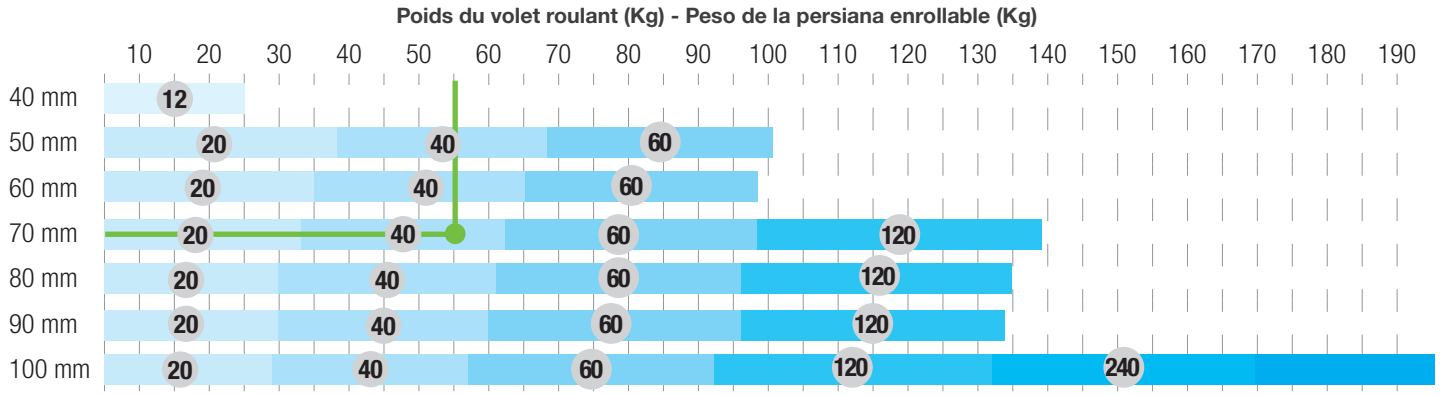

Noter! Ils doivent tenir compte des déflexions possibles du canon afin de garantir un fonctionnement correct et durable du moteur.
¡Nota! Deben considerar las posibles deflexiones del cañón para garantizar un correcto y duradero funcionamiento del motor.

		VOLETS ROULANTS / PERSIANAS ENROLLABLES			STORES / TOLDOS			
		PROXIMA S	PROXIMA W	PROXIMA M	MICROCAP 16	B1VR PROX	B2VR PROX	HELIOS KAIROS
UTILISATION / UTILIZACIÓN								
Volets roulants / Persianas enrollables		●	●	●				
Stores / Toldos					●	●	●	●
MOTEURS CONTROLÉS / MOTORES CONTROLADOS								
1 moteur /motor 230Vac		●	●	●	●	●		●
2 moteurs / motores 230Vac							●	
ENTRÉE DE COMMANDE FILAIRE / ENTRADA DE COMANDOS CON CABLE								
Ouvrir / Apertura		●	●	●		●	●	●
Fermer / Cierre		●	●	●		●	●	●
SORTIES / SALIDAS								
Alimentation 1 moteur 230Vac / Alimentacion 1 motor 230Vac		●	●	●	●	●		●
Alimentation 2 moteurs 230Vac / Alimentación 2 motores 230Vac							●	
RÉCEPTEUR RADIO / RADIO RECEPTOR								
Récepteur radio intégré, 433,92MHz Receptor de radio integrado, 433,92 MHz	Bande large Banda ancha	●		●	●	●	●	●
	Bande étroite Banda estrecha		●					

ACCESSOIRES COMPATIBLES / ACCESORIOS COMPATIBLES		VOLETS ROULANTS / PERSIANAS ENROLLABLES			STORES / TOLDOS			
		PROXIMA S	PROXIMA W	PROXIMA M	MICROCAP 16	B1VR PROX	B2VR PROX	HELIOS KAIROS
ÉMETTEURS RADIO 433,92MHz / TRANSMISORES DE RADIO 433.92MHz								
CLARUS I		●	●	●	●	●	●	●
CLARUS VI		●	●	●	●	●	●	●
CLARUS XII		●	●	●	●	●	●	●
B.RO2WN		●	●	●	●	●	●	●
B.RO4WN		●	●	●	●	●	●	●
B.ROT12W		●	●	●	●	●	●	●
B.RO WALL		●	●	●	●	●	●	●
CAPTEURS CLIMATIQUES COMPATIBLES (FILAIRES) / SENSORES CLIMÁTICOS COMPATIBLES (CON CABLE)								
KAIROS S						●	●	
WIN-S						●	●	
CAPTEURS CLIMATIQUES COMPATIBLES (VIA RADIO, SANS FIL) / SENSORES CLIMATICOS COMPATIBLES (VÍA RADIO, INALÁMBRICO)								
ALIMENTÉ PAR RÉSEAU 230Vac / ALIMENTADO POR RED 230Vac								
KAIROS					●			●
KAIROS DUO					●			●
ALIMENTÉ PAR PANNEAU PHOTOVOLTAQUE / ALIMENTADO POR PANEL FOTOVOLTAICO								
KAIROS SA					●			●
KAIROS DUO SA					●			●
CAPTEUR DE VIBRATION DE VENT / SENSOR DE VIBRACION DE VIENTO								
AXEM					●			●

CONDITIONS GENERALES DE VENTE

PRIX
Le présent tarif annule et remplace les précédents et il sera valide jusqu' à une nouvelle émission. Les prix du tarif s'entendent franco usine, TVA exclue.
ALLMATIC Srl se réserve la faculté d'apporter des modifications au tarif à tout moment et de les porter à la connaissance du Client avec un préavis minimum de 15 jours.

EXÉCUTIONS DES COMMANDES
Les délais de livraison courent à compter de la réception de la commande et sont exprimés en jours ouvrables. Les retards éventuels indépendants de notre volonté ne peuvent donner lieu ni à dommages-intérêts, ni à annulation, ni à réduction du contrat de la part du Client.
La commande est prise par ALLMATIC Srl sans aucun engagement et en fonction des possibilités d'approvisionnement en matières premières nécessaires à la production;
les éventuelles inexécutions totales ou partielles ne peuvent donner lieu à réclamations et réserves pour dommages. Des cas de force majeure peuvent empêcher l'activité de ALLMATIC Srl et dans ce cas la suspension ou le retard de l'exécution des commandes sont justifiés. Ces cas, outre ceux prévus par le C.C., sont : événements atmosphériques, tremblements de terre, incendies,
grèves sans préavis, interruptions des transports et des communications, pénurie d'énergie et de la matière première nécessaire, avaries des machines et des installations de production.

EXPÉDITION
L'expédition pourra être effectuée par le transporteur de ALLMATIC Srl avec débit des coûts correspondants sur facture ou bien le retrait pourra être effectué par les propres moyens du Client après accord lors de la confirmation de la commande. La marchandise est expédiée franco établissement ALLMATIC Srl de Lentiai (BL) et voyage aux risques et périls du Client, même si expédiée franco de port.
ALLMATIC Srl décline toute responsabilité pour d'éventuelles pertes ou dommages causés lors du transport. Il est important que le Client contrôle toujours la marchandise au moment de la livraison ; si une anomalie ou dommage à l'emballage est remarqué, il est nécessaire de noter la réserve sur la lettre de voiture et d'informer aussitôt, par lettre recommandée, le transporteur et pour information ALLMATIC Srl.

EMBALLAGE
L'emballage est compris dans le prix ; des demandes particulières ou des emballages spéciaux seront débités au coût.

Conditions de paiement
Les prix du présent tarif s'entendent pour des paiements effectués au comptant à la livraison de la marchandise.
En cas de paiements différés, le non-respect des délais fixés entraînera l'application d'intérêts de retard équivalant aux intérêts bancaires courants et la cessation immédiate du bénéfice du délai de paiement. Les éventuelles inexécutions du Client autorisent ALLMATIC Srl à suspendre l'exécution de toutes les autres commandes et les éventuelles expéditions qui seraient en cours à ce moment, et à exiger le paiement de toute autre échéance, même non encore échue.

GARANTIE
La garantie de ALLMATIC Srl est valable selon la lois à compter de la date estampillée sur le produit et elle est limitée à la réparation ou au remplacement gratuit des pièces reconnues défectueuses par cette dernière par manque de qualités essentielles dans les matériaux ou par défaut d'usinage. ALLMATIC Srl décline toute responsabilité pour les dommages ou défauts dus à des agents externes, à une installation ou un entretien du produit incorrect, à une surcharge, à usure naturelle ou autres causes non imputables à ALLMATIC Srl. Pour les produits modifiés, l'assistance sous garantie ne sera pas reconnue. La personne effectuant les installations doit respecter scrupuleusement les instructions, fournies avec le produit, concernant l'usage et l'entretien, et les réglementations en vigueur.
Pour les produits hors garantie, ALLMATIC Srl garantit la réparation contre débit des frais de réparation et de remplacement.

RÉCLAMATIONS
ALLMATIC Srl acceptera d'éventuelles réclamations dans les 8 jours suivant la réception de la marchandise et s'en acquittera selon les dispositions des conditions d'assistance sous garantie. La réclamation ne pourra en aucun cas causer l'annulation ou la réduction de la commande de la par du Client, ni donner lieu à des demandes de dommages-intérêts pour préjudices directs ou indirects.

RETOURS
Les éventuels retours de marchandise ne sont acceptés qu'après accord et autorisation ; les frais inhérents au retour et à la réexpédition sont à la charge du Client.

RÉSILIATION D'UNE COMMANDE
Le Client, en cas de résiliation de commandes spécifiques de production hors catalogue, est tenu au versement à ALLMATIC Srl d'une indemnité de dédommagement équivalent à 40 % de la commande annulée, sauf les droits pour dommages ultérieurs.

RESPONSABILITÉ ALLMATIC SRL
Les données sont indiquées à titre purement indicatif. Aucune responsabilité ne pourra être attribuée à ALLMATIC Srl pour des réductions de portée ou dysfonctionnements dus à des interférences environnementales.
La responsabilité à la charge de ALLMATIC Srl pour les dommages à quiconque dérivant d'accidents de toute nature, provoqués par la défectuosité de nos produits, est celle prévue par la loi italienne.

TRIBUNAL COMPÉTENT
Pour tout litige lié à l'exécution du contrat, il est stipulé par clause expresse que le Tribunal de Belluno sera compétent et que la loi italienne sera exclusivement appliquée.

ACCEPTATIONS DES CONDITIONS GÉNÉRALES
Lors de la souscription du contrat ou de la confirmation de la commande, le Client accepte les conditions générales de vente qui prévalent sur les conditions d'achat du Client. Chaque commande implique l'acceptation tacite de toutes les rubriques des conditions de vente ici établies. Toute modification des conditions générales doit être autorisée par ALLMATIC Srl et stipulée par écrit avant la commande.
Aux termes de article n.13 de l'acte législatif n.196 de 30/06/2003, le Client consent à l'insertion des propres données personnelles dans les fichiers informatiques et sur papier de ALLMATIC Srl et à leur traitement à des fins administratives et commerciales. Il déclare également connaître les droits qui, en relation au traitement de ces données, découlent de l'art. 7 du même acte.

Les données sont indiquées à titre purement indicatives. Aucune responsabilité ne pourra être attribuée à ALLMATIC Srl pour des réductions de portée ou dysfonctionnements dus à des interférences environnementales. La forme, la hauteur et la présence de vent fort peuvent réduire considérablement les données mentionnées. La responsabilité est à charge de ALLMATIC Srl pour les dommages à quiconque dérivant d'accidents de toute nature, provoqués par la défectuosité de nos produit prévue exclusivement par la loi italienne.

CONDICIONES GENERALES DE VENTA

PRECIOS
La presente lista anula y sustituye las precedentes. Será válida hasta emisión nueva lista de precios.
Los precios de lista son franco fábrica, iva excluída.
ALLMATIC srl se reserva la facultad de aportar modificaciones a la lista precios en cualquier momento y de comunicarlas al comitente con un aviso previo mínimo de 15 días.

DESPACHO PEDIDOS
El plazo de entrega será efectivo a partir del recibo del pedido y se calcula en días laborables. Eventuales retrasos independientes de nuestra voluntad no pueden dar lugar ni a pretensiones por daños, ni anulación o reducción del contrato por parte del comitente.
ALLMATIC srl asume el pedido sin algún compromiso y subordinadamente a las posibilidades de abastecimiento de las materias primas necesarias a la producción; eventuales despachos fallidos total o parcialmente no pueden dar lugar a reclamaciones y reservas por daños. Cause de fuerza mayor pueden impedir la actividad de ALLMATIC srl y en este caso la suspensión o el retraso al despachar los pedidos están justificados. Tales causas, además de las previstas por el c.c. italiano, son: eventos atmosféricos, terremotos, incendios, huelgas sin aviso previo, interrupciones de los transportes, y de las comunicaciones, escasez de energía y de la materia prima necesaria, averías a las máquinas y a las instalaciones de producción.

ENVÍO
El envío se podrá efectuar con transportista asociado con ALLMATIC srl con adeudo de los costes relativos en factura o el retiro se podrá efectuar con medios de confianza del comitente previos acuerdos al acto de la confirmación del pedido.
La mercancía se considera devuelta franco establecimiento ALLMATIC srl de Lentiai (BL) y viaja bajo responsabilidad del comitente, aunque se envíe en puerto franco.
ALLMATIC srl no es responsable por eventuales extravíos o daños causados por el transporte. Es importante que el comitente controle siempre la mercancía al momento de la entrega; en el caso se hallara alguna anomalía o daños al embalaje es necesario anotar la reserva en la carta de porte e informar tempestivamente a través de carta certificada al transportador y a ALLMATIC srl.

EMBALAJE
El embalaje está incluído en el precio; peticiones particulares o embalajes especiales serán adeudadas al coste.

CONDICIONES DE PAGAMENTO
Los precios de la presente lista se refieren a pagos efectuados en efectivo al momento de la entrega de la mercancía.
En caso de pagos diferidos, el no respetar los plazos establecidos conllevará el adeudo de los cargos de mora correspondientes a los intereses bancarios corrientes y la caducidad inmediata del beneficio del plazo. Eventuales incumplimientos del comitente autorizan ALLMATIC srl sea a suspender la ejecución de todos los demás pedidos y eventuales envíos que estuvieran en curso al momento, sea a exigir el pago de cualquier otro plazo, aunque todavía no esté vencido.

GARANTÍA
La garantía de ALLMATIC srl tiene una validez en términos legales a partir de la fecha indicada en el producto y se limita a la reparación o reposición gratuita de las piezas reconocidas como defectuosas por la casa productora por falta de calidades esenciales en los materiales o por falla en la fabricación. ALLMATIC srl no se asume responsabilidad alguna por daños o defectos debidos a agentes externos, instalación o mantenimiento no correcto del producto, sobrecarga, desgaste natural u otras causas no imputables a ALLMATIC srl. Para los productos modificados no se reconocerá el derecho a la asistencia en garantía.
El encargado de efectuar las instalaciones tiene que atenerse escrupulosamente a las instrucciones de uso y mantenimiento facilitadas con el producto y a las normativas vigentes.
Para los productos no incluídos en la garantía ALLMATIC srl garantiza la reparación adeudando los gastos de reparación y reposición.

RECLAMACIONES
ALLMATIC srl acogerá eventuales reclamaciones dentro de 8 días a partir del recibo de la mercancía y los llevará a cabo según lo previsto por las condiciones de asistencia en garantía. La reclamación no podrá, bajo ningún concepto, causar la anulación o la reducción del pedido por parte del comitente, ni dar lugar a peticiones de resarcimiento por daños directos o indirectos.

DEVOLUCIONES
Las eventuales devoluciones de mercancía se aceptan solamente si se han previamente concordado y autorizado; los gastos relativos a las devoluciones y al sucesivo envío son a cargo del comitente.

REVOCACIÓN DE UN PEDIDO
El comitente en el caso de revocación de pedidos específicos de producción no en catálogo tiene que corresponder a ALLMATIC srl una indemnización en concepto de resarcimiento del 40% del pedido anulado, salvo los derechos por ulteriores daños.

RESPONSABILIDAD ALLMATIC SRL
Los datos referidos son puramente indicativos. No se podrá atribuir responsabilidad alguna a ALLMATIC srl por reducciones de capacidad o funcionamientos incorrectos debidos a interferencias ambientales. La responsabilidad a cargo de ALLMATIC srl por daños a quienquiera derivados de accidentes de cualquier naturaleza provocados por defectos de nuestros productos son las contempladas en modo inderogable por la ley italiana.

TRIBUNAL COMPETENTE
Por cualquier controversia pleito que surgiera en la ejecución del contrato se estipula por pacto expresado que será competente el tribunal de belluno y que se aplicará exclusivamente la ley italiana.

ACEPTACIÓN CONDICIONES GENERALES
Al acto de subscripción del contrato o de la confirmación del pedido, el comitente acepta las condiciones generales de venta que prevalen sobre las condiciones de compra del comitente; cada pedido implica la tácita aceptación de todas las voces de las condiciones de venta indicadas aquí. Cualquier modificación de las condiciones generales tiene que ser autorizada por ALLMATIC srl y estipulada por escrito antes del pedido.
Según la ley 675/96 el comitente autoriza la introducción de sus datos personales en los archivos informáticos y de papel de la ALLMATIC srl y a su tratamiento para fines administrativos y comerciales. Además, declara conocer los derechos que, con respecto al tratamiento de tales datos derivan del art. 13 de la ley 675/96.l.

Los datos referidos son puramente indicativos. No se podrá atribuir responsabilidad alguna a ALLMATIC Srl por reducciones de capacidad o funcionamientos incorrectos debidos a interferencias ambientales. La forma, la altura y la presencia de fuerte viento pueden reducir considerablemente los datos citados. La responsabilidad a cargo de ALLMATIC Srl por daños a quienquiera derivados de accidentes de cualquier natura provocados por defectos de nuestros productos son las contempladas en modo inderogable por la ley italiana.

Allmatic s.r.l.
Via dell'Artigiano, 1
32026. Borgo Valbelluna. Belluno. Italia
Tel. +39 0437 751175
info@allmatic.com
www.allmatic.com

@allmaticsrl

Allmatic S.r.l.
Entreprise avec système de gestion de la qualité certifié selon la norme UNI EN ISO 9001:2015. Certificat n° 50 100 16615
Empresa con sistema de gestión de calidad certificado según la norma UNI EN ISO 9001:2015. Certificado N° 50 100 16615

CAT. 2023 V.1 - FR-ES